MIWA

WLP取付説明書

取説番号 838H0031

1．取付穴をあける。

裏面の切込型紙に従って錠本体の彫込み、及び取付穴をあけて下さい。

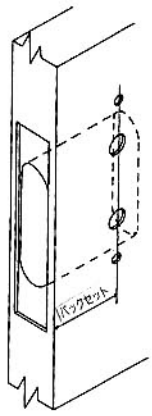

2．ケースにフロントを付けて取付ネジにて締めてください。

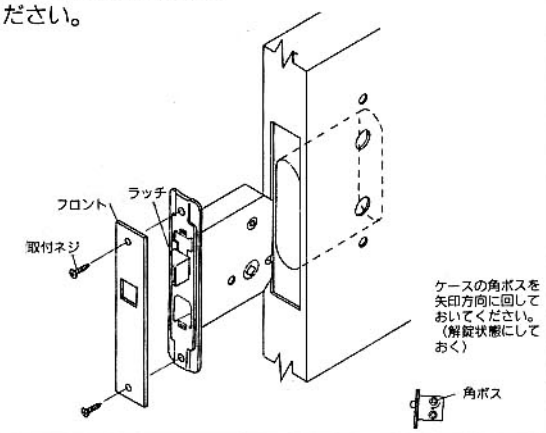

3．KエスカチオンユニットとNエスカチオンウライタを取付ネジにて取り付けてください。

注1.
Kエスカチオンの溝ボタンの溝とNエスカチオンウライタのサムターンツマミの方向を合わせて取り付けてください。

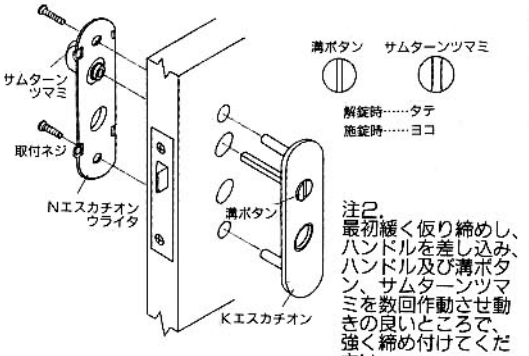

注2.
最初緩く仮り締めし、ハンドルを差し込み、ハンドル及び溝ボタン、サムターンツマミを数回作動させ動きの良いところで、強く締め付けてください。

WLP※40(41)-$\frac{6}{8}$Y時

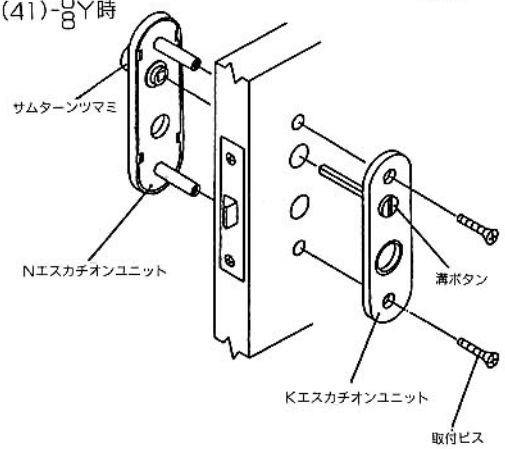

4．NエスカチオンをNエスカチオンウライタにはめ込んでください。

WLP※ 40(41)-$\frac{6}{8}$Y時不要

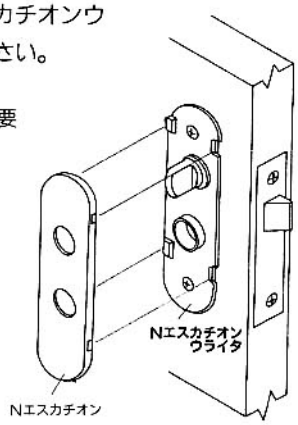

5．ハンドルを取り付けてください。

扉外側よりKハンドルをケースのカムボスに合わせ挿入し、扉内側よりNハンドルをKハンドルの角軸に差し込み止メネジにて締め付けてください。

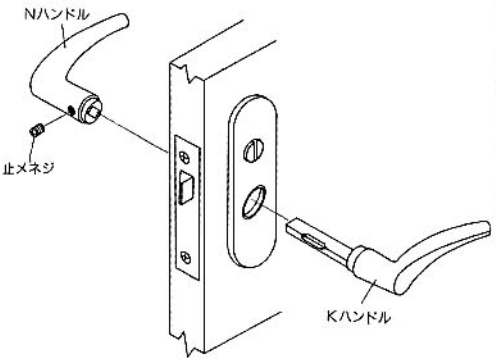

6．ストライクを取りつける。

ストライクは裏面の切込型紙の「ストライクの縁」の線を合わせて扉枠を切り込んで取り付けて下さい。

注1.
チョウセイバンは、外側に1山(1.2㎜)内側に2山(1.2㎜+1.2㎜)動きます。ラッチとのガタにより調整して下さい。

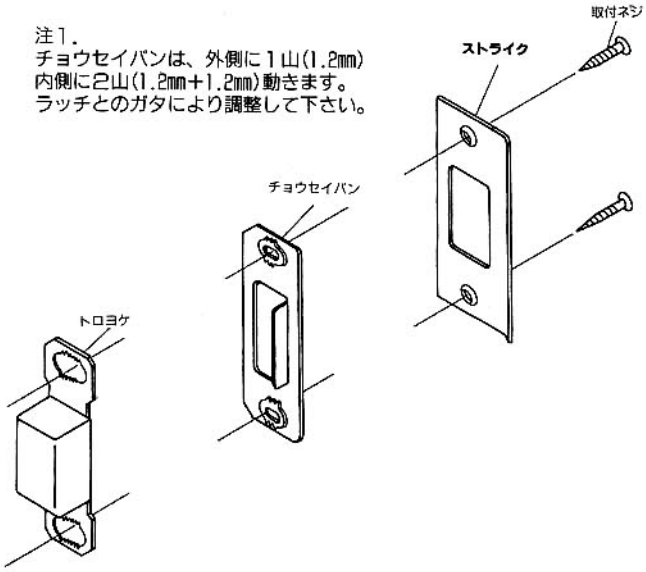

注2.
チョウセイバンの凸とトロヨケの凹は必ず合わせて下さい。(上,下共)

美和ロック株式会社
〒105-8510 東京都港区芝3丁目1番12号

切込型紙

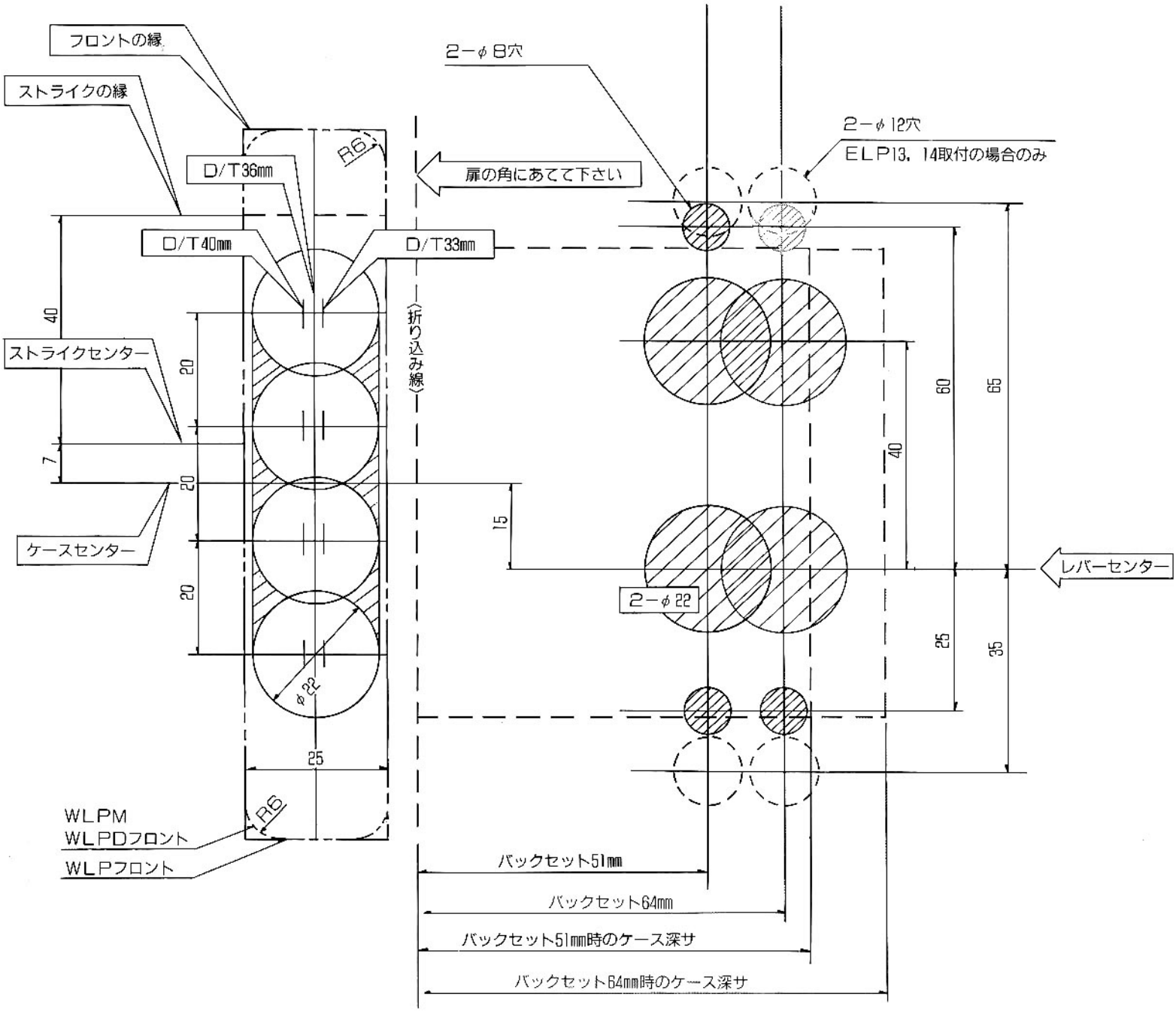
フロントの縁
ストライクの縁
D/T36mm
R6
D/T40mm
D/T33mm
ストライクセンター
ケースセンター
40
20
7
20
20
φ22
25
R6
WLPM
WLPDフロント
WLPフロント
扉の角にあてて下さい
〈折り込み線〉
2−φ8穴
2−φ12穴
ELP13，14取付の場合のみ
15
2−φ22
60
65
40
25
35
レバーセンター
バックセット51mm
バックセット64mm
バックセット51mm時のケース深サ
バックセット64mm時のケース深サ