MIWA

ZLT 950 960 970 シリーズ取付説明書

取説番号 838H431

1. 錠本体の彫り込み及び下図切込型紙に従って取付穴をあけてください。

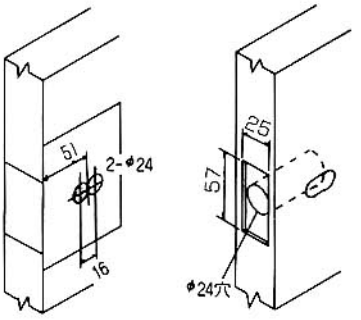

2. ケースにフロントを付けて、取付ネジにて取り付けてください。

注1. ケースの"上"刻印を上にして、ケースを挿入してください。
注2. 扉の勝手に合わせラッチボルトを回転させ、正しい向きにしてから取り付けてください。

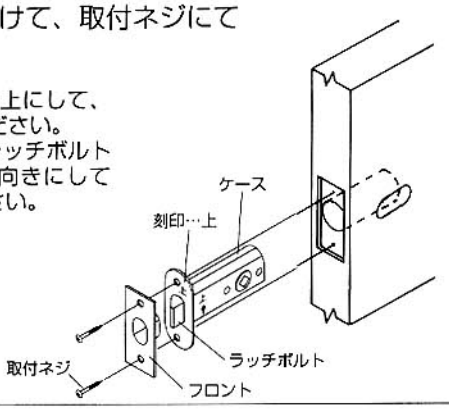

3. 座裏板を扉に取り付けてください。

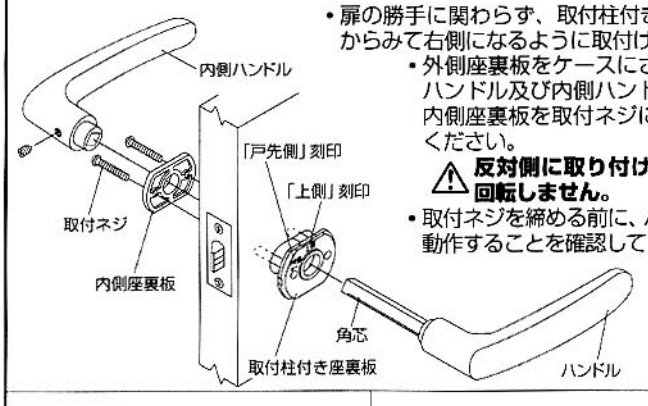

- 扉の勝手に関わらず、取付柱付き座裏板が戸先側からみて右側になるように取付けてください。
- 外側座裏板をケースにさし込み、角芯付ハンドル及び内側ハンドルを案内にして、内側座裏板を取付ネジにて取り付けけてください。

⚠ 反対側に取り付けるとハンドルが回転しません。

- 取付ネジを締める前に、ハンドルで正しく動作することを確認してください。

4. 座を取り付けてください。

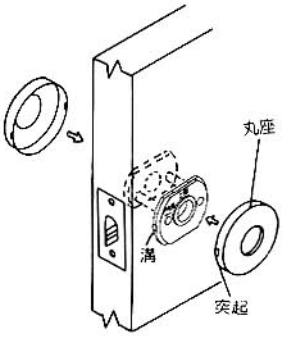

座裏板の溝へ丸座の突起を合わせてはめ込んでください。

5. ハンドルを取り付けてください。

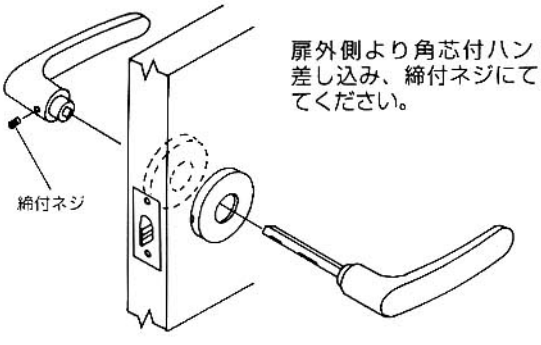

扉外側より角芯付ハンドルを差し込み、締付ネジにて締付けてください。

6. ストライク・トロヨケを取り付けてください。

ラッチボルトに合わせて柱立付を切り込み,取付ネジにて取り付けてください。

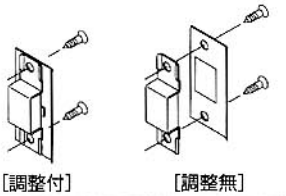

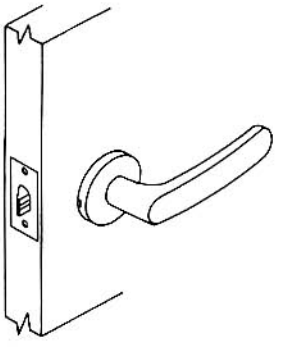

【調整ストライクの使用方法】

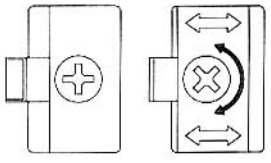

[工場出荷時]

工場出荷時には受が一番内側の位置にしてあります。
ストライク取付後ラッチボルトの納まりが良くない場合は十字穴をドライバー等で回して調整してください。

切込型紙

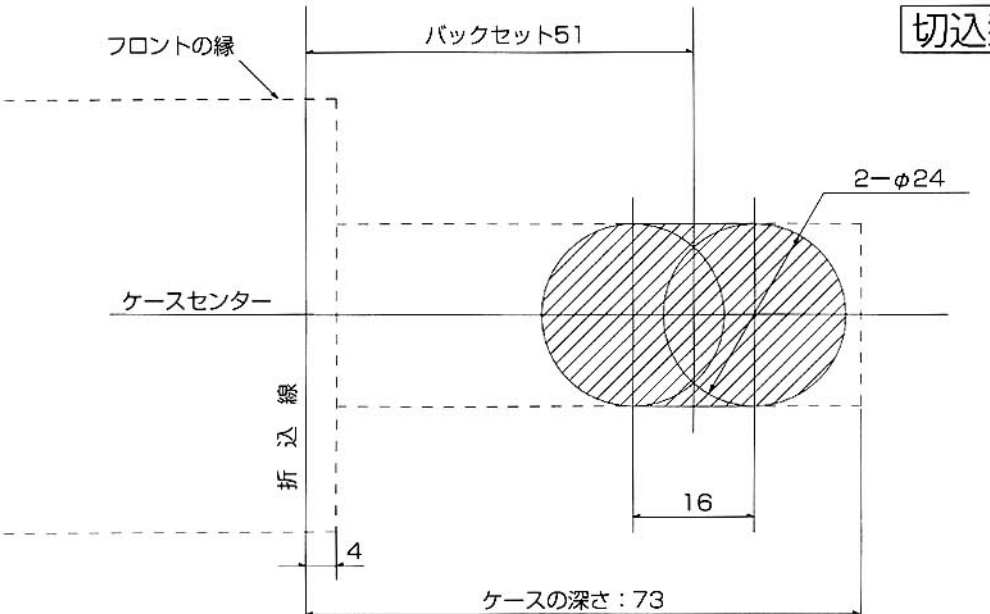

美和ロック株式会社
〒105-8510 東京都港区芝3丁目1番12号