改訂記号	日　付	変 更 内 容 （ 変更理由 ）	変更者名	変更通知書番号
1				
2				
3				
4				
5				
6				

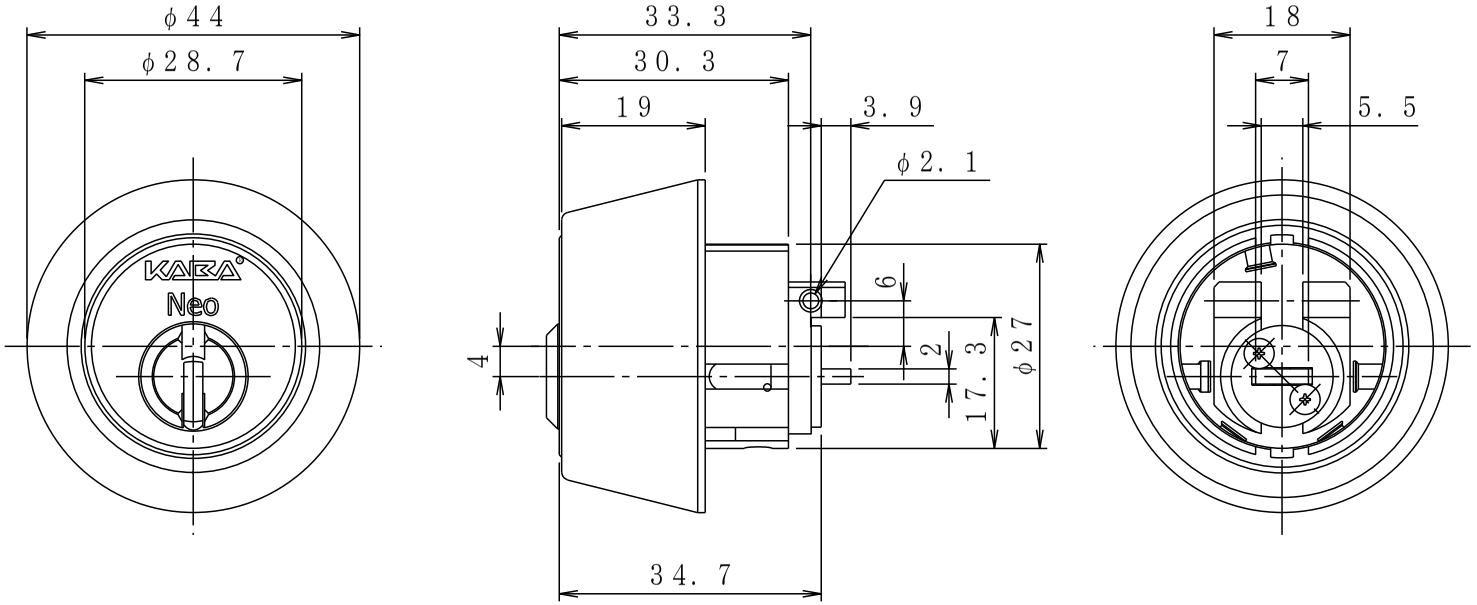

個数	*	材質	*	仕上	*	摘要	*

検　図	作　図	写　図
	開発部 10.04.20 石塚	

名称	外観図
	6141
	日本カバ株式会社

普通公差	自	1	4	16	63	250	三角法
	至	4	16	63	250	1000	縮尺 1／1
	±	0.05	0.07	0.1	0.2	0.3	（ ／ ）
改廃	先行図番			変更通知書番号			葉数 1／1
	後継図番						
図番							