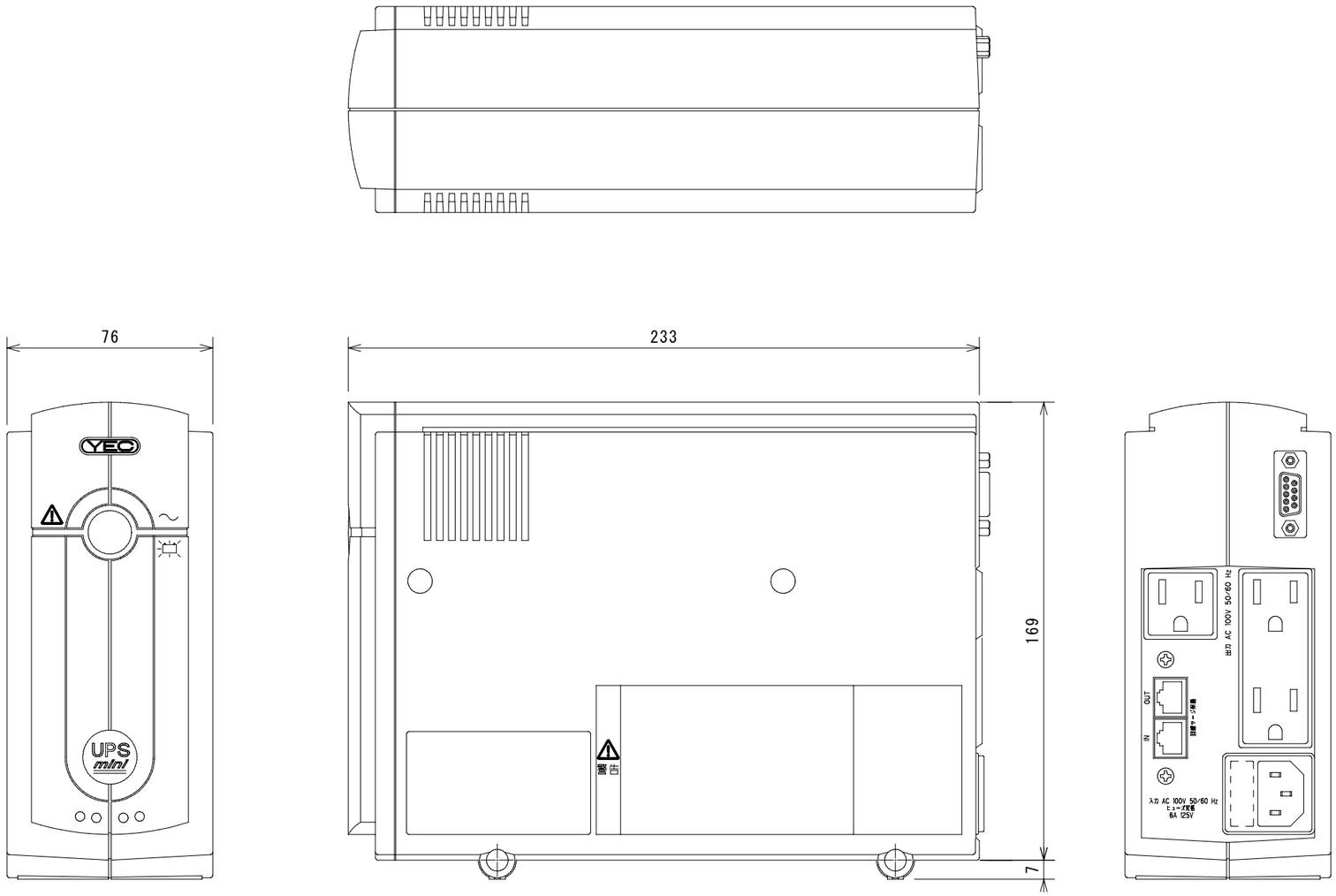

商品コード	０１０６０６６
定　　格	
定格電圧	AC100V
定格容量	500VA/300W
重　量	約3.9kg

図面履歴	G06057-01-12X12		
型　式	UPSmini500Ⅱ		
製品名	停電補償装置		
縮尺（Ａ３）１：２	承認 仲代	検図 加川	作図 斉藤
図面番号	G06057-01-15X05	日付	2015年10月05日

＊記載されている会社名、製品名は、登録商標または商標です。

出入管理システム 株式会社 アート