GLH型（2017年3月末廃止予定品）

■左右勝手共通

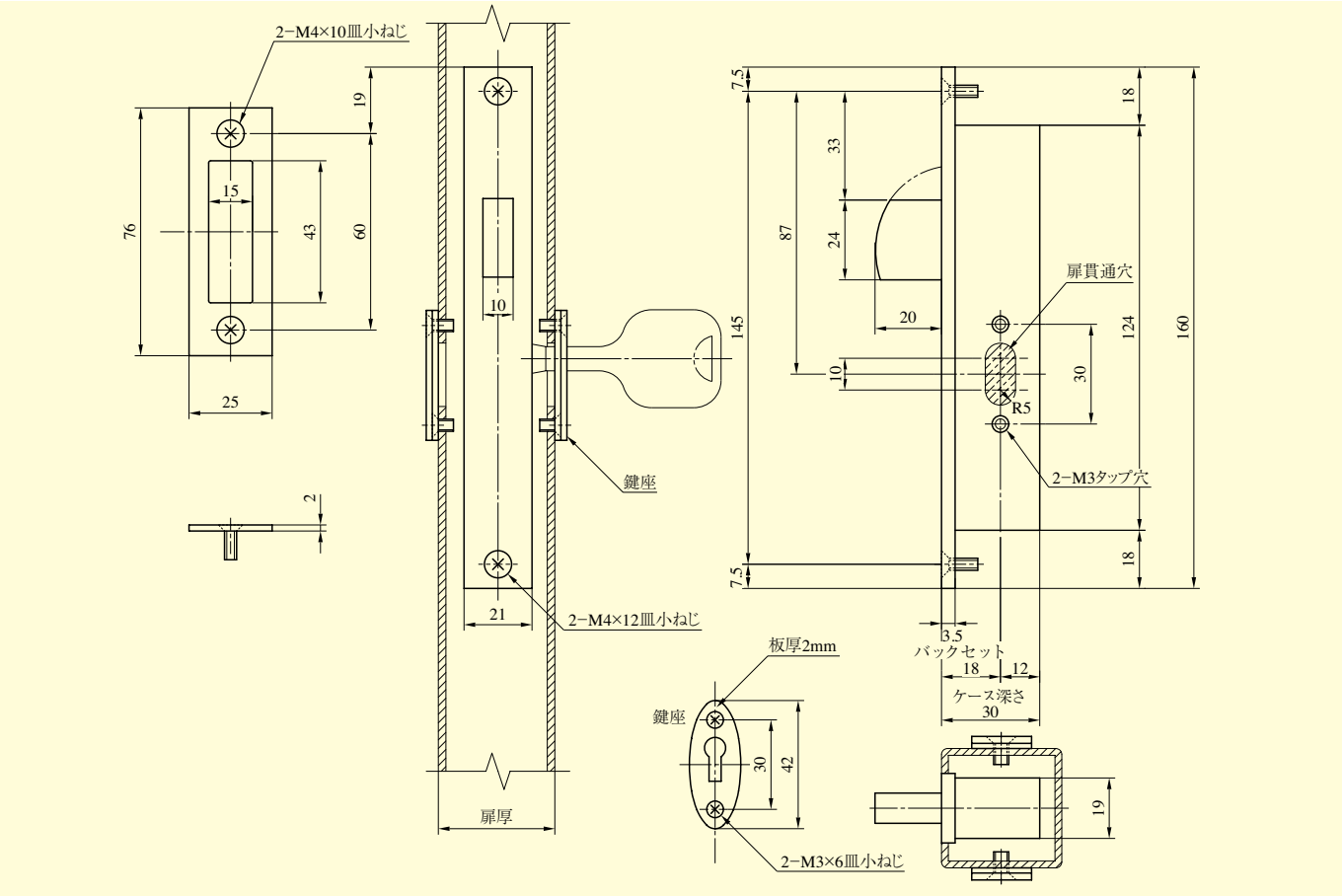
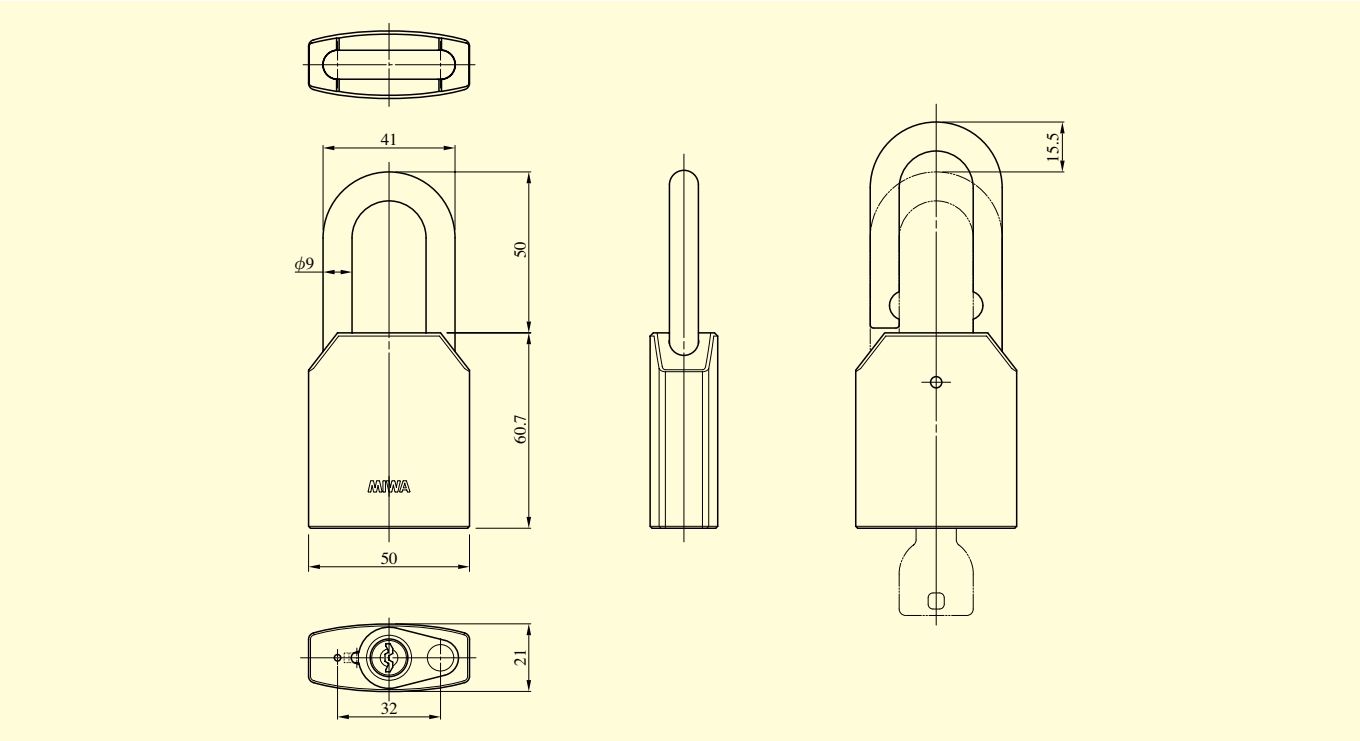
U9APL型