FG3－E SERIES

■左右勝手あり

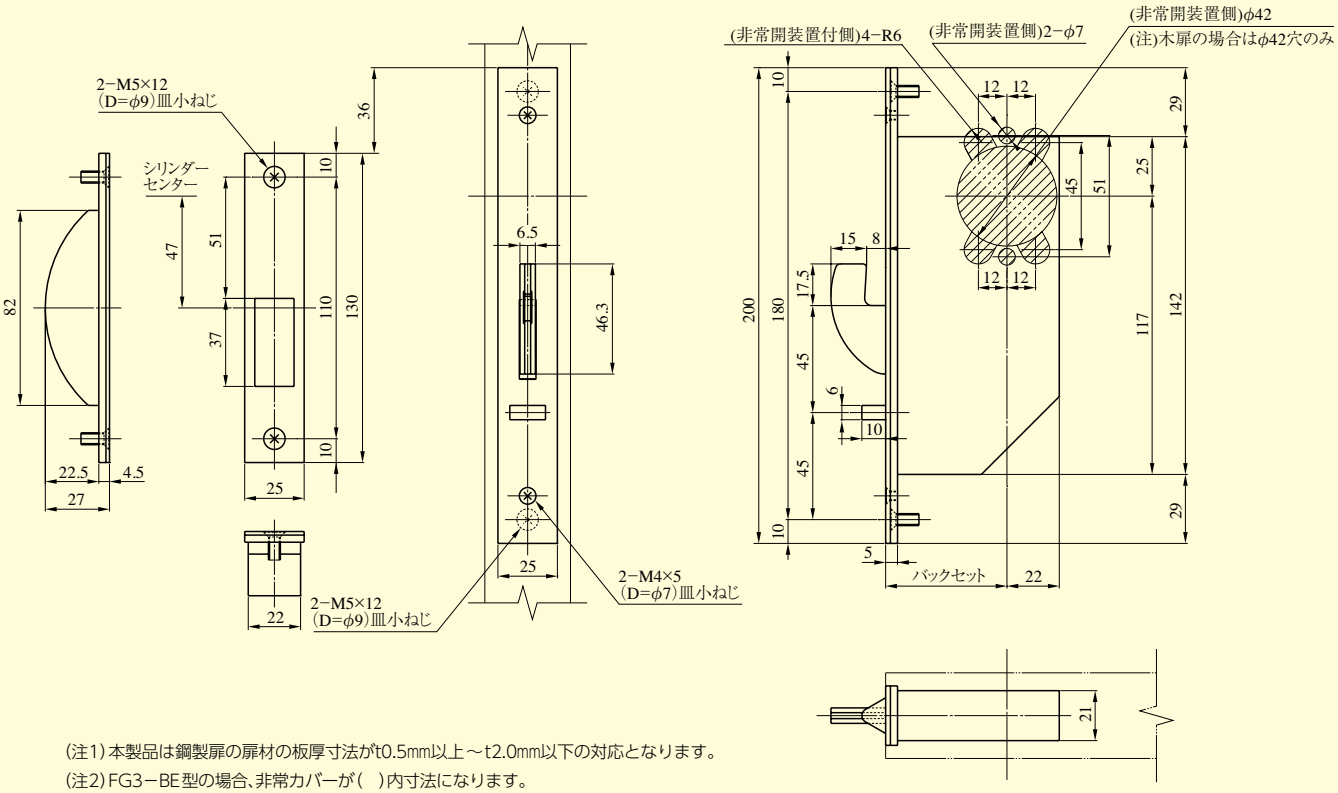

(注1)本製品は鋼製扉の扉材の板厚寸法がt0.5mm以上～t2.0mm以下の対応となります。
(注2)FG3－BE型の場合、非常カバーが(　)内寸法になります。
(注3)非常開装置付シリンダーの扉厚による寸法図はP414を参照ください。
(注4)枠形状によっては非常カバーが枠に当たる場合がありますので、事前に寸法等をご確認ください。

非常開装置付シリンダーユニットの取付について

スチール扉へのカバートリツケイタ取付の必要スペース
スチール扉取付の場合、カバートリツケイタを回転させるため、扉面に下記のフラットスペースが必要です。

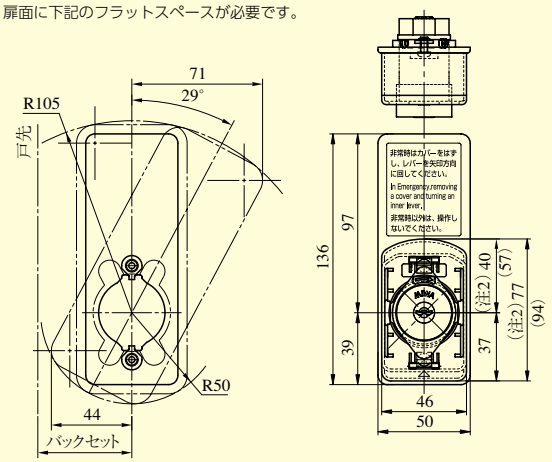

非常開装置なしの場合のシリンダーおよびサムターン側の切欠

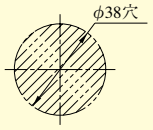

装着可能シリンダー	型　式	機　能	バックセット(mm)／ケース深さ(mm)	扉厚(mm以上～mm未満)
U9 PR LB JN	FG3－E	1E 2E 2DE 2EDE 3DE 4E 4EE	51／73	33～42 42～50 50～58 58～66