SL77 SERIES

■左右勝手共通

SL77−1型

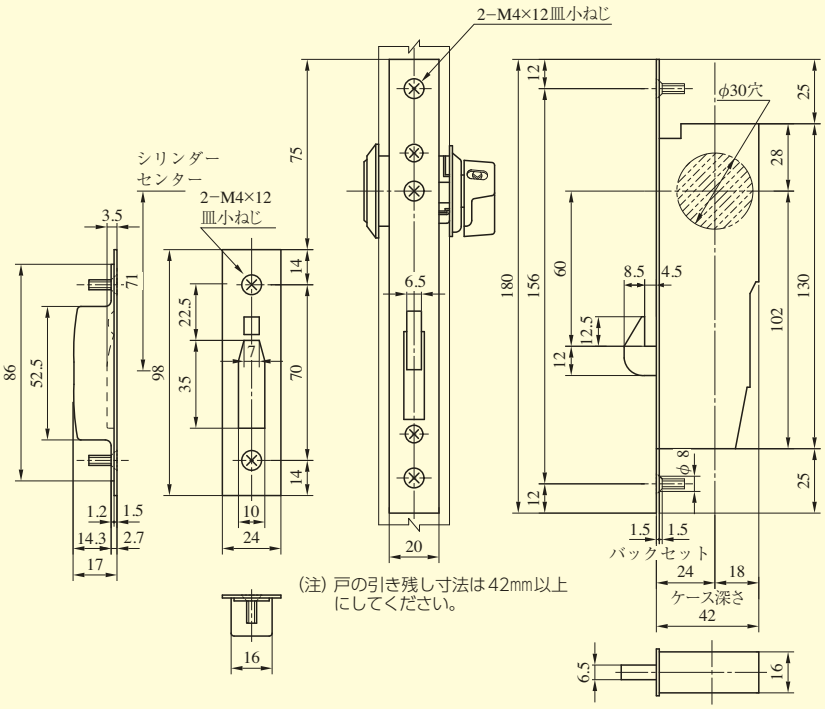

SL77−1型のシリンダーの扉厚による寸法図

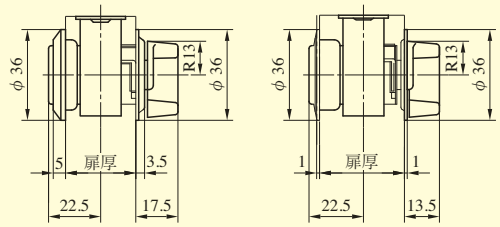

扉厚(mm)	25以上〜33未満

扉厚(mm)	33以上〜41未満

SL77−2型のシリンダーの扉厚による寸法図

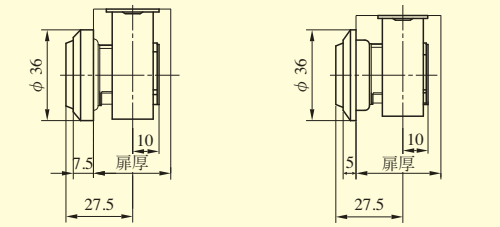

アルミ・スチール扉に限る

扉厚(mm)	29以上〜33未満

扉厚(mm)	33以上〜41未満

SL77−8型

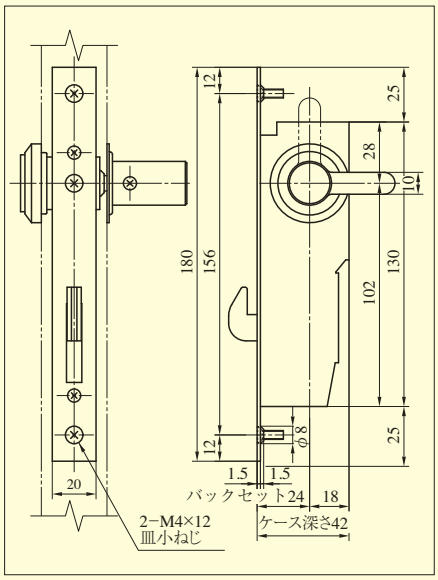

SL77D−1型

ルーター加工用フロント・ストライク

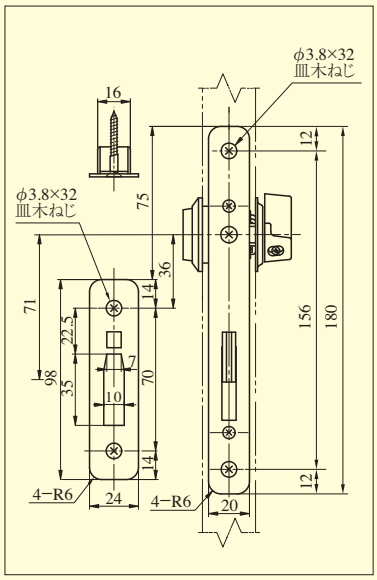

SL77−8型の内外ユニットの扉厚による寸法図

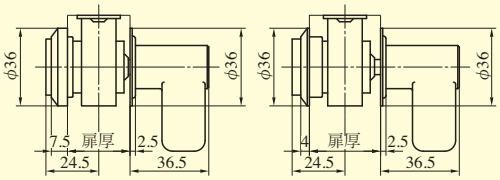

扉厚(mm)	29以上〜33未満

扉厚(mm)	33以上〜37未満

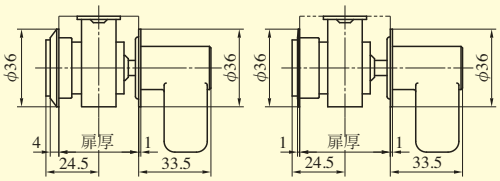

扉厚(mm)	37以上〜42未満

扉厚(mm)	42以上〜46未満

室外側非常開表示装置

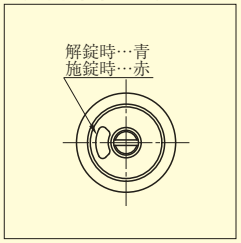

室内側サムターン

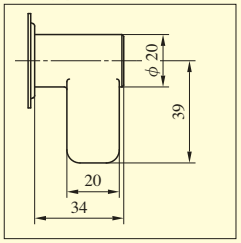

装着可能シリンダー	型　式	機　能	バックセット(mm)／ケース深さ(mm)	扉厚(mm以上〜mm未満)		
				1・3型	2型	8型
U9	SL77	1 2 3 8	24／42	25〜33 33〜41	29〜33 33〜41	29〜33 33〜37 37〜42 42〜46