FG3 SERIES

■左右勝手共通

FG3−1型

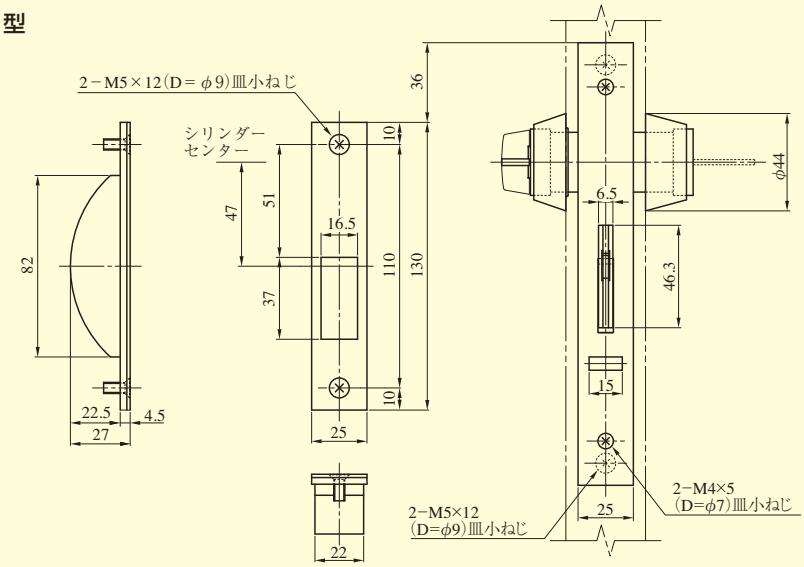

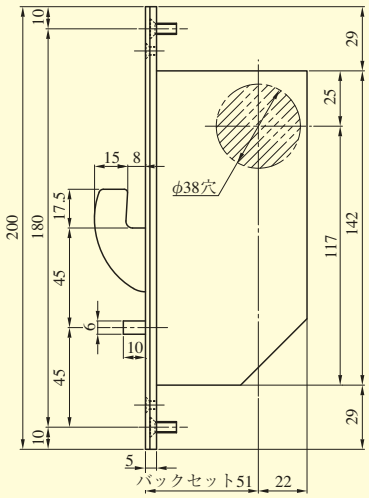

室外側非常開、表示装置　FG3−8BG型

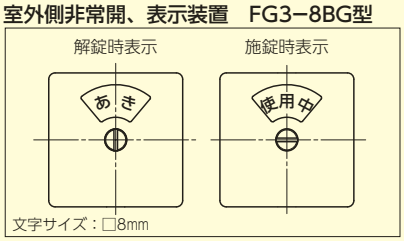

室外側非常開、表示装置　FG3−8型

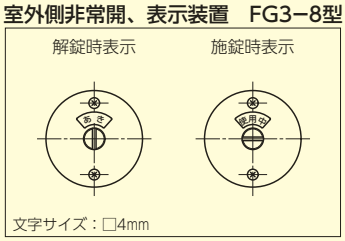

非常開側切欠

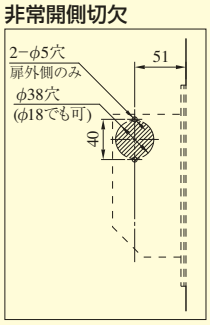

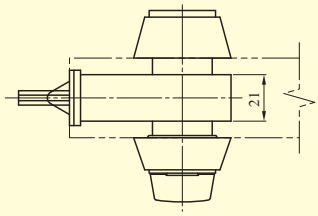

FG3−8、−8BG型

FG3−8BG型

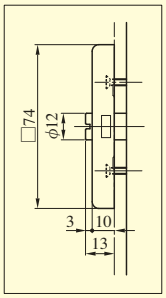

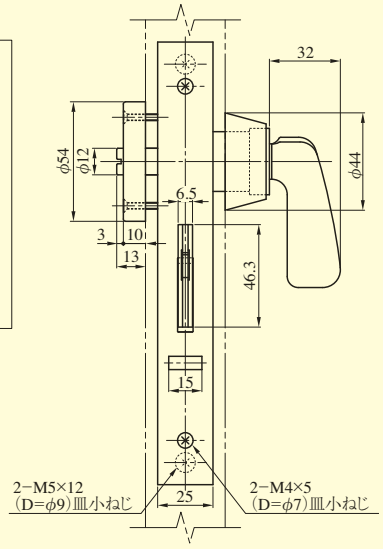

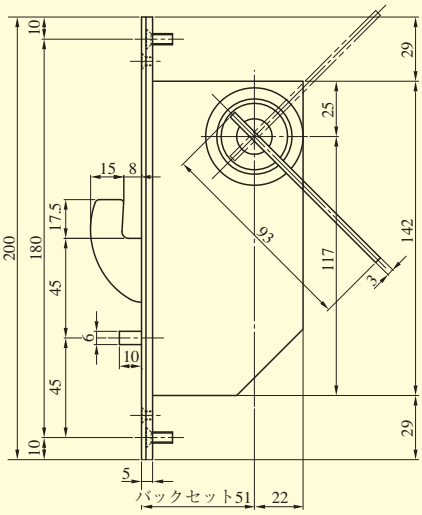

室内側サムターン

HASサムターン形状

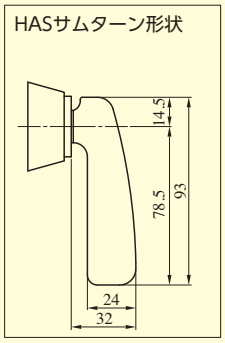

AHサムターン形状

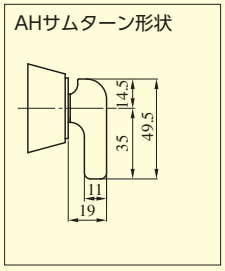

ストライク、トロヨケはFG3−1と同一

(注) FG3−8、−8BG型の引き残し寸法は110mm以上にしてください。

装着可能シリンダー	型　式	機　能	バックセット(mm)／ケース深さ(mm)	扉厚(mm以上〜mm未満)
U9 PR(−J) LB(−J) JN	FG3	1　1HAS 2　1AH 3　8AH 4　8BGAH 8 8BG	51／73	29〜33 33〜42 42〜50 50〜58 58〜66