POMR SERIES

■左右勝手共通

POMR913型

本製品はL2フロント（段付Lフロント）付が標準です（一般扉の場合）

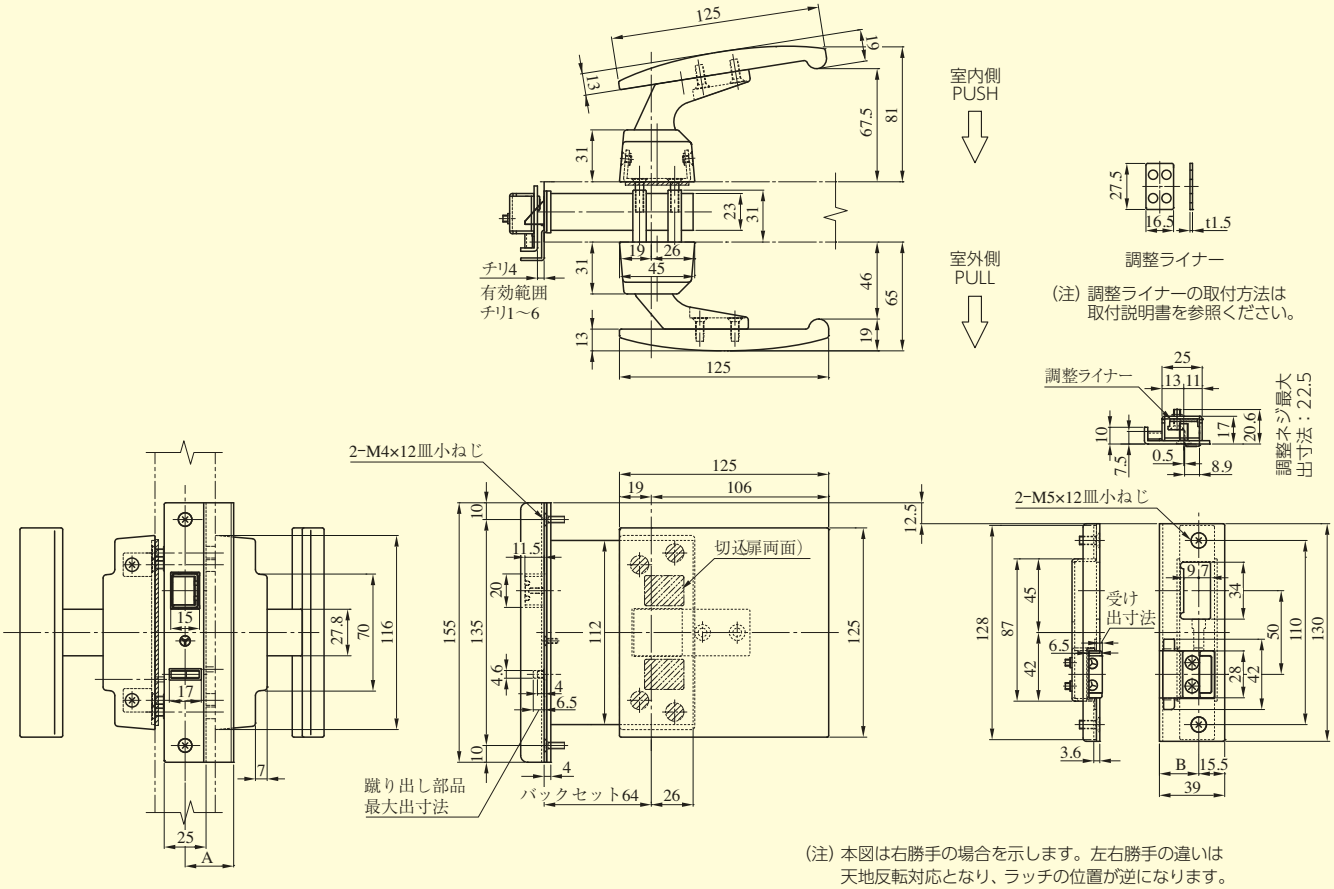

(注) 本図は右勝手の場合を示します。左右勝手の違いは
天地反転対応となり、ラッチの位置が逆になります。

切込形状

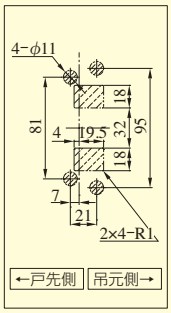

●扉厚によるA、B、C寸法（単位mm）

扉厚	フロント（A寸法）	ストライク（B寸法）	ストライク切欠（C寸法）
36	29	23.5	21
40	31	25.5	23

(注) 他の扉厚に関してはご相談ください。

対震ストライク外観図（チリ10mm用）

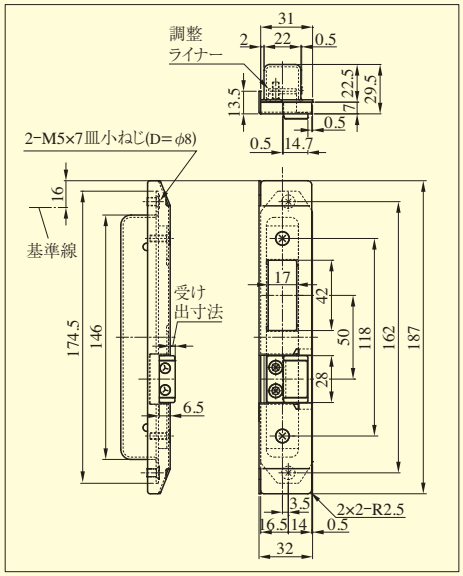

切欠寸法の詳細はお問合せください。

ストライク・トロヨケユニット 切欠寸法図

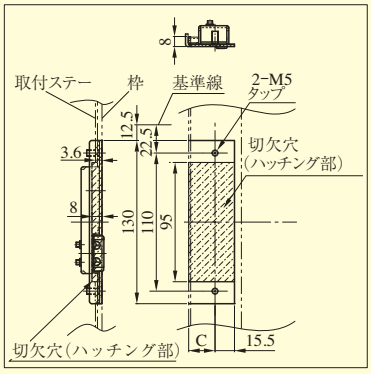

左勝手の場合

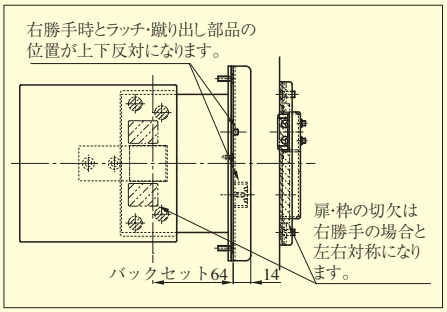

POMR