ND2R－BL／ND2R－ATBL SERIES

■左右勝手共通

U9ND2R－1BL型

●扉厚によるA寸法(単位mm)

扉厚(mm以上～mm未満)	A寸法
35～38	6.3(取付時に切断する)
38～40	9.3(取付時に切断する)
40～43	11.3(出荷時の状態で使用)
43～46	14.3(取付時に切断する)
46～48	17.3(取付時に切断する)
48～50	19.3(出荷時の状態で使用)

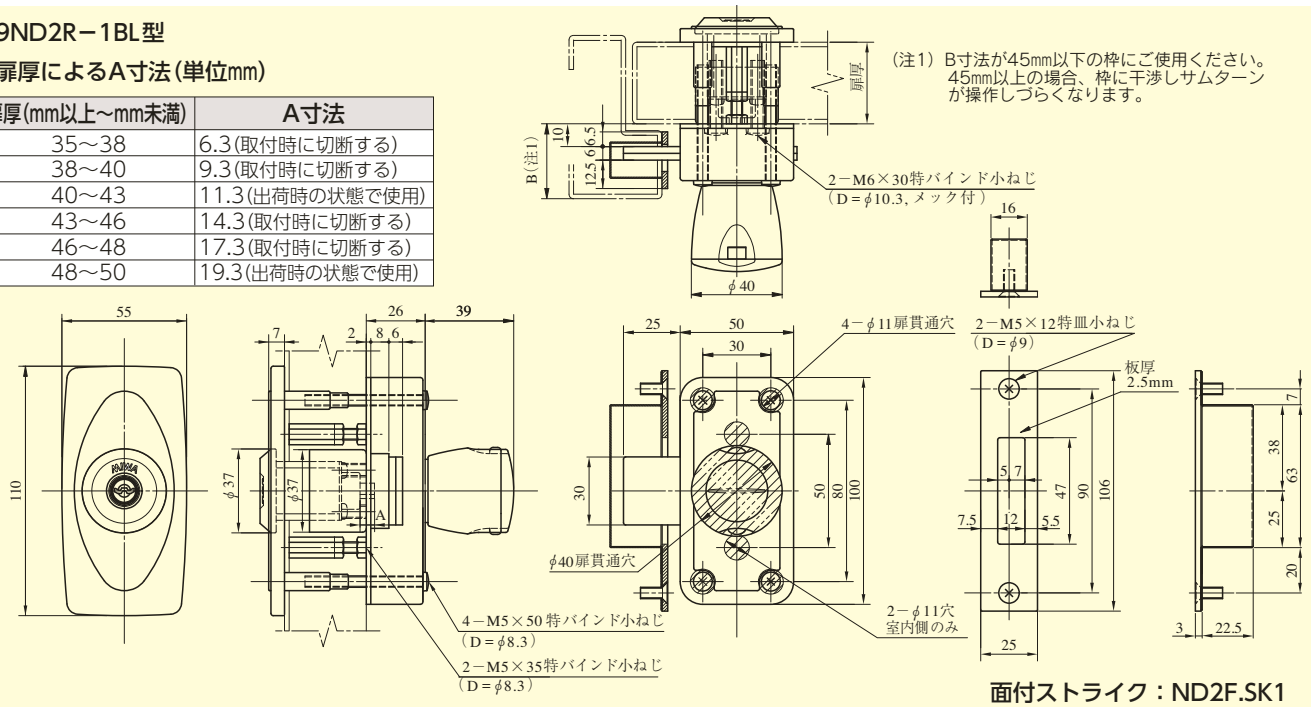

面付ストライク：ND2F.SK1
(別途御手配品)

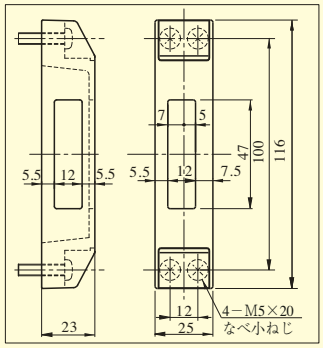

U9ND2R－1ATBL型

●扉厚によるA寸法(単位mm)

扉厚(mm以上～mm未満)	A寸法
35～40	13.7(出荷時の状態で使用)
40～43	17.2(取付時に交換する)
43～48	22.7(取付時に切断する)
48～50	26.7(出荷時の状態で使用)

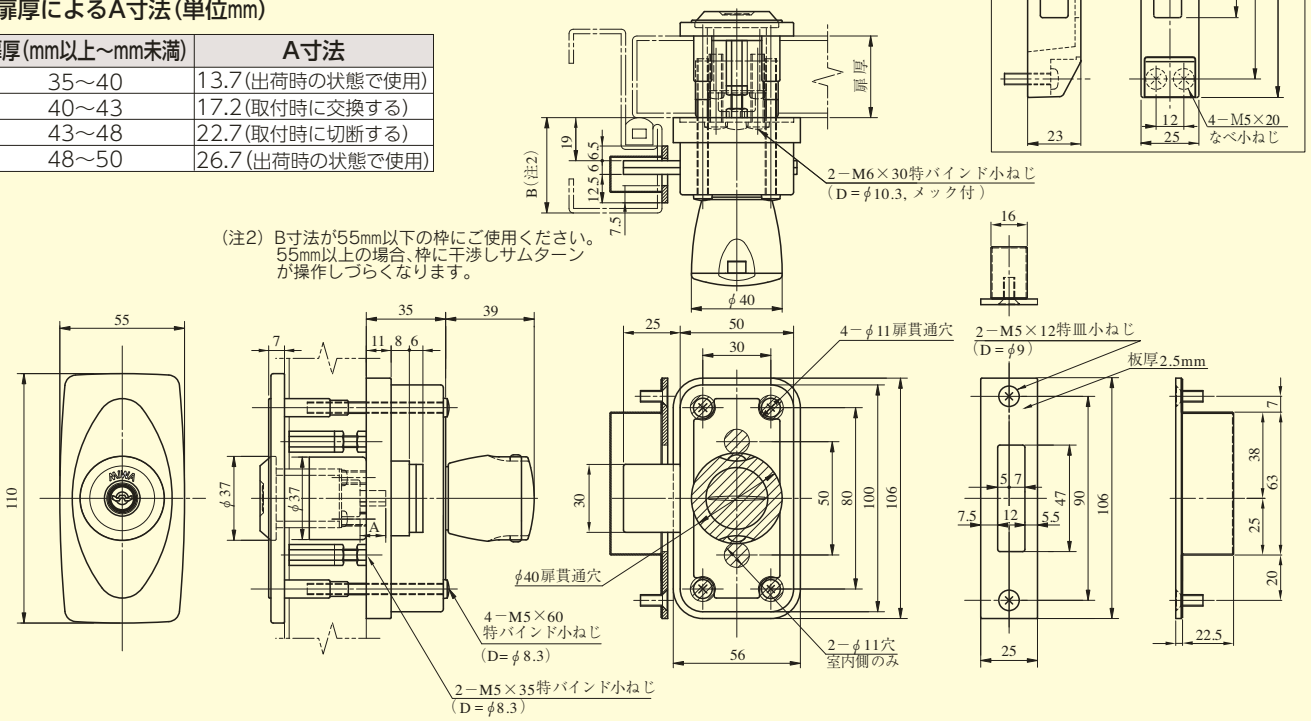

装着可能シリンダー	型　式	機　能	扉厚(mm以上～mm未満)
U9 PR－J LB－J JN	ND2R－BL	1	35～43 43～50
	ND2R－ATBL		