MHS－E SERIES

■左右勝手あり

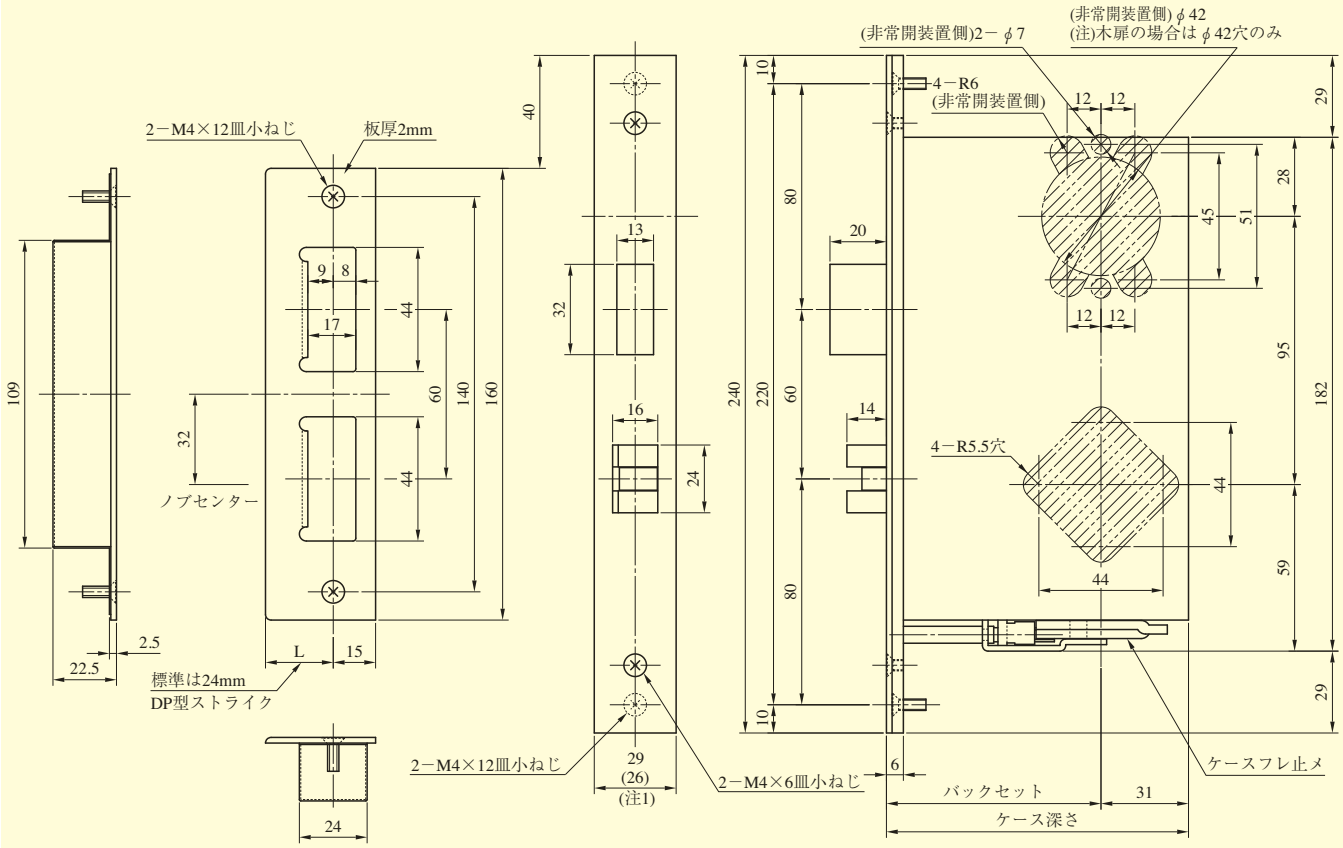

(注1) フロント幅26mmは6MHS－E型です。
(注2) 本製品は鋼製扉の扉材の板厚寸法がt0.5mm以上～t2.0mm以下の対応となります。
(注3) MHS－BE型の場合、非常カバーが（　）内寸法になります。
(注4) MHS－EH型の場合の電気仕様と内部回路はP408を参照ください。
(注5) 非常開装置付シリンダーの扉厚による寸法図はP409を参照ください。

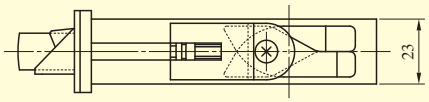

非常開装置付シリンダーユニットの取付について

スチール扉へのカバートリツケイタ取付の必要スペース
スチール扉取付の場合、カバートリツケイタを回転させるため、扉面に下記のフラットスペースが必要です。

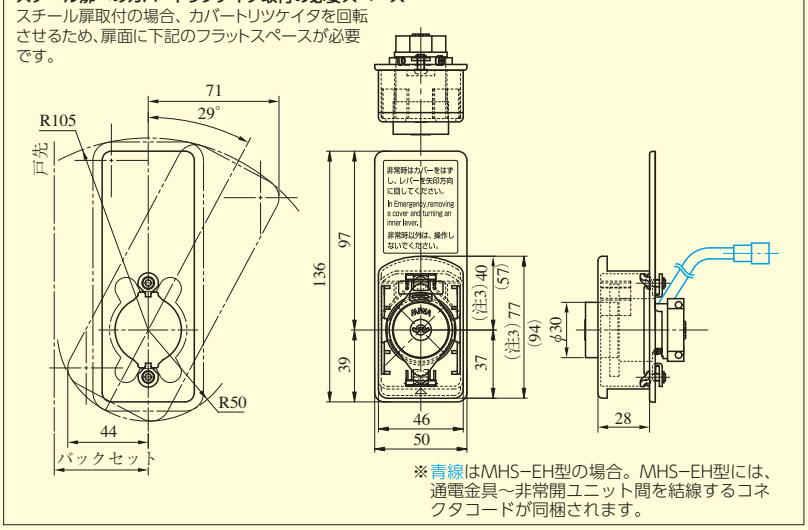

※青線はMHS－EH型の場合。MHS－EH型には、通電金具～非常開ユニット間を結線するコネクタコードが同梱されます。

●扉厚によるストライクのL寸法（単位mm）

片開き扉用		
扉厚(以上～未満)	記号	L寸法
34～42	DP	24
42～50	ER	28
50～58	FT	32
58～66	G	36

両開き扉用		
扉厚(以上～未満)	記号	L寸法
34～37	L	18
37～42	CM	20
42～46	N	22
46～50	DP	24
50～54	Q	26
54～58	ER	28
58～62	S	30
62～66	FT	32

非常開装置なしの場合のシリンダーおよびサムターン側の切欠

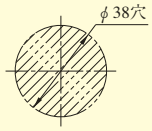

装着可能シリンダー	型　式	レバーハンドル形状	機　能	バックセット(mm)／ケース深さ(mm)	スペーシング(mm)	扉厚(mm以上～mm未満)
U9 PR LB JN	MHS※－E	D W U P Q C	1E 2E 2DE 2EDE 3DE 4E 4EE	76／107 100／131	95	34～42 42～50 50～58 58～66