本締錠

Deadlocks

CONTENTS

型式		本文頁	切込外観図頁
DVF	鎌デッド本締錠（防犯建物部品）	256	277
DV	本締錠（防犯建物部品）	257	277
DA	本締錠	258	281
DA2F	鎌デッド本締錠	259	279
DAF	鎌デッド本締錠	260	280
DVF95/DAF95/DA95	静音本締錠	261	282
DN	本締錠	262	287
AD	自動本締錠	263	284
6DHV	高級本締錠（防犯建物部品）	264	285
DH	本締錠	265	287
TRF	強化ガラス扉用錠	266	290
TRT	強化ガラス扉用錠	266	291
TRU	強化ガラス扉用錠	267	292
DG2	エンジンドア用錠	268	293
GAA	ガードアームロック	269	294
GAF	鎌デッドガードアームロック	270	298
MDA	框扉用錠	271	299
PCL	カムロック	272	300
POSTE	チューブラ本締錠	273	301
NDF	面付本締錠	274	302
NDZ	面付本締錠	275	303
NDZ−AT2	面付本締錠	276	304

DVF SERIES 鎌デッド本締錠（防犯建物部品）

■用途：住宅玄関扉等　■納期：標準納期品●（P3参照）

この製品は指定建物錠です。錠の性能表示はP884をご参照ください。

写真はU9DVF－1型（ST）

■官民合同会議の試験に合格した防犯建物部品です。
防犯建物部品の詳細につきましてはP42、43をご参照ください。

■高い防犯性能を誇る鎌デッドとストライク。
鎌デッドを備えているため、バール攻撃のような暴力破壊行為に対しても高い防犯性能を示します。

■操作性と防犯性を兼ね備えたスイッチ式サムターンB5型を標準装備。

■1ドア2ロック補助錠として最適。
玄関の防犯強度アップのために1ドア2ロック補助錠として最適です。

■スクエアシリンダーも装着可能です。
プッシュプル玄関錠POMシリーズの角形台座と意匠をあわせた、角形タイプのシリンダーも装着できます。通常タイプのシリンダーと仕様が異なりますので、詳細はP432を参照ください。

スクエアシリンダー

■静音化ケースDVF95型もあります。
従来のケースに比べ、施解錠時の発生音を低減させたケースです。詳細はP261をご参照ください。

■対震ストライク付きもあります。（P893参照）
対震ストライク付きも防犯建物部品です。
型式：DAF－G1.STB
DAF－G2.STB
DAF－G3.STB

DVF

■機能

装着可能シリンダー	型　式	外　側	略　図	内　側	用　途　例	JLMA規格
U9 PR(－J) LB(－J) JN	DVF－1	シリンダー	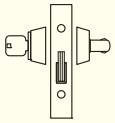	防犯サムターン	ワンドア・ツーロック補助錠 一般扉等	C041
U9 PR(－J) LB(－J) JN	DVF－4	シリンダー	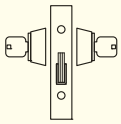	シリンダー	ワンドア・ツーロック補助錠等	C051

■材質・仕上・納期一覧　●：標準納期品

材質・仕上 ＼ 型式	ステンレス製					黄銅製		アルミ製		塗装			
	ST	SB	CB	CD	BK	BS	YB	G1	S1	SF	RV	CG	GL
DVF	●	●	●	●	●	●	●	●	●	●	●	●	●
	色調はP109、204、428参照												

■仕様

バックセット(mm)	51・64
扉厚可能範囲 (mm以上～mm未満)	29～33・33～42・42～50・50～58・58～66

● LB、LB－Jシリンダーの扉厚29～33mmの設定はありません。

DV SERIES 本締錠（防犯建物部品）

■用途：住宅玄関扉等　■納期：標準納期品●（P3参照）

この製品は指定建物錠です。錠の性能表示はP884をご参照ください。

写真はU9DV−1型（ST）

■官民合同会議の試験に合格した防犯建物部品です。
防犯建物部品の詳細につきましてはP42、43をご参照ください。

■強化されたデッドボルト。
デッドボルトの耐押し込み強度、耐側圧強度とも10000N以上あり、バール等を使ったこじ破り攻撃に対しても十分な強度を有しています。またデッドボルト内部に焼き入れ部品を使用し、切断攻撃に対しても高い抵抗力があります。

■操作性と防犯性を兼ね備えたスイッチ式サムターンB5型を標準装備。

■1ドア2ロック補助錠として最適。
玄関の防犯強度アップのために1ドア2ロック補助錠として最適です。

■機能

装着可能シリンダー	型　式	外　側	略　図	内　側	用　途　例	JLMA規格
U9 PR(−J) LB(−J) JN	DV−1	シリンダー	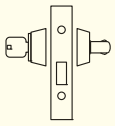	防犯サムターン	ワンドア・ツーロック補助錠 一般扉等	C041
U9 PR(−J) LB(−J) JN	DV−4	シリンダー	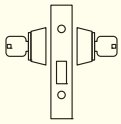	シリンダー	ワンドア・ツーロック補助錠等	C051

■材質・仕上・納期一覧　●：標準納期品

材質・仕上 / 型式	ステンレス製					黄銅製		アルミ製		塗装			
	ST	SB	CB	CD	BK	BS	YB	G1	S1	SF	RV	CG	GL
DV	●	●	●	●	●	●	●	●	●	●	●	●	●
	色調はP109、204、428参照												

■仕様

バックセット(mm)	31・38・51・64・76
扉厚可能範囲 (mm以上〜mm未満)	29〜33・33〜42・42〜50・50〜58・58〜66 G1、S1仕上：33〜42・42〜50

● LB、LB−Jシリンダーの扉厚29〜33mmの設定はありません。

DA SERIES 本締錠

■用途：ワンドア・ツーロック補助錠/点検口/ノブ不要の扉等　■納期：標準納期品● (P3参照)

この製品は指定建物錠です。錠の性能表示はP884をご参照ください。

写真はU9DA－1型

抜群の強度、耐久性を持つ彫込式本締錠です。

■LAシリーズ(P146参照)、MAシリーズ(P216参照)とキー操作が同一ですので、これらのシリーズの補助錠として最適です。

■簡単にシリンダーの交換が可能なインターチェンジャブルシリンダー（詳細はP71参照）が装着できます。
U9シリンダーのみ装着可能です。

■つまみ部分の大きなAHサムターンもあります。
詳細はP454を参照ください。

■非常開装置付　DA－□E型
非常時には鍵がなくても、プラスチックカバーを外し緑色のツマミを回すだけで解錠できます。(詳細は非常錠P395参照)

■静音化ケースDA95型もあります。
従来のケースに比べ、施解錠時の発生音を低減させたケースです。詳細はP261をご参照ください。

■R付フロントDAR型もあります。
フロントR90、ストライクR90

DA

■機能

装着可能シリンダー	型　式	外　側	略　図	内　側	用　途　例	JLMA規格
U9 PR(－J) LB(－J) JN	DA－1	シリンダー	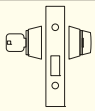	サムターン	ワンドア・ツーロック補助錠 一般扉等	C041
U9 PR(－J) LB(－J) JN	DA－2	シリンダー	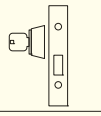	なし	ワンドア・ツーロック補助錠 点検口等	C061
	DA－3	なし	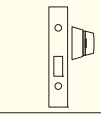	サムターン	ワンドア・ツーロック補助錠 テラス等	C021
U9 PR(－J) LB(－J) JN	DA－4	シリンダー	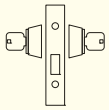	シリンダー	ワンドア・ツーロック補助錠等	C051
	DA－6	非常開装置	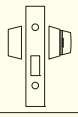	サムターン	トイレ	C091
	DA－8	非常開装置付 表示装置	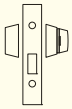	サムターン	トイレ	C091

■材質・仕上・納期一覧

●：標準納品

材質・仕上 / 型式	ステンレス製					黄銅製		アルミ製		塗装			
	ST	SB	CB	CD	BK	BS	YB	G1	S1	SF	RV	CG	GL
DA	●	●	●	●	●	●	●	●	●	●	●	●	●
	色調はP109、204、428参照												

■仕様

バックセット(mm)	31・38・51・64・76・100
扉厚可能範囲 (mm以上～mm未満)	29～33・33～42・42～50・50～58・58～66 塗装、S1仕上：33～42・42～50

(注) LBシリンダーの場合は枠に当たる場合がありますので、バックセット38mm以上のケースでご使用ください。

DA2F SERIES 鎌デッド本締錠

■用途：ワンドア・ツーロック補助錠等　■納期：標準納期品●（P3参照）

この製品は指定建物錠です。錠の性能表示はP884をご参照ください。

写真はPRDA2F－1型（ST）

鎌デッドを備えた防犯性能の高い本締錠です。

■鎌デッドを備えているため、バール攻撃のような暴力破壊行為に対しても高い防犯性を有します。

■ワンドア・ツーロック用の補助錠として最適です。

■POMシリーズ（P426）の本締錠として最適です。

■スクエアシリンダーも装着可能です。

プッシュプル玄関錠POMシリーズの角形台座と意匠をあわせた、角形タイプのシリンダーも装着できます。通常タイプのシリンダーと仕様が異なりますので、詳細はP432を参照ください。

スクエアシリンダー

■デッドに側圧がかかりにくい設計です。

従来のDAFシリーズより、デッドとストライクのクリアランスを大きく取っています。建て付けの狂い等があってもデッドに側圧がかかりにくい設計です。

■防犯サムターン仕様　DA2F－□U型（□＝1、3）

防犯サムターン仕様もあります。より使いやすさを追求した新型防犯サムターン（U1サムターン）が装着できます。

■対震ストライク付きもあります。（P260参照）

DA2F

■機能

装着可能シリンダー	型　式	外　側	略　図	内　側	用　途　例	JLMA規格
U9 PR(－J) LB(－J) JN	DA2F－1	シリンダー	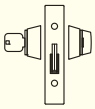	サムターン	ワンドア・ツーロック補助錠 一般扉等	C041
U9 PR(－J) LB(－J) JN	DA2F－2	シリンダー	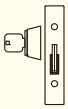	なし	ワンドア・ツーロック補助錠 倉庫、物置等	C061
	DA2F－3	なし	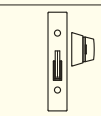	サムターン	ワンドア・ツーロック補助錠 テラス等	C021
U9 PR(－J) LB(－J) JN	DA2F－4	シリンダー	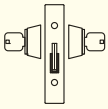	シリンダー	ワンドア・ツーロック補助錠等	C051

■材質・仕上・納期一覧　●：標準納期品

材質・仕上 / 型式	ステンレス製					黄銅製		アルミ製		塗装			
	ST	SB	CB	CD	BK	BS	YB	G1	S1	SF	RV	CG	GL
DA2F	●	●	●	●	●	●	●	●	●	●	●	●	●
	色調はP109、204、428参照												

■仕様

バックセット（mm）	64
扉厚可能範囲 （mm以上～mm未満）	29～33・33～42・42～50・50～58・58～66 塗装、S1仕上：33～42・42～50

DAF SERIES 鎌デッド本締錠

■用途：ワンドア・ツーロック補助錠等　■納期：標準納期品●（P3参照）

この製品は指定建物錠です。錠の性能表示はP884をご参照ください。

鎌デッドを備えた防犯性能の高い本締錠です。

■鎌デッドを備えているため、バール攻撃のような暴力破壊行為に対しても高い防犯性を有します。

■ワンドア・ツーロック用の補助錠として最適です。

■POMシリーズ（P426）の本締錠として最適です。

■対震ストライク付きもあります。（P893参照）
詳細はお問い合わせください。
型式：DAF－G1.STB
DAF－G2.STB
DAF－G3.STB

■静音化ケースDAF95型もあります。
従来のケースに比べ、施解錠時の発生音を低減させたケースです。詳細はP261をご参照ください。

■防犯サムターン仕様　DAF－□B5型（□＝1、3）
サムターンは普通に回すだけでは解錠できません。サムターンの上下にあるスイッチを押し込んだ状態にするとサムターンを回すことができます。不正解錠手口の「サムターン回し」対策に効果的です。（詳細はP42参照）

■機能

装着可能シリンダー	型　式	外　側	略　図	内　側	用　途　例	JLMA規格
U9 PR(－J) LB(－J) JN	DAF－1	シリンダー		サムターン	ワンドア・ツーロック補助錠 一般扉等	C041
U9 PR(－J) LB(－J) JN	DAF－2	シリンダー		なし	ワンドア・ツーロック補助錠 倉庫、物置等	C061
	DAF－3	なし		サムターン	ワンドア・ツーロック補助錠 テラス等	C021
U9 PR(－J) LB(－J) JN	DAF－4	シリンダー		シリンダー	ワンドア・ツーロック補助錠等	C051

■材質・仕上・納期一覧　●：標準納期品

材質・仕上 / 型式	ステンレス製					黄銅製		アルミ製		塗装			
	ST	SB	CB	CD	BK	BS	YB	G1	S1	SF	RV	CG	GL
DAF	●	●	●	●	●	●	●	●	●	●	●	●	●
	色調はP109、204、428参照												

■仕様

バックセット（mm）	64
扉厚可能範囲（mm以上～mm未満）	29～33・33～42・42～50・50～58・58～66 塗装、S1仕上：33～42・42～50

DVF95/DAF95/DA95 SERIES 静音本締錠

■用途：住宅玄関扉等　■納期：標準納期品● (P3参照)

この製品は指定建物錠です。錠の性能表示はP884をご参照ください。

写真はPRDVF95－1型 (ST)
(防犯建物部品)

写真はU9DAF95－1型 (ST)

写真はU9DA95－1型 (ST)

従来のケースに比べ、施解錠時の発生音を低減させた静音化ケースです。

■仕様(DVF95シリーズ)

装着可能シリンダー	U9・PR(−J)・LB (−J)・JN
機能	DVF95−1、−4
バックセット(mm)	64
扉厚可能範囲 (mm以上～mm未満)	33～42・42～50・50～58・58～66 塗装、S1仕上：33～42・42～50

■仕様(DAF95シリーズ)

装着可能シリンダー	U9・PR(−J)・LB (−J)・JN
機能	DAF95−1、−2、−3、−4
バックセット(mm)	64
扉厚可能範囲 (mm以上～mm未満)	29～33・33～42・42～50・50～58・58～66 塗装、S1仕上：33～42・42～50

■仕様(DA95シリーズ)

装着可能シリンダー	U9・PR(−J)・LB (−J)・JN
機能	DA95−1、−2、−3、−4
バックセット(mm)	64
扉厚可能範囲 (mm以上～mm未満)	29～33・33～42・42～50・50～58・58～66 塗装、S1仕上：33～42・42～50

■材質・仕上・納期一覧

●：標準納期品

材質・仕上 / 型式	ステンレス製					黄銅製		アルミ製		塗装			
	ST	SB	CB	CD	BK	BS	YB	G1	S1	SF	RV	CG	GL
DVF95/DAF95 DA95	●	●	●	●	●	●	●	●	●	●	●	●	●
	色調はP109、204、428参照												

DN SERIES 本締錠

■用途：ワンドア・ツーロック補助錠/点検口/ノブ不要の扉等　■納期：標準納期品● (P3参照)

この製品は指定建物錠です。錠の性能表示はP884をご参照ください。

写真はU9DN－1型（ST）

狭框扉専用の本締錠です。

■ つまみ部分の大きなAHサムターンもあります。
詳細はP454を参照ください。

■機能

装着可能シリンダー	型　式	外　側	略　図	内　側	用　途　例	JLMA規格
U9 PR(－J) LB(－J) JN	DN－1	シリンダー	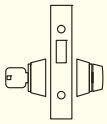	サムターン	ワンドア・ツーロック補助錠 一般扉等	C041
U9 PR(－J) LB(－J) JN	DN－2	シリンダー	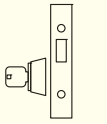	なし	ワンドア・ツーロック補助錠 点検口等	C061
	DN－3	なし	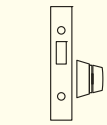	サムターン	ワンドア・ツーロック補助錠 テラス等	C021
U9 PR(－J) LB(－J) JN	DN－4	シリンダー	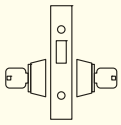	シリンダー	ワンドア・ツーロック補助錠等	C051

■材質・仕上・納期一覧　●：標準納期品

型式＼材質・仕上	ステンレス製				黄銅製	
	ST	SB	CB	CD	BS	YB
DN	●	●	●	●	●	●
	色調はP204参照					

■仕様

バックセット(mm)	DN型　：23・29 DNS型：29
扉厚可能範囲 (mm以上～mm未満)	DN型　：33～42・42～50・50～58・58～66 DNS型：25～33

AD SERIES 自動本締錠

■用途：集合住宅・寮等の出入口/門扉/補助錠/点検口等　■納期：標準納期品●（P3参照）

この製品は指定建物錠です。錠の性能表示はP884をご参照ください。

写真はU9ADS－1型

自動施錠ができる本締錠です。

■キー管理を簡便化

扉を閉めると自動施錠されますのでマンション、寮等の出入口の管理が簡単です。

■片手で操作できます。

キーまたはサムターンで解錠すると、ラッチは引っ込んだ状態になり、扉を開けるとラッチが戻るというラッチホールドリリース機能がありますので、片手で扉を解錠、開扉できます。（ADS、ADT型）

■電気ストライクとの組合せも可能

電気ストライクASシリーズと組合せて使用すれば、遠隔所から電気的に解錠でき、施解錠、扉開閉の確認信号もとれます。

ADシリーズの種類

ADT	：扉を閉めると常時自動施錠。
ADS	：自動施錠機能に加えてラッチストップねじにより、ラッチを引っ込んだままの状態にできる。
ADB	：自動施錠機能に加えてキーまたはサムターンでラッチを引っ込んだままの状態にできる。（この状態では自動施錠になりません。）

AD

■機能

装着可能シリンダー	型　式	外　側	略　図	内　側	使用法 施錠	使用法 解錠	用途例	JLMA規格
U9 PR(−J) LB(−J) JN	AD※−1	シリンダー	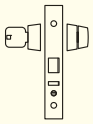	サムターン	扉を閉めると常時自動施錠となる。	外側からキー、内側からサムターンにて解錠する。	集合住宅、寮の共用玄関等	ADT:C103 ADS:C042 ADB:C042
U9 PR(−J) LB(−J) JN	AD※−2	シリンダー	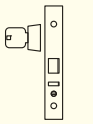	なし	扉を閉めると常時自動施錠となる。	外側からキーにて解錠する。内側から解錠できない。	点検口等	ADT:C183 ADS:C062 ADB:C061
	AD※−3	なし	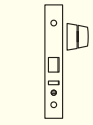	サムターン	扉を閉めると常時自動施錠となる。	外側から解錠できない。内側からサムターンにて解錠する。	テラス等	ADT:C073 ADS:C022 ADB:C022
U9 PR(−J) LB(−J) JN	AD※−4	シリンダー	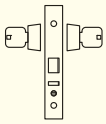	シリンダー	扉を閉めると常時自動施錠となる。	いずれの側からもキーにて解錠する。	倉庫等	ADT:C163 ADS:C052 ADB:C051

●シリーズ名の次にある※は、ADシリーズの種類（T、S、B）を示します。

■材質・仕上・納期一覧

●：標準納期品

材質・仕上 / 型式	ステンレス製				黄銅製	
	ST	SB	CB	CD	BS	YB
AD	●	●	●	●	●	●
	色調はP204参照					

■仕様

バックセット（mm）	34・51・64
扉厚可能範囲（mm以上～mm未満）	29～33・33～42・42～50・50～58・58～66
有効チリ寸法（mm）	1～6以内

6DHV SERIES 高級本締錠（防犯建物部品）

■用途：住宅玄関扉等　■納期：標準納期品●（P3参照）

この製品は指定建物錠です。錠の性能表示はP884をご参照ください。

写真はU96DHV－1型（ST）

■官民合同会議の試験に合格した防犯建物部品です。
防犯建物部品の詳細につきましてはP42、43をご参照ください。

■強化されたデッドボルト。
デッドボルトの耐押し込み強度、耐側圧強度とも10000N以上あり、バール等を使ったこじ破り攻撃に対しても十分な強度を有しています。またデッドボルト内部に焼き入れ部品を使用し、切断攻撃に対しても高い抵抗力があります。

■操作性と防犯性を兼ね備えたスイッチ式サムターンB5型を標準装備。

■6MHVシリーズ（P207参照）、6LHVシリーズ（P132参照）とキー操作が同一ですのでこれらのシリーズの補助錠として最適です。

■機能

装着可能シリンダー	型　式	外　側	略　図	内　側	用　途　例	JLMA規格
U9 PR LB JN	6DHV−1	シリンダー	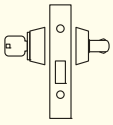	防犯サムターン	ワンドア・ツーロック補助錠 一般扉等	C041
U9 PR LB JN	6DHV−4	シリンダー	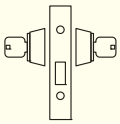	シリンダー	ワンドア・ツーロック補助錠等	C051

■材質・仕上・納期一覧

●：標準納期品

型式＼材質・仕上	ステンレス製				黄銅製	
	ST	SB	CB	CD	BS	YB
6DHV	●	●	●	●	●	●
	色調はP204参照					

■仕様

バックセット（mm）	64・76・100
扉厚可能範囲（mm以上～mm未満）	33～42・42～50・50～58・58～66

DH SERIES 本締錠

■用途：ワンドア・ツーロック補助錠（MH、LHシリーズ用）　■納期：標準納期品●（P3参照）

この製品は指定建物錠です。錠の性能表示はP884をご参照ください。

写真はU9DH−1型（ST）

最高級の彫込式本締錠です。

■MHシリーズ（P210参照）、LHシリーズ（P134参照）とキー操作が同一ですので、これらのシリーズの補助錠として最適です。

■簡単にシリンダーの交換が可能なインターチェンジャブルシリンダー（詳細はP71参照）が装着できます。
U9シリンダーのみ装着可能です。

■機能

装着可能シリンダー	型　式	外　側	略　図	内　側	用　途　例	JLMA規格
U9 PR(−J) LB(−J) JN	DH−1	シリンダー	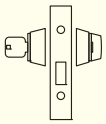	サムターン	ワンドア・ツーロック補助錠 一般扉等	C041
U9 PR(−J) LB(−J) JN	DH−2	シリンダー	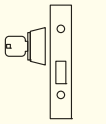	なし	ワンドア・ツーロック補助錠 点検口等	C061
	DH−3	なし	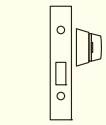	サムターン	ワンドア・ツーロック補助錠 テラス等	C021
U9 PR(−J) LB(−J) JN	DH−4	シリンダー	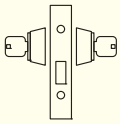	シリンダー	ワンドア・ツーロック補助錠等	C051
	DH−6	非常開装置	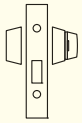	サムターン	トイレ	C091
	DH−8	非常開装置付 表示装置	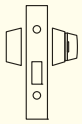	サムターン	トイレ	C091

■材質・仕上・納期一覧

●：標準納期品

型式＼材質・仕上	ステンレス製				黄銅製	
	ST	SB	CB	CD	BS	YB
DH	●	●	●	●	●	●
	色調はP204参照					

■仕様

バックセット（mm）	64・76・100
扉厚可能範囲 （mm以上〜mm未満）	33〜42・42〜50・50〜58・58〜66

TRF SERIES・TRT SERIES 強化ガラス扉用錠

■用途：強化ガラス扉　■納期：標準納期品● /受注生産品● (P3参照)

この製品は指定建物錠です。錠の性能表示はP884をご参照ください。

写真はU9TRF－4型（ST）

写真はU9TRT－4型（ST）

強化ガラス扉用の錠前です。

■開き扉用のTRF型と引戸用のTRT型があります。

■框扉用としてTRFK、TRTK型があります。

■TRTシリーズはストライクがオプションとなります。(詳細はP290参照)

TRF
TRT

■機能

装着可能シリンダー	型　式	外　側	略　図	内　側	用　途　例	JLMA規格
U9 PR LB JN	TRF－1 TRT－1	シリンダー	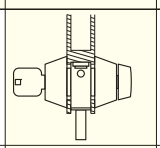	サムターン	強化ガラス扉等	G041
U9 PR LB JN	TRF－2 TRT－2	シリンダー	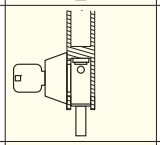	なし	強化ガラス扉等	G061
	TRF－3 TRT－3	なし	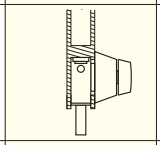	サムターン	強化ガラス扉等	G021
U9 PR LB JN	TRF－4 TRT－4	シリンダー	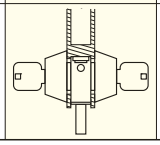	シリンダー	強化ガラス扉等	G051

● LBシリンダーを装着する場合は、上框用と下框用で仕様が異なります。型式は下記のようにご指示ください。シリーズ名の次にある□は、機能番号1～4を示します。
TRF　上框用：LBTRFU－□、下框用：LBTRFD－□
TRT　上框用：LBTRTU－□、下框用：LBTRTD－□

■材質・仕上・納期一覧　●：標準納期品　●：受注生産品

型式＼材質・仕上	ステンレス製			
	ST	SB	CB	CD
TRF・TRT	●	●	●	●
TRFK	●	●	●	●
TRTK	●	●	●	●
	色調はP204参照			

■仕様

扉厚可能範囲 (mm以上～mm未満)	25～29・29～33・33～42・42～50・50～58 58～66

TRU SERIES 強化ガラス扉用錠

■用途：強化ガラス扉　■納期：標準納期品● /受注生産品● (P3参照)

この製品は指定建物錠です。錠の性能表示はP884をご参照ください。

写真はU9TRU−1型（ST）
（左勝手を示す）

シリンダーの扉からの突出寸法が小さい強化ガラス扉用の錠前です。

■左右勝手があります。

■ストライクはオプションとなります。
（詳細はP292参照）

■機能

装着可能シリンダー	型　式	外　側	略　図	内　側	用　途　例	JLMA規格
U9 PR LB JN	TRU−1	シリンダー	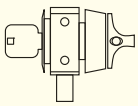	サムターン	強化ガラス扉等	G041
U9 PR LB JN	TRU−2	シリンダー	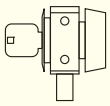	なし	強化ガラス扉等	G061
	TRU−3D	なし （ダミーシリンダー付）	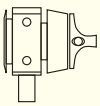	サムターン	強化ガラス扉等	G021
U9 PR LB JN	TRU−4	シリンダー	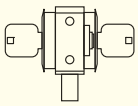	シリンダー	強化ガラス扉等	G051

●装着シリンダー・扉厚・型式により切欠が異なりますので十分ご注意ください。（切込外観図P292参照）
●LBシリンダーの場合は逆マスターされる側のみの対応となりますのでご注意ください。

■材質・仕上・納期一覧

●：標準納期品　●：受注生産品

材質・仕上 / 型式	ステンレス製			
	ST	SB	CB	CD
TRU	●	●	●	●
	色調はP204参照			

■型式と扉厚の関係

扉厚可能範囲（mm以上〜mm未満） / 型式	TRU−1	TRU−2	TRU−3D	TRU−4
28	❶	❸	❶	—
40〜46	❷	❹	❷	❺

(注1) 扉厚28mmのTRU−4型はありません。
(注2) 表中の数字はP292の参考図に対応しています。

■仕様

バックセット(mm)	48・100・125・150
扉厚可能範囲（mm以上〜mm未満）	28・40〜46
左右勝手の見方 戸先側から見て、シリンダー（機能4型の場合は戸先側にくるシリンダー）が右側の場合は右勝手、左側の場合は左勝手となります。	左勝手 右勝手

TRU

DG2 SERIES エンジンドア用錠

■用途：エンジンドア等　■納期：標準納期品●（P3参照）

この製品は指定建物錠です。錠の性能表示はP884をご参照ください。

写真はU9DG2D−1型（ST）

シリンダー、サムターンの扉からの突出寸法が小さく、防犯性・施工性を向上させたエンジンドア用の錠前です。

■扉の引き残しがなくなります。
シリンダーとサムターンの扉からの突出寸法が小さいので、ドアを最後まで引き込めます。

■バール等によるエンジンドアの持ち上げに対し、高い防犯性能を示します。
デッドボルト突出寸法を大きくし、ストライクとの係り量が増えました。また、デッドボルトの耐押し込み強度、耐側圧強度とも10000N以上あり、バール等を使った暴力破壊攻撃に対しても十分な強度を有しています。

■ドアを取り外さずにシリンダー、サムターンを取替えることができます。（PAT）
シリンダー、サムターンの取付が戸先側から出来ます。

■ストライクはオプションとなります。（詳細はP293参照）

■機能

装着可能シリンダー	型　式	外　側	略　図	内　側	用　途　例	JLMA規格
U9 PR LB JN	DG2D−1	シリンダー	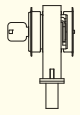	サムターン	エンジンドア	C041
U9 PR LB JN	DG2D−2	シリンダー	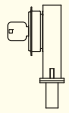	なし	エンジンドア	C061
	DG2D−3	なし	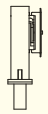	サムターン	エンジンドア	C021
U9 PR LB JN	DG2D−4	シリンダー	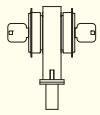	シリンダー	エンジンドア	C051

●シリンダーとサムターンは同軸ではありませんので、切欠には十分ご注意ください。（切込外観図P293参照）
●装着シリンダーにより切欠が異なりますので、十分ご注意ください。
●LBシリンダーの場合は逆マスターされる側のみの対応となりますのでご注意ください。
●本製品は、下部取付専用です。他の箇所（上部等）へのご使用はできませんので十分ご注意ください。

■材質・仕上　色調はP204参照

18−8ステンレス（SUS304）	・ホーニング電解仕上（記号ST） ・バフ仕上（記号SB） ・セラミックブロンズ仕上（記号CB） ・セラミックダークグレイ仕上（記号CD）

■仕様

バックセット（mm）	51
扉厚可能範囲（mm以上〜mm未満）	37〜42・42〜46・46〜50・50〜54・54〜58 58〜62・62〜66

（注）PR、LBシリンダーの場合は扉厚40以上の設定ですのでご注意ください。

GAA SERIES ガードアームロック

■用途：玄関/勝手口/ワンドア・ツーロック補助錠等　■納期：標準納期品● /受注生産品●（P3参照）

この製品は指定建物錠です。錠の性能表示はP884をご参照ください。

写真はPRGAA－1型
（左勝手を示す）

使用例（ガードロック状態）

防犯性に加えて、操作性も考慮したガードアーム付本締錠です。

■ワンドア・ツーロックの補助錠として通常はデッドボルトを２段階に突出させ本締錠として使用し、その位置から１段引っ込ませることによってガードロックの状態になります。ガードロック状態とはデッドボルトを１段突出させることによりストライクの中のガードアームにデッドボルトが掛かり、ドアチェーンを掛けたのと同じ状態になることを言います。この状態では扉を少し開くことができます。

■ガードロックは、外側からキーで解錠することによって外すことができます。

■ガードアームはストライク内に収まっていますので、枠などに当たることはありません。

■左右勝手があります。

■GAAシリーズには標準ストライク以外に寸法、形状等により３種類のストライクがあります。
・標準ストライク付　GAA－1
・L寸法が17mmのストライク付　GAA－1
（ストライクL寸法17とご指示ください。）
・S型ストライク付　GAA－1S
・G型ストライク付　GAA－1G
（G型ストライク（GAA－G・STB）は対震用です。）

（注）ご発注の際は左右勝手をご指示ください。

1段突出（ガードロック状態）

2段突出（本締状態）

■ストライクのバリエーション（オプション）の詳細は切込外観図P294～297をご参照ください。

GAA・STB（SK=L17）　GAA－S・STB　GAA－G・STB

■機能

装着可能シリンダー	型　式	外　側	略　図	内　側	使　用　法	用　途　例	JLMA規格
U9 PR(－J) JN	GAA－1	シリンダー	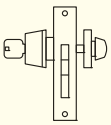	サムターン	・外側からキーにて施解錠 ・内側からサムターンにて施解錠	玄関 勝手口等のワンドア・ツーロック補助錠	C041

●本製品にはLBシリンダーは装着できませんのでご注意ください。

■材質・仕上・納期一覧

●：標準納期品　●：受注生産品

材質・仕上 / 型式	ステンレス製				黄銅製	
	ST	SB	CB	CD	BS	YB
GAA	●	●	●	●	●	●
	色調はP204参照					

■仕様

バックセット（mm）	51・64
扉厚可能範囲（mm以上～mm未満）	33～35・35～37・37～39・39～42 42～44・44～46

（注）シリンダー側扉面からケースの中心までの寸法は18mmのみとなります。

GAF SERIES 鎌デッドガードアームロック

■用途：玄関/勝手口/ワンドア・ツーロック補助錠等　■納期：受注生産品● (P3参照)

この製品は指定建物錠です。錠の性能表示はP884をご参照ください。

写真はPRGAF－1型 (ST)
(左勝手を示す)

使用例 (ガードロック状態)

鎌デッドを備えた防犯性能の高いガードアーム付本締錠です。

GAF

■高い防犯性能を誇る鎌デッドボルト。
鎌デッドを備えているため、バール攻撃のような暴力破壊行為に対しても高い防犯性能を有します。

■利便性を誇るガードアーム錠。
サムターン(またはシリンダー)を45°回すとガードアーム状態、90°回すと施錠状態になります。ガードアーム状態とは、ドアチェーンをかけたのと同じ状態になることをいいます。

■ガードアームに“不正解錠防止カバー”付き。
ガードアーム状態でも不正解錠がされにくいよう、アームには不正解錠防止カバーが付いています。

■ガードアームはストライク内におさまっていますので、枠などに当たることはありません。

■ストライクユニットには左右勝手があります。ご発注の際には左右勝手をご指示ください。

ガードロック状態

本締状態

■機能

装着可能シリンダー	型　式	外　側	略　図	内　側	用　途　例	JLMA規格
U9 PR(−J) JN	GAF−1	シリンダー	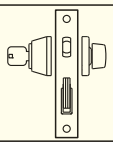	サムターン	玄関勝手口等のワンドア・ツーロック補助錠	C041

●本製品にはLBシリンダーは装着できませんのでご注意ください。

■材質・仕上・納期一覧

●：受注生産品

材質・仕上 / 型式	ステンレス製				黄銅製	
	ST	SB	CB	CD	BS	YB
GAF	●	●	●	●	●	●
	色調はP204参照					

■仕様

バックセット(mm)	64
扉厚可能範囲 (mm以上～mm未満)	33～46
有効チリ寸法(mm)	3～6

(注1) 扉厚に応じたフレドメパイプを同梱するため、扉厚は正確にご指示願います。
(注2) ガードアーム状態のときは暴力行為への耐久力はありません。来客確認のとき等以外は鎌デッドによる施錠状態でご使用ください。

MDA SERIES 框扉用錠

■用途：框扉/防音扉等　■納期：標準納期品●（P3参照）

この製品は指定建物錠です。錠の性能表示はP884をご参照ください。

写真はU9MDA－1型

防犯性、施工性を向上させた開き扉専用の錠前です。上部、下部の框に取り付けることができます。シリンダー、サムターンの取付が戸先側からできます。

■ストライクはオプションとなります。
（詳細はP299参照）

■操作性と防犯性を兼ね備えたスイッチ式サムターンもあります。

（注）取付の際はインパクトドライバーは使用しないでください。また、シリンダー固定ネジは忘れずに締めてください。

■機能

装着可能シリンダー	型　式	外　側	略　図	内　側	用　途　例	JLMA規格
U9 PR(－J) LB(－J) JN	MDA－1	シリンダー	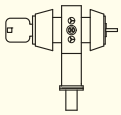	サムターン	框扉 防音扉等	C041
U9 PR(－J) LB(－J) JN	MDA－2	シリンダー	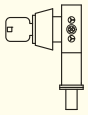	なし	框扉 防音扉等	C061
	MDA－3	なし	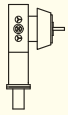	サムターン	框扉 防音扉等	C021
U9 PR(－J) LB(－J) JN	MDA－4	シリンダー	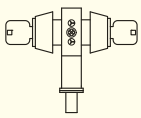	シリンダー	框扉 防音扉等	C051

■材質・仕上・納期一覧

●：標準納期品

材質・仕上 / 型式	ステンレス製				黄銅製	
	ST	SB	CB	CD	BS	YB
MDA	●	●	●	●	●	●
	色調はP204参照					

■仕様

バックセット(mm)	51・64・76・100
扉厚可能範囲 (mm以上～mm未満)	29～33・33～42・42～50・50～58・58～66

（注）本製品にはバックセット38mmはありませんのでご注意ください。

PCL SERIES カムロック

■用途：点検口/トランクルーム等　■納期：標準納期品●（P3参照）

写真はPCL01A型
（シリンダーカバーあり/カム曲げタイプ）

写真はPCL01B型
（シリンダーカバーあり/カムストレートタイプ）

写真はシリンダーカバーを開けたところ

写真はPCL02B型
（シリンダーカバーなし/カムストレートタイプ）

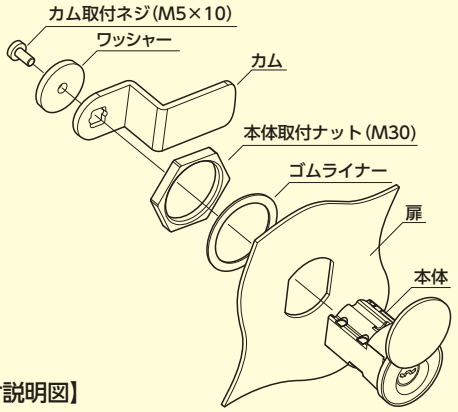

【取付説明図】

PCL

点検口やトランクルームに最適なシリンダーカバー付カムロックです。

■様々なキーシステムに対応可能。

U9、PR等のシリンダーが装着可能ですので、様々なキーシステムを組むことが可能です。

■シリンダーカバー付きとカバーなしの2種類あります。

シリンダーカバー付きは、ゴミやホコリに対して高い耐久性があります。

型式：PCL01/PCL11型（シリンダーカバー付き）
　　PCL02/PCL12型（シリンダーカバーなし）

■施錠忘れ防止にも配慮（施錠時のみキーが抜けるタイプ）

施錠忘れを防ぐため、キーは施錠時のみ抜ける構造になっています。

型式：PCL01型（シリンダーカバー付き）
　　PCL02型（シリンダーカバーなし）

■解錠時にキーが抜けるタイプもあります。

U9シリンダーのみ解錠時にキーが抜けるタイプもあります。
PR、JNシリンダーには設定がありませんのでご注意ください。

型式：PCL11型（シリンダーカバー付き）
　　PCL12型（シリンダーカバーなし）

■カムが付属します。

カムは曲げタイプ（Aタイプ）とストレートタイプ（Bタイプ）の2種類をご用意しています。

（注）シリンダーに差し込んだ状態のキーや、シリンダーカバーを取っ手代わりにして扉を開閉することはおやめください。

■仕様

装着可能シリンダー	U9、PR、JN
キー回転角	右90°/左90°
キー抜き差し位置	PCL01/PCL02型：1箇所（施錠位置のみ） PCL11/PCL12型：2箇所（施錠位置と解錠位置）
取付可能扉厚	1～10mm
左右勝手	PCL01/PCL02型：共通 PCL11/PCL12型：あり（ご発注時はご指示ください）

（注1）本製品にはLBシリンダーは装着できませんのでご注意ください。
（注2）キー抜き差し位置2箇所のタイプはPR、JNシリンダーは装着できませんのでご注意ください。

■材質・仕上

シリンダーカバー	18−8ステンレス（SUS304）	・ヘヤーライン仕上（記号ST） ・バフ仕上（記号SB）
カザリツツ	18−8ステンレス（SUS304）	・ホーニング電解仕上
本体	亜鉛ダイカスト	

■種類

型　式	シリンダーカバー	キー抜き差し位置
PCL01	○	1箇所
PCL02	×	1箇所
PCL11	○	2箇所
PCL12	×	2箇所

■手配方法

ご発注の際には下記のような記号でご指示ください。

U9（シリンダー名） PCL01（02）（型式名） A（カム形状）　｜　PR（シリンダー名） PCL11（12）（型式名） R（左右勝手） B（カム形状）

■推奨締付トルク

本体取付ナット：3.0～3.5 N.m
カム取付ネジ：2.9～3.4 N.m

POSTE SERIES チューブラ本締錠

■用途：自由開き扉の両開きタイプ/ハンガードア等　■納期：標準納期品●（P3参照）

この製品は内部専用シリンダー錠です。指定建物錠ではありません。

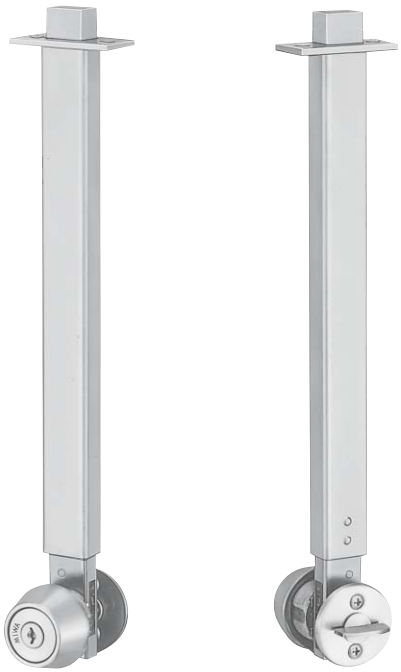

写真はU9POSTE－1型

簡単な加工で取付けることができるチューブラ本締錠です。

■自由開き扉の両開きタイプ、ハンガードアに適しています。

扉の上下部に縦向きに取り付けるため大きなバックセット寸法としました。（上部はバックセット600mm、下部は300mmを使用することを想定しています。）

■扉の上下部で施錠するタイプのため、自由開き扉の両開きタイプの施錠装置として適しています。

■ハンガードアの場合、戸先側の切欠が不要のため戸当たりゴム等を切欠く必要がありません。

■機能

装着可能シリンダー	型　式	外　側	略　図	内　側	用　途　例	JLMA規格
U9 PR	POSTE−1	シリンダー	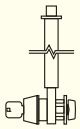	サムターン	自由開き扉の両開きタイプ ハンガードア等	T041
U9 PR	POSTE−2	シリンダー	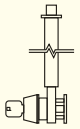	化粧板	自由開き扉の両開きタイプ ハンガードア等	T061
	POSTE−3	ダミーシリンダー	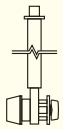	サムターン	自由開き扉の両開きタイプ ハンガードア等	T021
U9	POSTE−4	シリンダー	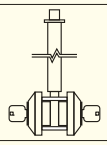	シリンダー	自由開き扉の両開きタイプ ハンガードア等	T051
	POSTE−8	非常開装置付 表示装置	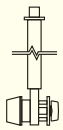	サムターン	自由開き扉の両開きタイプ ハンガードア等	T031

●PRシリンダーは1、2型のみの設定です。LBシリンダーは装着できませんので十分ご注意ください。
●型式により外形寸法とシリンダー、サムターンの切欠が異なりますので十分ご注意ください。

■材質・仕上一覧

1、2、8型シリンダー	18−8ステンレス（SUS304） ヘヤーライン仕上
4型シリンダー	黄銅 ホワイトブロンズメッキ仕上
サムターン、化粧板 フロント、ストライク	18−8ステンレス（SUS304） ヘヤーライン仕上

■仕様

バックセット（mm）	300・600	
扉厚可能範囲 （mm以上〜mm未満）	U9シリンダー	1型、2型、3型：30〜62 4型：30〜40（ただし、40も含む） 8型：30〜46
	PRシリンダー	1型、2型：30〜46

（注）すべての型式において扉厚範囲がとれませんので扉厚を正確にご指示ください。

NDF SERIES 面付本締錠（鎌デッドタイプ）

■用途：住宅玄関ワンドア・ツーロック補助錠　■納期：標準納期品● /受注生産品●（P3参照）

この製品は指定建物錠です。錠の性能表示はP884をご参照ください。

写真はPRNDF－1型（IV）

鎌式デッドボルトを装備した防犯性能の高い面付本締錠です。

■鎌式デッドボルトを装備
防犯性に優れる鎌式デッドボルトを採用しました。バール等の破壊工具を使用してドアをこじ開ける等の暴力的不正解錠方法に対しても効果的です。

■取付強度もUP
補助錠ケースの取付は扉の板材を挟み込む方式を採用して取付強度をUPし、防犯性を高めています。

■ドリル攻撃にも対処
装着するシリンダー内部には複数の高硬度部品を使用しています。ドリル等の携帯電動工具を使用した破壊攻撃に対しても高い抵抗力があります。

■防犯性向上サムターン付
サムターンは普通に回すだけでは空転して解錠できません。サムターンの両側のボタンを指でつまみながら押し込んで回す方式です。

■ソフトデザイン
面付錠ケースは樹脂製カバーを使用し従来にないやわらかいフォルムで住宅インテリアにフィットします。本体カラーは3色（ライトグレー、アイボリー、ブラウン）からお選びいただけます。（色調はP519参照）

■エアタイト扉用NDF－AT型（切込外観図P302参照）もあります。

■面付タイプのストライクも組み合わせ可能です。（オプション品）

NDF

■機能

装着可能シリンダー	型　式	外　側	略　図	内　側	用　途　例	JLMA規格
U9 PR LB JN	NDF−1	シリンダー	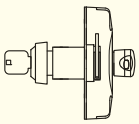	錠ケース、サムターン	住宅玄関ワンドア・ツーロック補助錠	R041
U9 PR LB JN	NDF−2	シリンダー	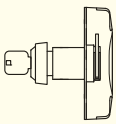	錠ケース	住宅玄関ワンドア・ツーロック補助錠	R061
	NDF−3	なし	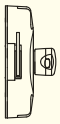	錠ケース、サムターン	住宅玄関ワンドア・ツーロック補助錠	R021

■材質・仕上・納期一覧　●：標準納期品　●：受注生産品

記号	シリンダー 材質	シリンダー 仕上	ケースカバー（AAS樹脂）	納期
ST	18−8ステンレス（SUS304）	ホーニング電解	ライトグレー	●
IV		ホーニング電解	アイボリー	●
CD		セラミックダークグレイ	ライトグレー	●
CB		セラミックブロンズ	ブラウン	●
GL	アルミ	ゴールド色塗装	ライトグレー	●

■仕様

扉厚可能範囲（mm以上～mm未満）	NDF型：25～33・33～42・42～50・50～54 54～58・58～62・62～66 NDF−AT型：33～42

NDZ SERIES 面付本締錠

■用途：間仕切／点検口／トランクルーム等　■納期：標準納期品●（P3参照）

この製品は内部専用シリンダー錠です。指定建物錠ではありません。

写真はU9NDZ－1型

耐久性にすぐれた面付本締錠です。

■点検口や間仕切錠として最適の設計

■エアタイト扉用　NDZ－AT型（切込外観図P303参照）

ストライクはオプションとなります。

■機能

装着可能シリンダー	型　式	外　側	略　図	内　側	用　途　例	JLMA規格
U9 PR LB JN	NDZ－1	シリンダー	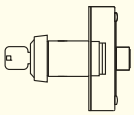	サムターン	間仕切 点検口 トランクルーム等	R041
U9 PR LB JN	NDZ－2	シリンダー	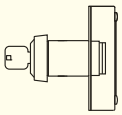	なし	間仕切 点検口 トランクルーム等	R061
	NDZ－3	なし		サムターン	間仕切 点検口 トランクルーム等	R021

■材質・仕上　色調はP521参照

18－8ステンレス (SUS304)	・ホーニング仕上（記号ST） ・セラミックブロンズ仕上（記号CB） ・セラミックダークグレイ仕上（記号CD）

■仕様

ストライク	外開き、内開き兼用ストライク付
扉厚可能範囲 (mm以上～mm未満)	NDZ型：25～33・33～42・42～50・50～54 54～58・58～62・62～66 NDZ－AT型：33～42

NDZ−AT2 SERIES 面付本締錠

■用途：点検口／エアタイト扉用等　■納期：標準納期品●（P3参照）

この製品は内部専用シリンダー錠です。指定建物錠ではありません。

写真はU9NDZ−1AT2型

シリンダーの扉からの突出寸法が小さい面付本締錠です。

■点検口用錠として最適の設計
シリンダーの出寸法が少ないので、点検口用として最適です。

■エアタイト扉用です。
但し、外開きの場合のみ可能です。

■エアタイト扉以外にも使用できます。
シリンダーの扉からの突出寸法が小さいので点検口扉等にも適しています。

■ストライクはオプションとなります。
NDZシリーズのストライク（P303参照）が使用できますので、枠形状に合わせてお選びください。

■機能

装着可能シリンダー	型　式	外　側	略　図	内　側	用　途　例	JLMA規格
U9 JN	NDZ−1AT2	シリンダー	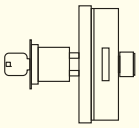	サムターン	点検口 エアタイト扉等	R041
U9 JN	NDZ−2AT2	シリンダー	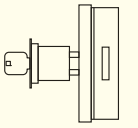	なし	点検口 エアタイト扉等	R061

●装着シリンダーはU9、JNシリンダーのみです。PR、LBシリンダーは装着できませんのでご注意ください。
●扉厚33〜37mmと扉厚37〜50mmのシリンダーの出寸法は異なりますのでご注意ください。

■材質・仕上　色調はP521参照

18−8ステンレス (SUS304)	・ホーニング仕上（記号ST） ・セラミックブロンズ仕上（記号CB） ・セラミックダークグレイ仕上（記号CD）

■仕様

扉厚可能範囲 (mm以上〜mm未満)	33〜37・37〜42・42〜46・46〜50

DVF・DV SERIES

DVF－1型

■左右勝手共通

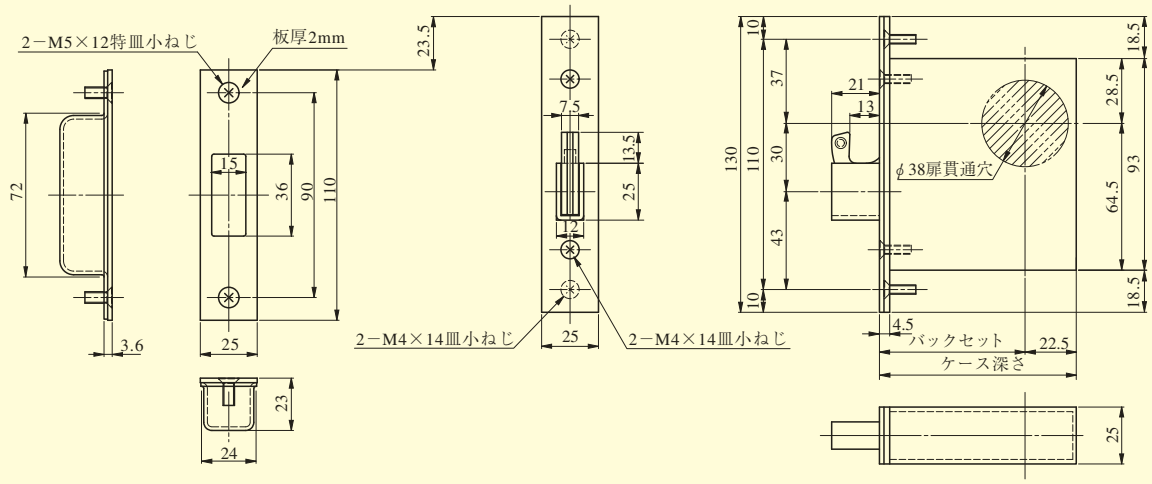

DVF－1型（段付Lフロント）

■左右勝手あり
本図は外開き左勝手を示す

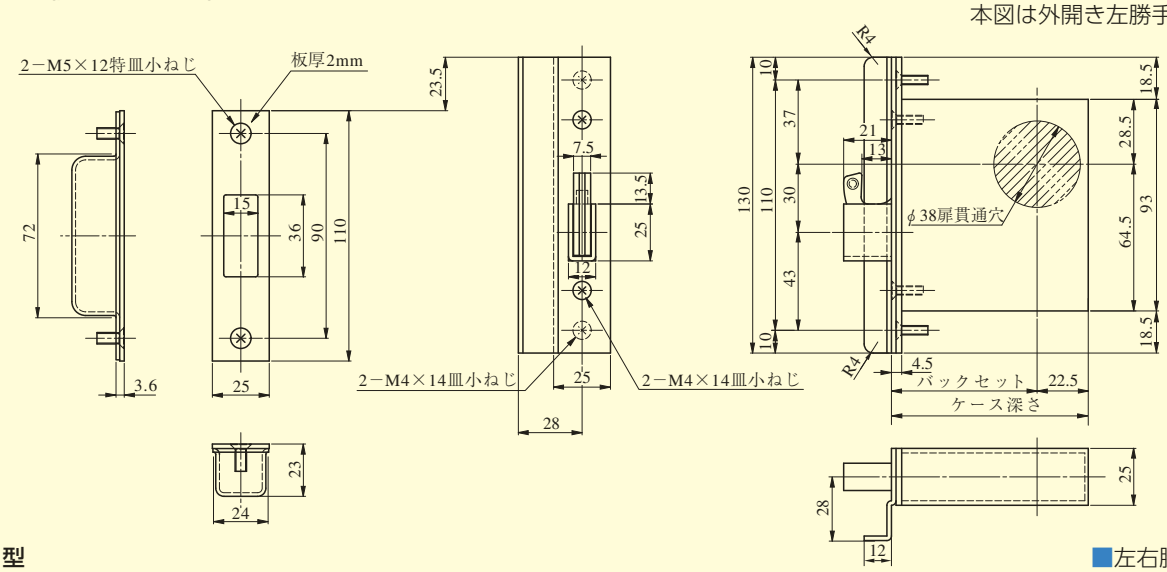

DV－1型

■左右勝手共通

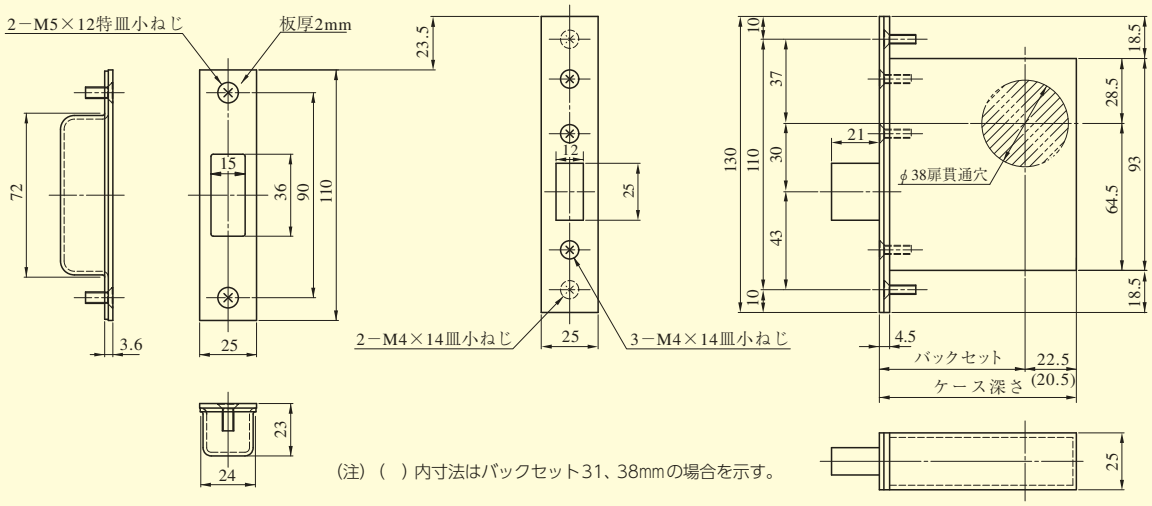

（注）（　）内寸法はバックセット31、38mmの場合を示す。

装着可能シリンダー	型　式	機　能	バックセット（mm）／ケース深さ（mm）	扉厚（mm以上～mm未満）
U9 PR（－J） LB（－J） JN	DVF	1 4	51／73.5 64／86.5	29～33 33～42 42～50 50～58 58～66
	DV		31／51.5　64／86.5 38／58.5　76／98.5 51／73.5	

DVF・DV SERIES　シリンダーの扉厚による寸法図

U9シリンダー、PR（−J）シリンダー、LB（−J）シリンダー、JNシリンダー

扉厚29mm以上～33mm未満

	A	B	C
U9	79.5	41.5	26
PR	79.5	41.5	26
PR−J	82.5	44.5	26
JN	79.5	41.5	26

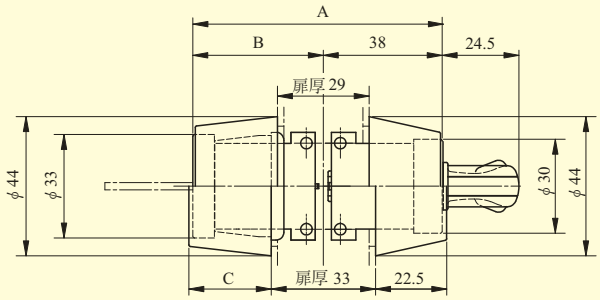

扉厚33mm以上～42mm未満

	A	B	C
U9	79.5	41.5	21.5
PR	79.5	41.5	21.5
PR−J	82.5	44.5	21.5
LB	86.5	48.5	26
LB−J	88.5	50.5	26
JN	79.5	41.5	21.5

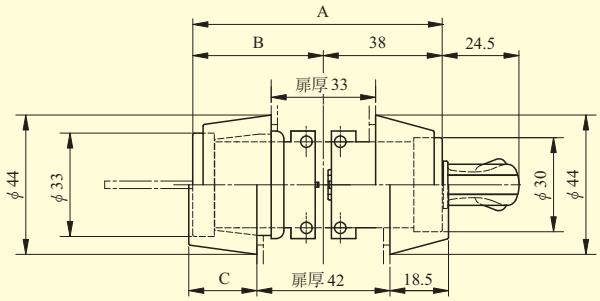

扉厚42mm以上～50mm未満

	A	B	C
U9	79.5	41.5	17.5
PR	79.5	41.5	17.5
PR−J	82.5	44.5	17.5
LB	86.5	48.5	21.5
LB−J	88.5	50.5	21.5
JN	79.5	41.5	17.5

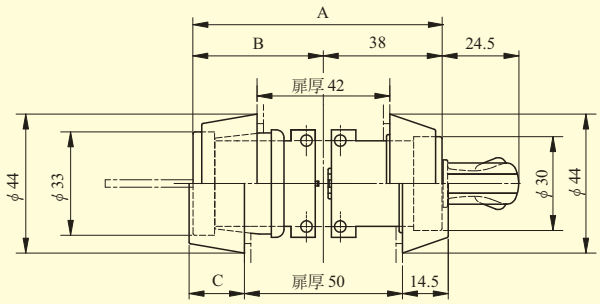

扉厚50mm以上～58mm未満

	A	B	C
U9	79.5	41.5	13.5
PR	79.5	41.5	13.5
PR−J	82.5	44.5	13.5
LB	86.5	48.5	17.5
LB−J	88.5	50.5	17.5
JN	79.5	41.5	13.5

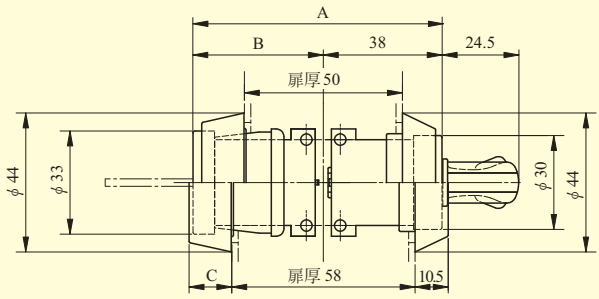

扉厚58mm以上～66mm未満

	A	B	C
U9	79.5	41.5	9.5
PR	79.5	41.5	9.5
PR−J	82.5	44.5	9.5
LB	86.5	48.5	13.5
LB−J	88.5	50.5	13.5
JN	79.5	41.5	9.5

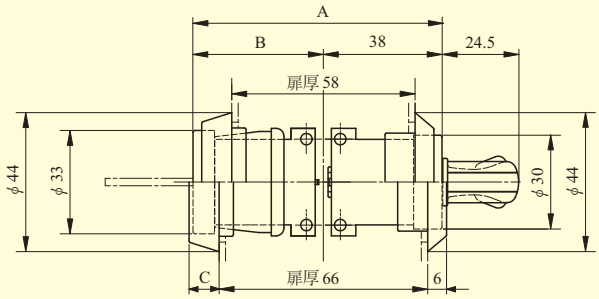

（注）LB、LB−Jシリンダーの扉厚29～33mmの設定はありません。

DA2F SERIES

DA2F型

■左右勝手共通

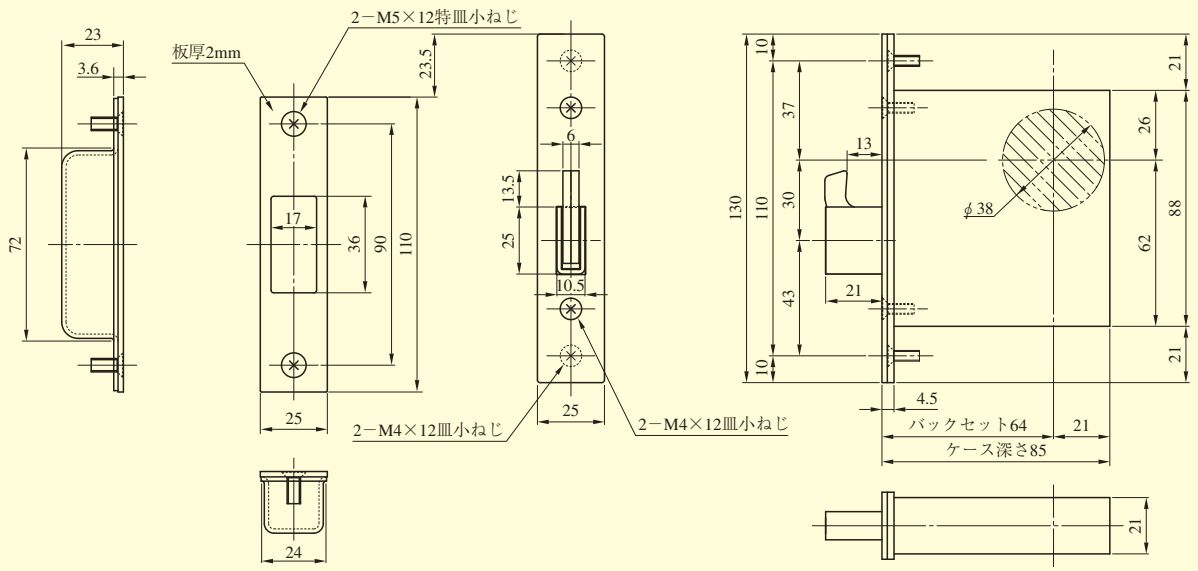

DA2F型（段付Lフロント）

■左右勝手あり
本図は外開き左勝手を示す

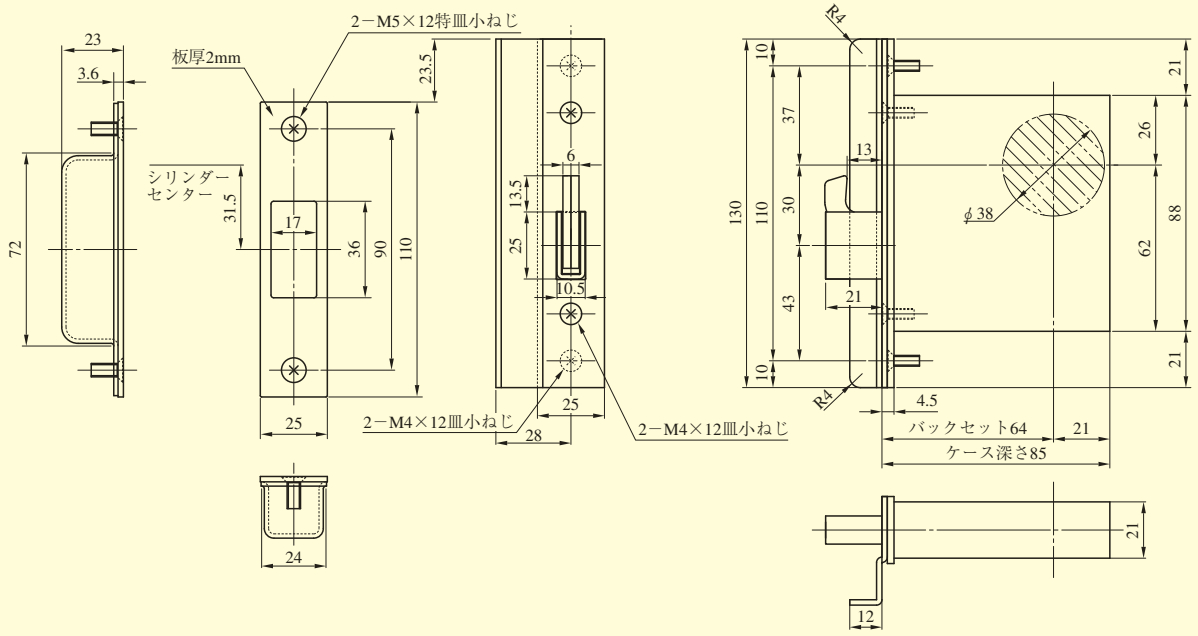

装着可能シリンダー	型　式	機　能	バックセット（mm）／ケース深さ（mm）	扉厚（mm以上〜mm未満）
U9 PR（−J） LB（−J） JN	DA2F	1 2 3 4	64／85	29〜33 33〜42 42〜50 50〜58 58〜66

DAF SERIES

DAF型

■左右勝手共通

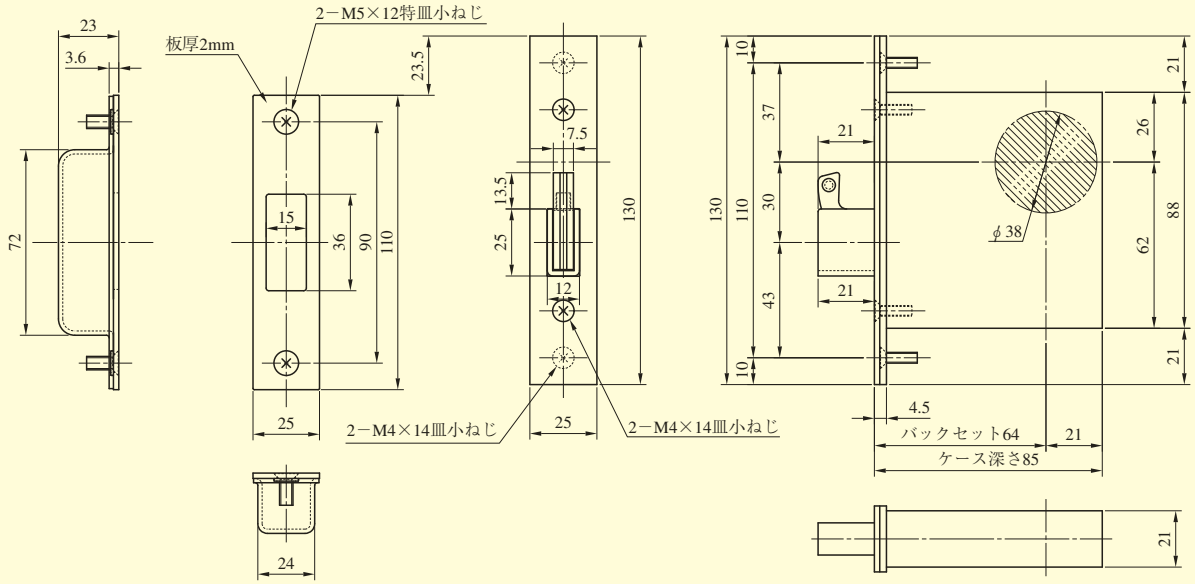

DAF型（段付Lフロント）

■左右勝手あり
本図は外開き左勝手を示す

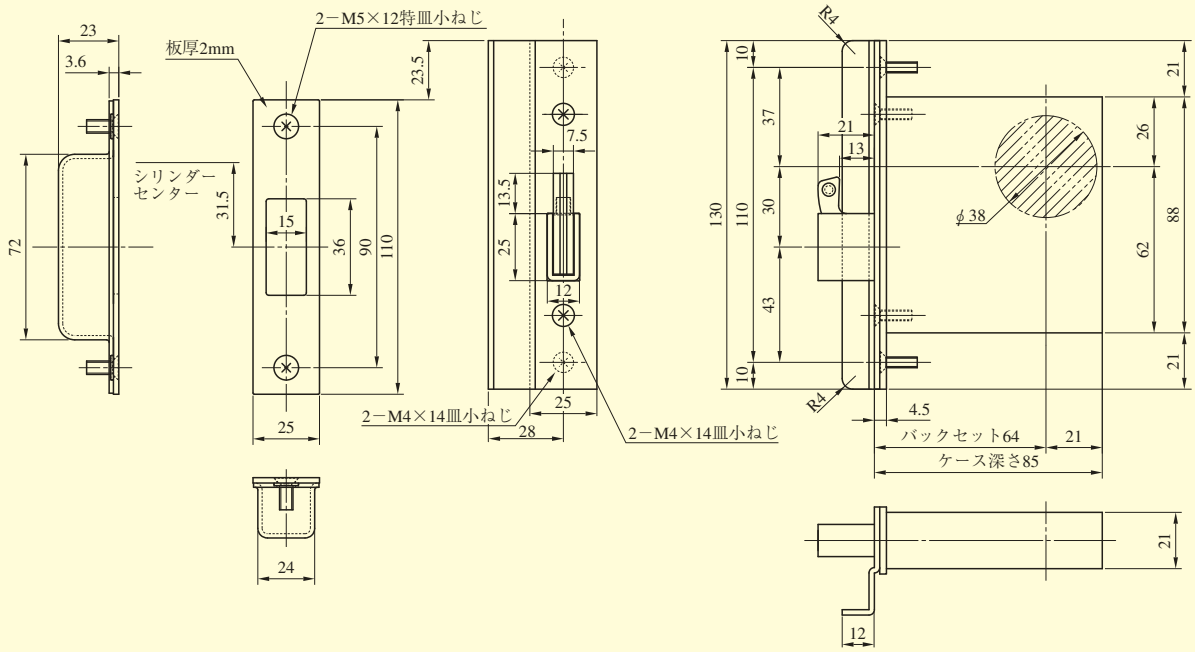

装着可能シリンダー	型　式	機　能	バックセット（mm）／ケース深さ（mm）	扉厚（mm以上〜mm未満）
U9 PR（−J） LB（−J） JN	DAF	1 2 3 4	64／85	29〜33 33〜42 42〜50 50〜58 58〜66

DA SERIES

DA型（標準フロントケース）

■左右勝手共通

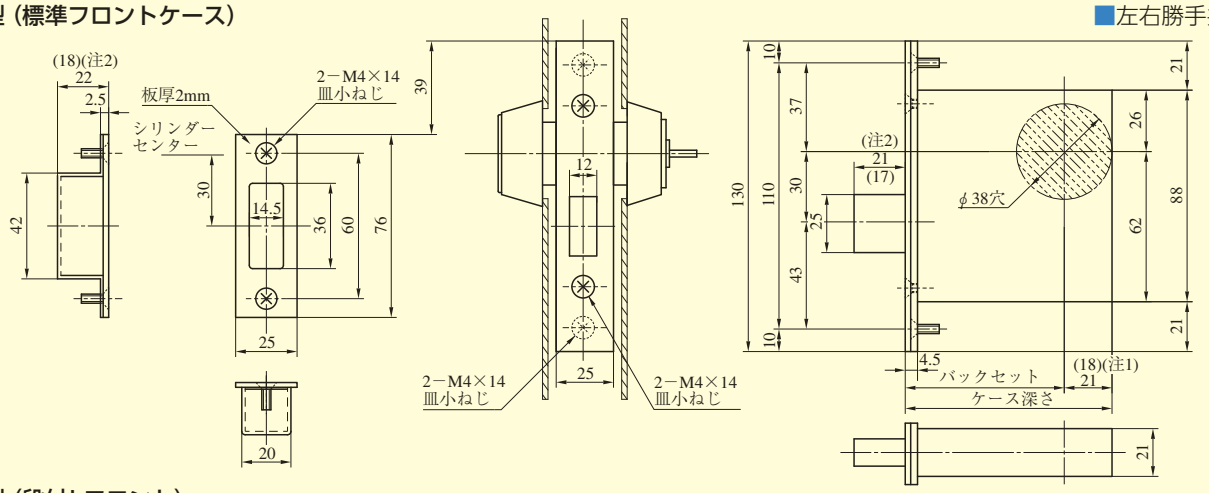

DA型（段付Lフロント）

■左右勝手あり
本図は外開き左勝手を示す

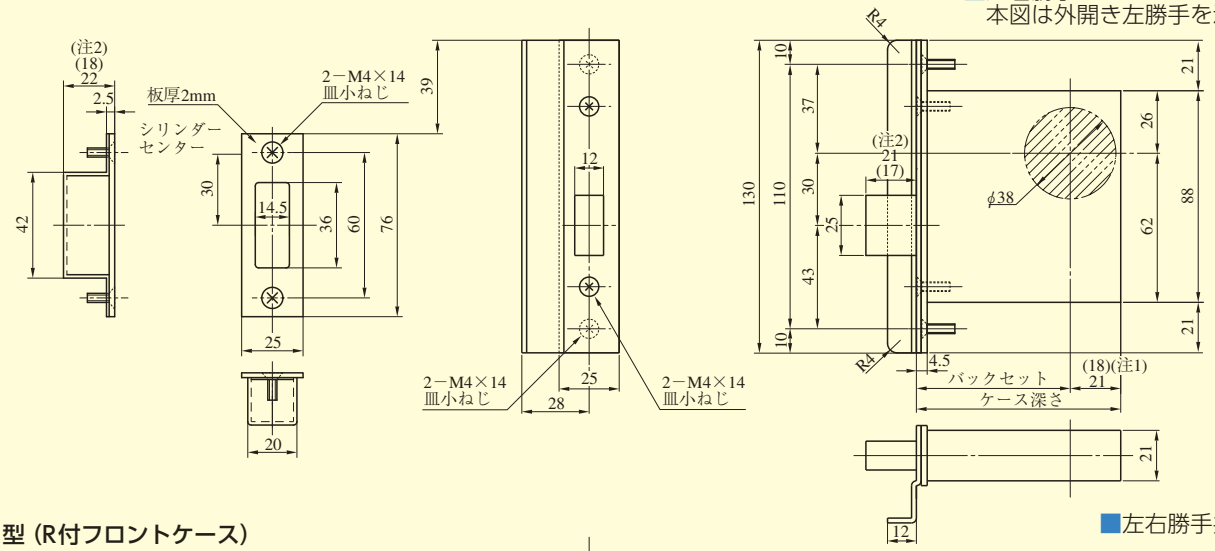

DAR型（R付フロントケース）

■左右勝手共通

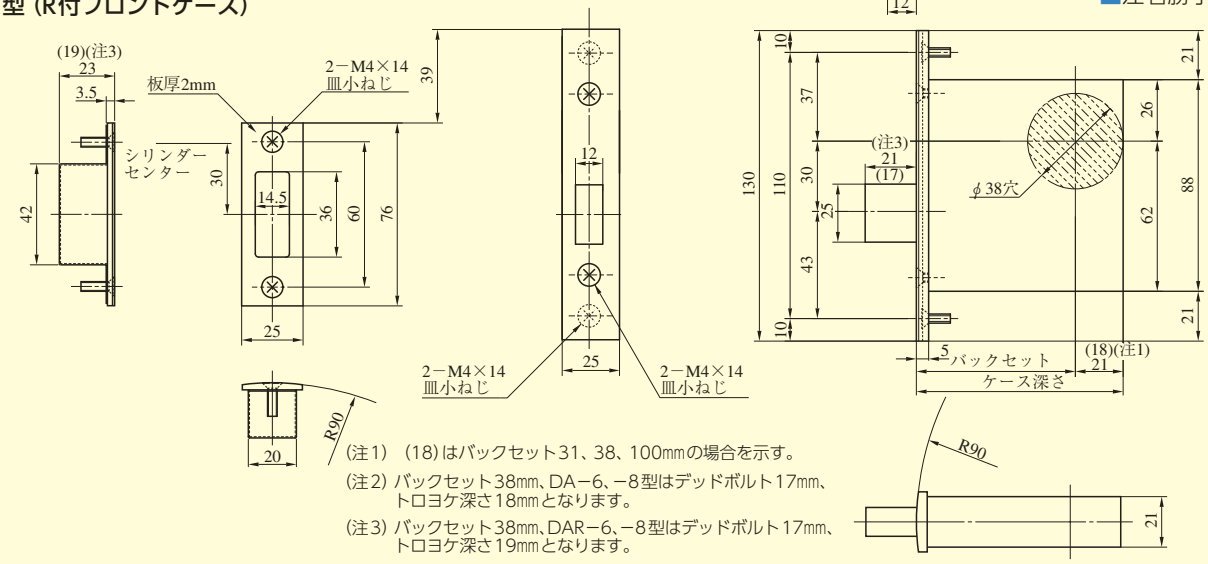

（注1）（18）はバックセット31、38、100㎜の場合を示す。
（注2）バックセット38㎜、DA−6、−8型はデッドボルト17㎜、トロヨケ深さ18㎜となります。
（注3）バックセット38㎜、DAR−6、−8型はデッドボルト17㎜、トロヨケ深さ19㎜となります。

装着可能シリンダー	型　式	機　能	バックセット（mm）／ケース深さ（mm）	扉厚（mm以上〜mm未満）
U9 PR（−J） LB（−J） JN	DA DAR	1 2 3 4 6 8	31／49 38／56 51／72 64／85 76／97 100／118	29〜33 33〜42 42〜50 50〜58 58〜66

（注）LBシリンダーの場合は枠に当たる場合がありますので、バックセット38㎜以上のケースでご使用ください。

DVF95・DAF95・DA95SERIES

■左右勝手共通

DVF95型

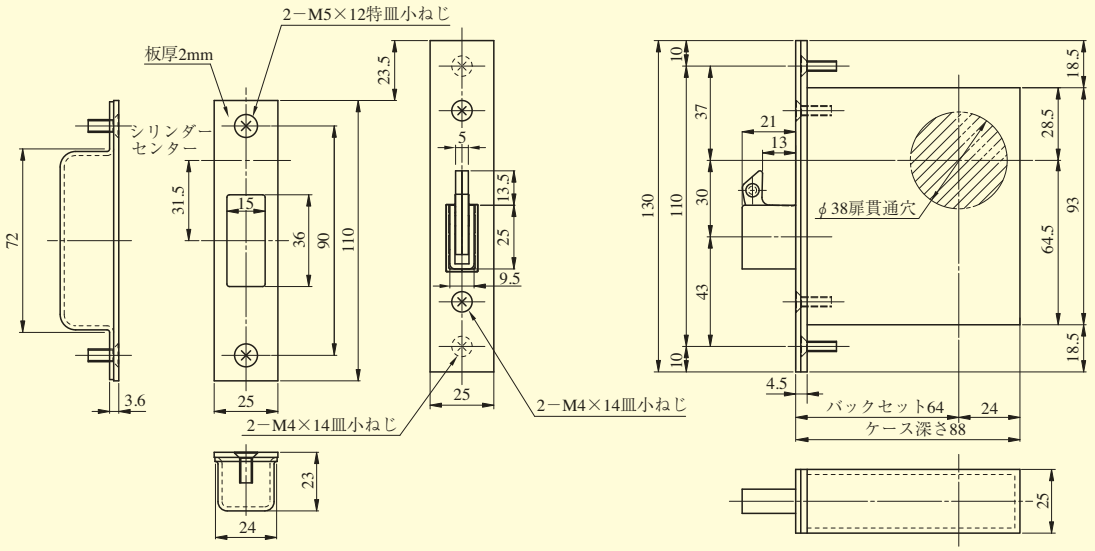

DAF95型

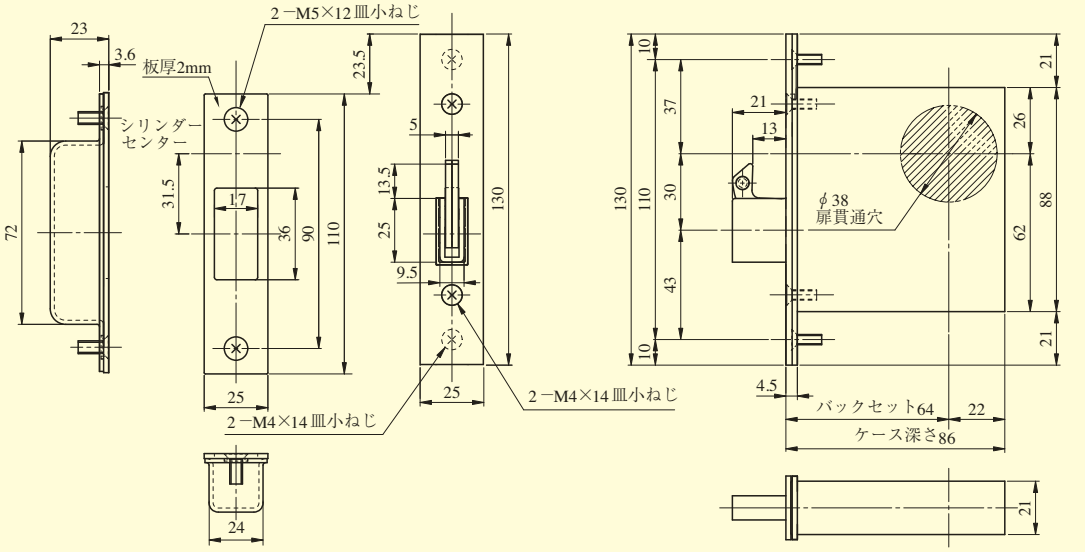

DA95型

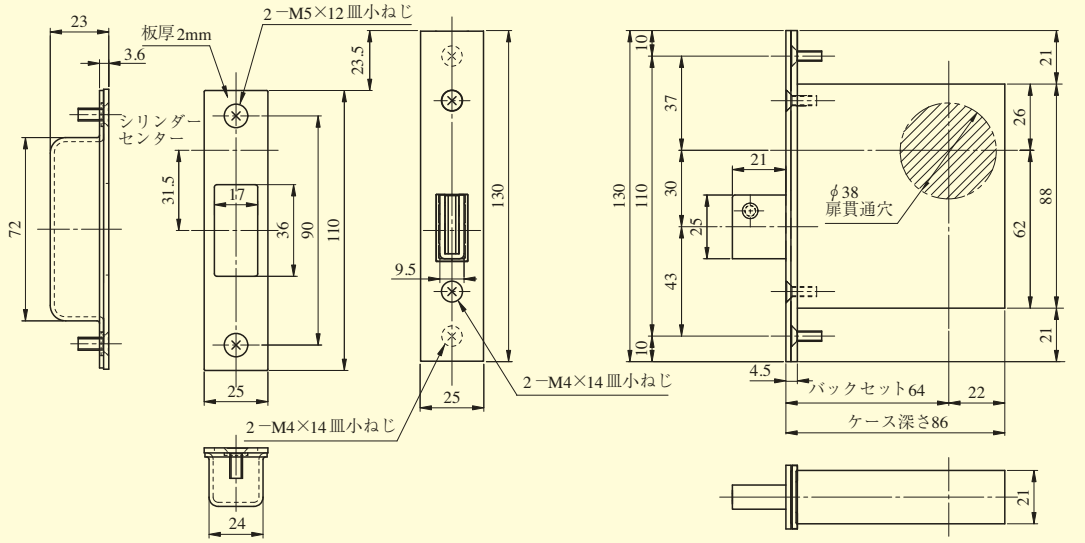

装着可能シリンダー	型　式	機　能	バックセット(mm)／ケース深さ(mm)	扉厚(mm以上～mm未満)
U9 PR(－J) LB(－J) JN	DVF95	1・4	64／88	29～33(DVF95を除く) 33～42 42～50 50～58 58～66
	DAF95	1・2・3・4	64／86	
	DA95	1・2・3・4	64／86	

DAF・DA SERIES　シリンダーの扉厚による寸法図

U9シリンダー、PR(−J)シリンダー
LB(−J)シリンダー、JNシリンダー

扉厚29mm以上〜33mm未満

	A	B	C
U9	22.5	39.5	73.5
PR	22.5	41	75
PR−J	22.5	44.5	78.5
LB	26.5	48	82
LB−J	26.5	50	84
JN	22.5	38.5	72.5

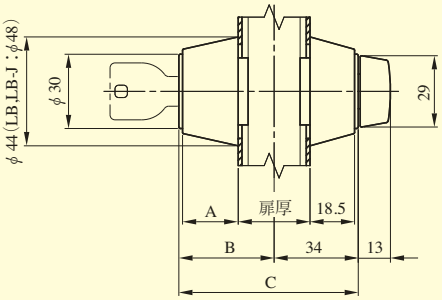

扉厚33mm以上〜42mm未満

	A	B	C
U9	18.5	39.5	73.5
PR	22.5	41	75
PR−J	22.5	44.5	78.5
LB	26.5	48	82
LB−J	26.5	50	84
JN	18.5	38.5	72.5

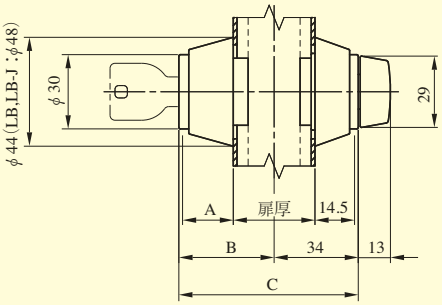

扉厚42mm以上〜50mm未満

	A	B	C
U9	14.5	39.5	77.5
PR	18	41	79
PR−J	18	44.5	82.5
LB	22.5	48	86
LB−J	22.5	50	88
JN	14.5	38.5	76.5

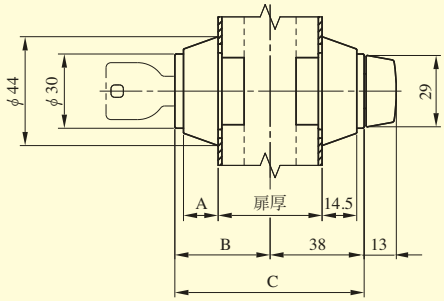

扉厚50mm以上〜58mm未満

	A	B	C
U9	10.5	39.5	77.5
PR	14	41	79
PR−J	14	44.5	82.5
LB	18	48	86
LB−J	18	50	88
JN	10.5	38.5	76.5

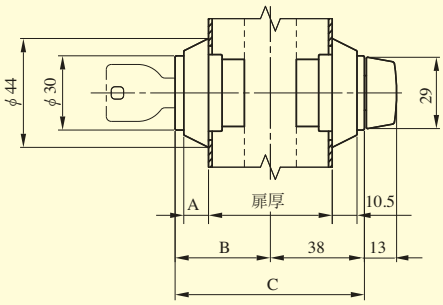

扉厚58mm以上〜66mm未満

	A	B	C
U9	6	39.5	77.5
PR	10	41	79
PR−J	10	44.5	82.5
LB	14	48	86
LB−J	14	50	88
JN	6	38.5	76.5

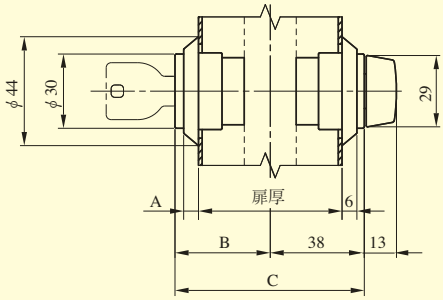

AD SERIES

■左右勝手共通

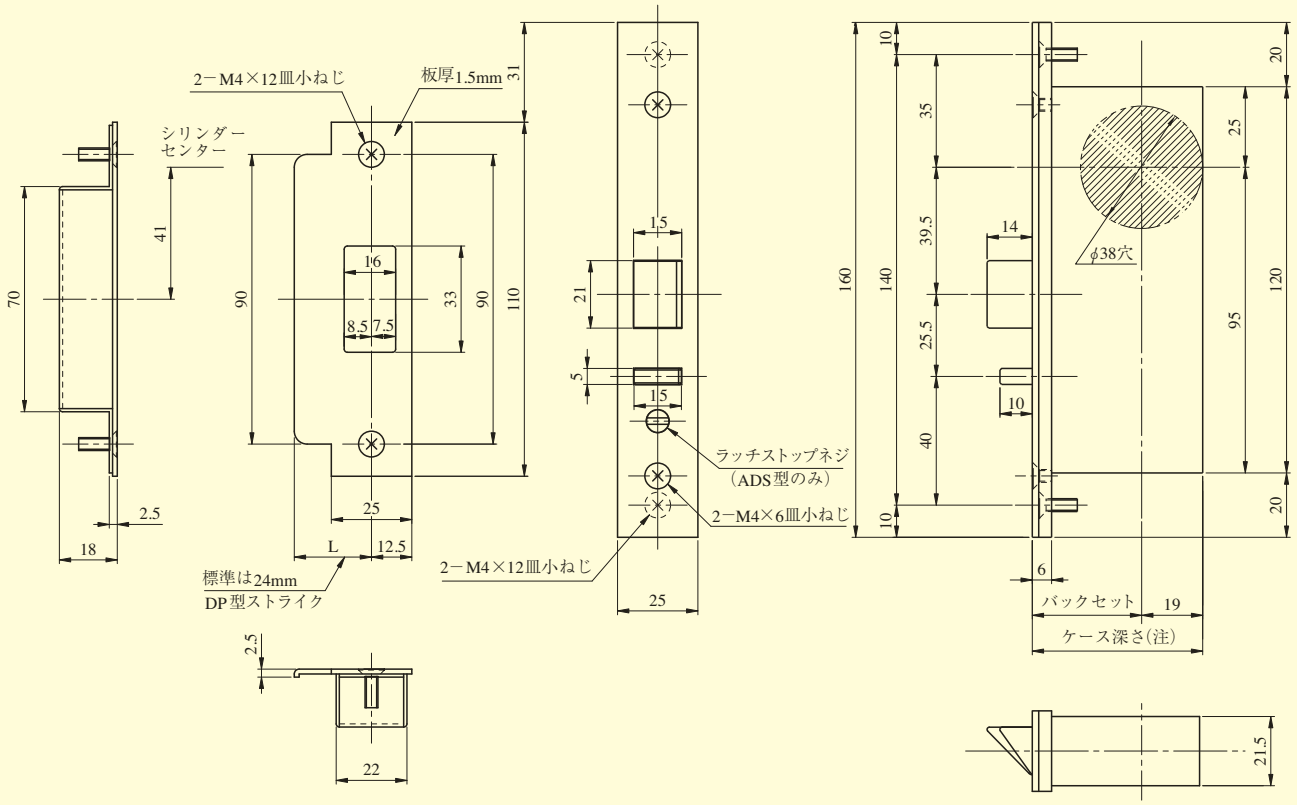

●扉厚によるストライクのL寸法(単位mm)

片開き扉用		
扉厚(以上～未満)	記号	L寸法
29～33	CM	20
33～42	DP	24
42～50	ER	28
50～58	FT	32
58～66	G	36

両開き扉用		
扉厚(以上～未満)	記号	L寸法
29～33	K	16
33～37	L	18
37～42	CM	20
42～46	N	22
46～50	DP	24
50～54	Q	26
54～58	ER	28
58～62	S	30
62～66	FT	32

(注) AHシリーズ (2006年6月廃止品) とはケース深さが異なりますのでご注意ください。

装着可能シリンダー	型　式	機　能	バックセット (mm) ／ケース深さ (mm)	扉厚 (mm以上～mm未満)
U9 PR (－J) LB (－J) JN	ADT ADS ADB	1 2 3 4	34／53 51／70 64／83	29～33 33～42 42～50 50～58 58～66

6DHV SERIES

■左右勝手共通

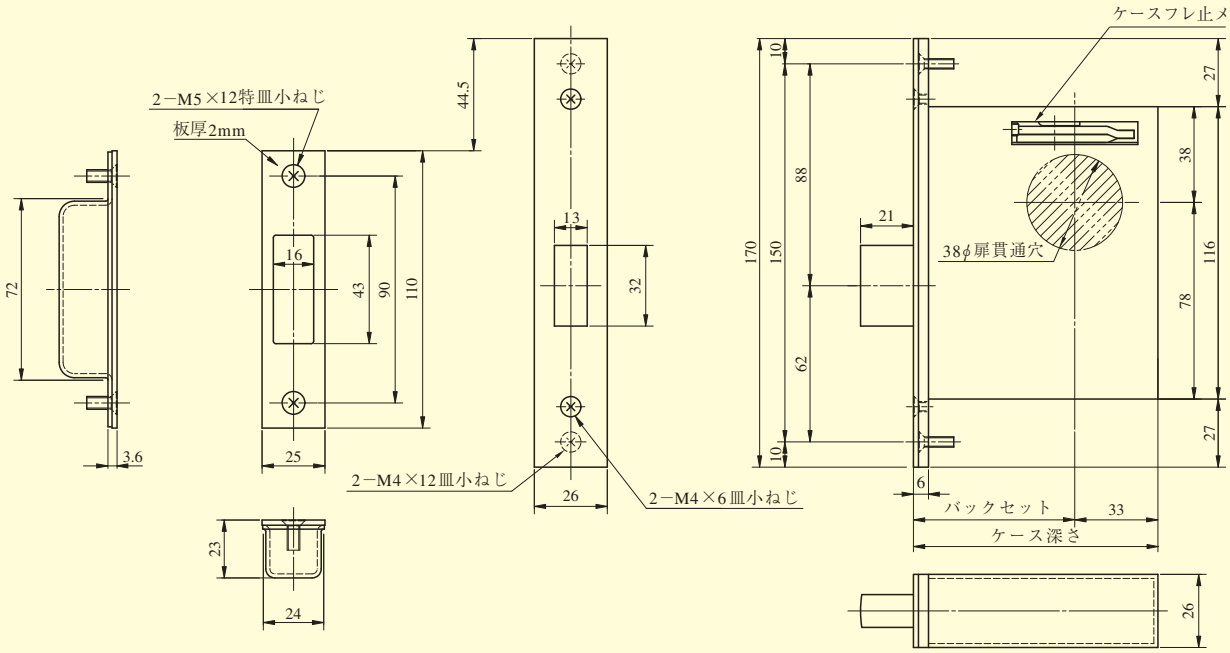

装着可能シリンダー	型　式	機　能	バックセット(mm)／ケース深さ(mm)	扉厚(mm以上〜mm未満)
U9 PR LB JN	6DHV	1 4	64／97 76／109 100／133	33〜42 42〜50 50〜58 58〜66

6DHV SERIES　シリンダーの扉厚による寸法図

	U9シリンダー、PRシリンダー、JNシリンダー	LBシリンダー
扉厚33mm以上～42mm未満	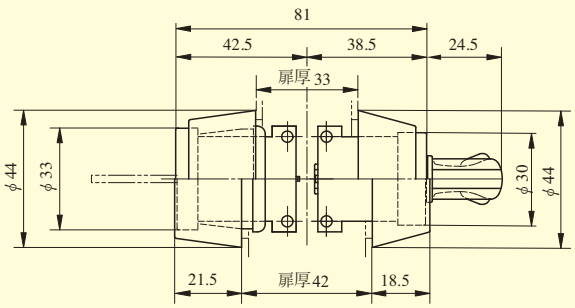	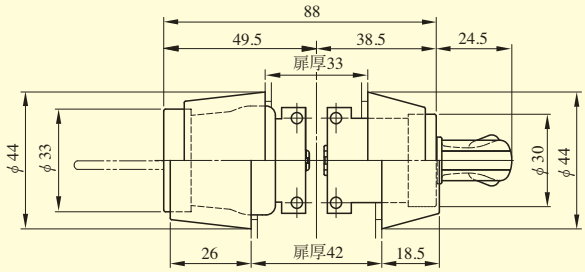
扉厚42mm以上～50mm未満	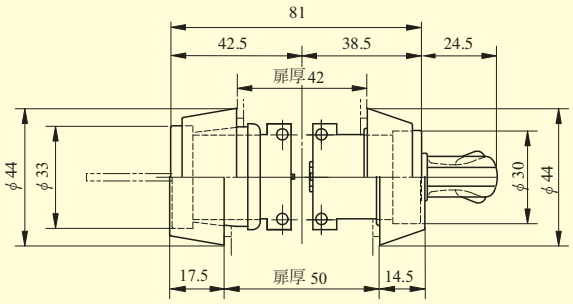	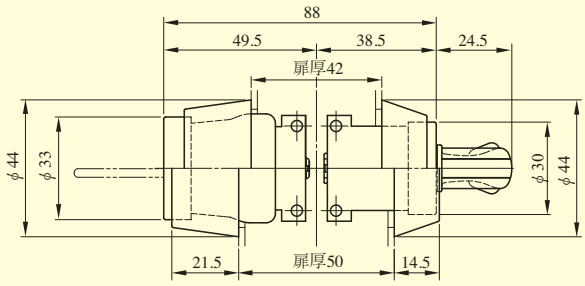
扉厚50mm以上～58mm未満	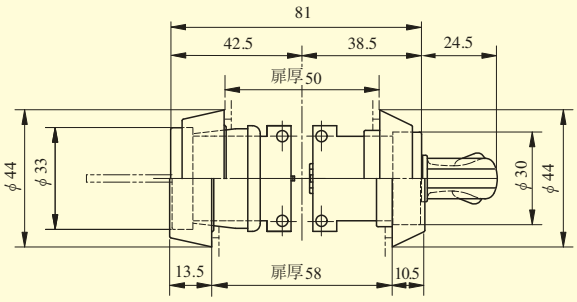	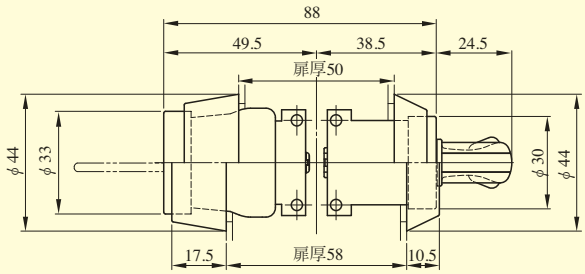
扉厚58mm以上～66mm未満	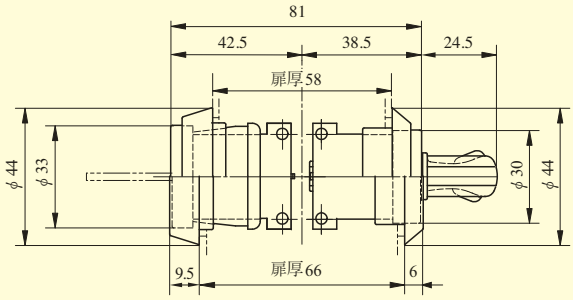	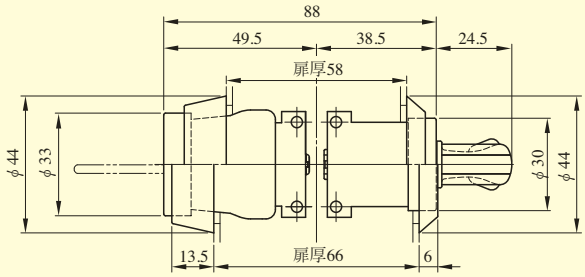

DN SERIES

■左右勝手共通

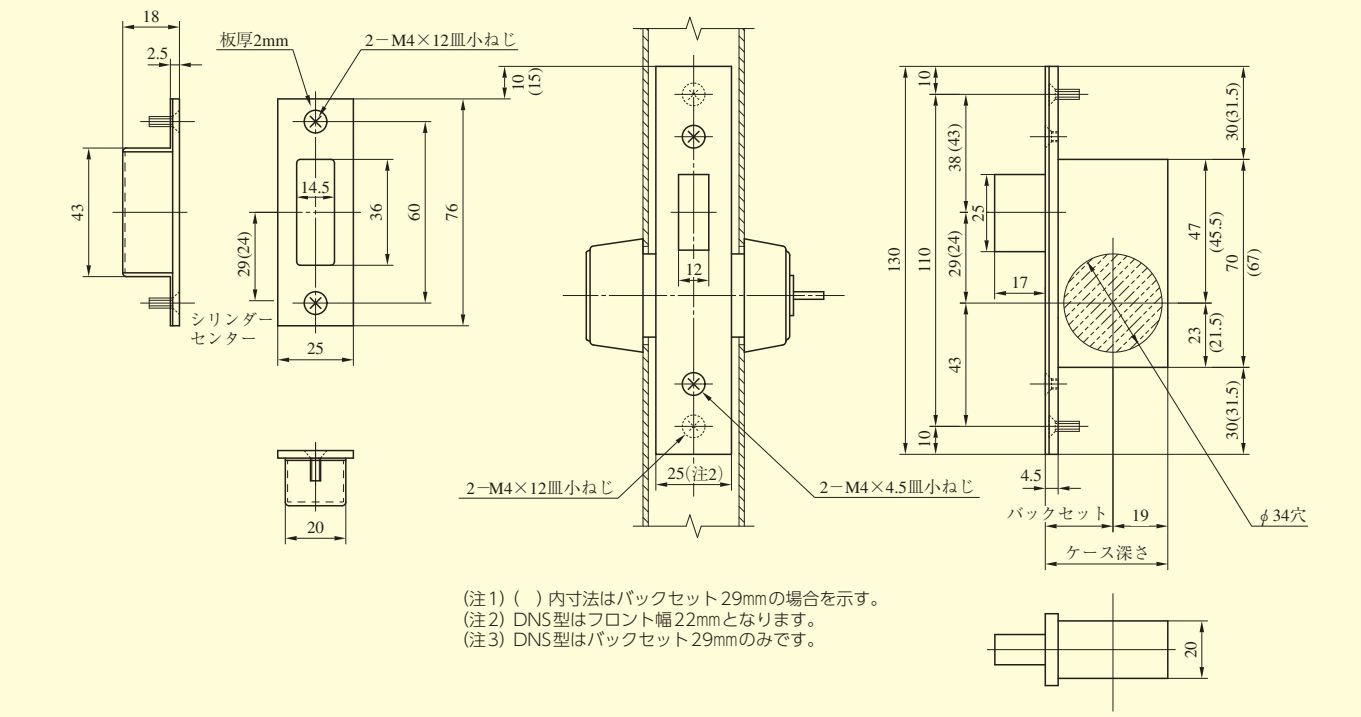

(注1) ( ) 内寸法はバックセット29mmの場合を示す。
(注2) DNS型はフロント幅22mmとなります。
(注3) DNS型はバックセット29mmのみです。

装着可能シリンダー	型　式	機　能	バックセット(mm)／ケース深さ(mm)	扉厚(mm以上〜mm未満)
U9 PR(−J) LB(−J) JN	DN	1 2 3 4 6 8	23／42 29／48	25〜33 (DNS型) 33〜42 42〜50 50〜58 58〜66

DH SERIES

■左右勝手共通

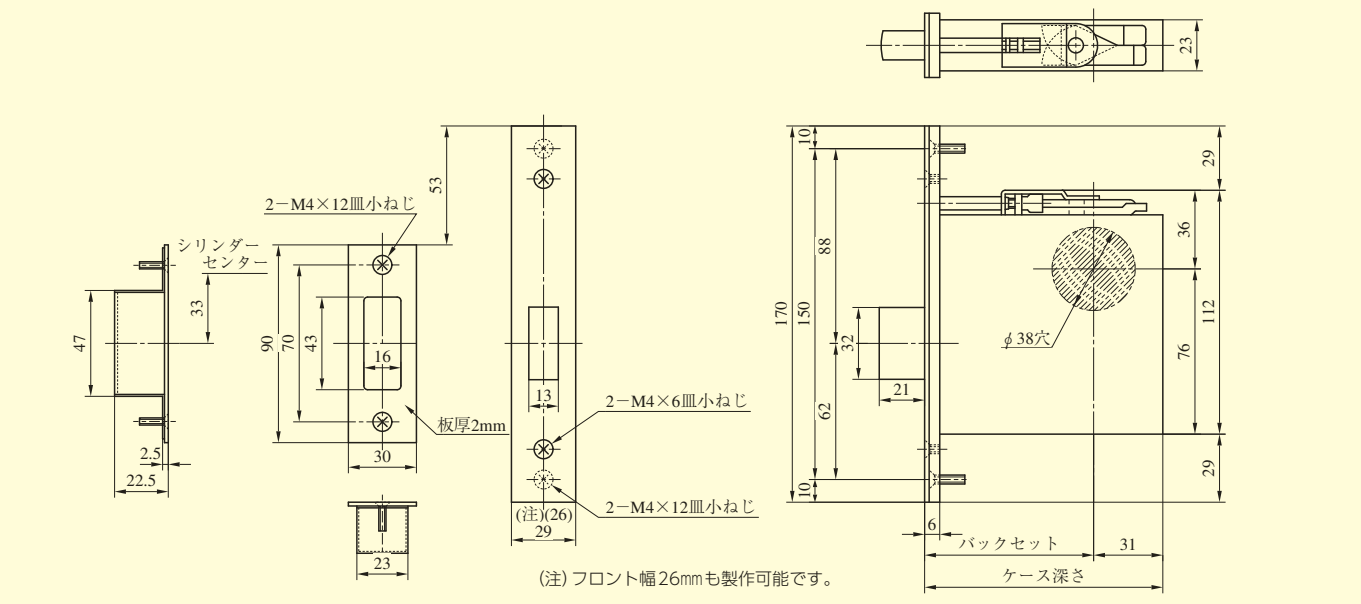

(注) フロント幅26mmも製作可能です。

装着可能シリンダー	型　式	機　能	バックセット(mm)／ケース深さ(mm)	扉厚(mm以上〜mm未満)
U9 PR(−J) LB(−J) JN	DH	1 2 3 4 6 8	64／95 76／107 100／131	33〜42 42〜50 50〜58 58〜66

DN SERIES　シリンダーの扉厚による寸法図

扉厚25mm以上～33mm未満

U9シリンダー、PR(−J)シリンダー、JNシリンダー

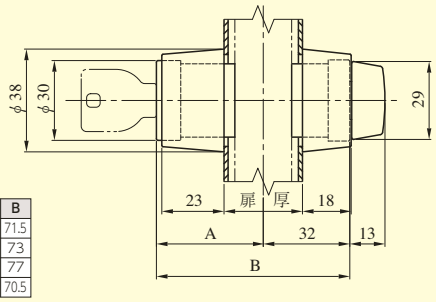

	A	B
U9	39.5	71.5
PR	41	73
PR−J	45	77
JN	38.5	70.5

LB(−J)シリンダー

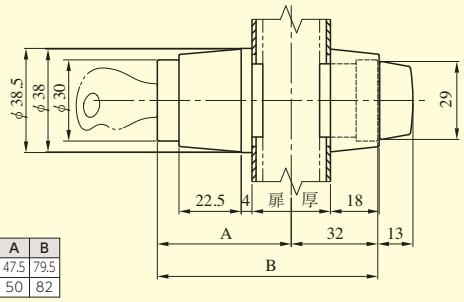

	A	B
LB	47.5	79.5
LB−J	50	82

扉厚33mm以上～42mm未満

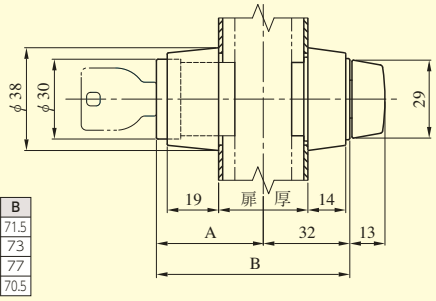

	A	B
U9	39.5	71.5
PR	41	73
PR−J	45	77
JN	38.5	70.5

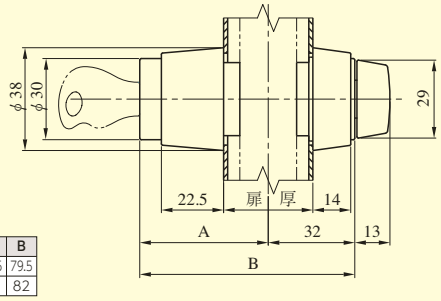

	A	B
LB	47.5	79.5
LB−J	50	82

扉厚42mm以上～50mm未満

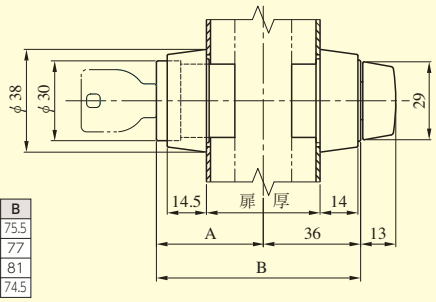

	A	B
U9	39.5	75.5
PR	41	77
PR−J	45	81
JN	38.5	74.5

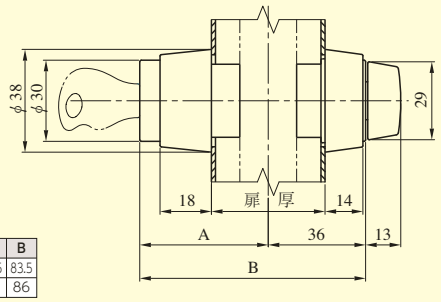

	A	B
LB	47.5	83.5
LB−J	50	86

扉厚50mm以上～58mm未満

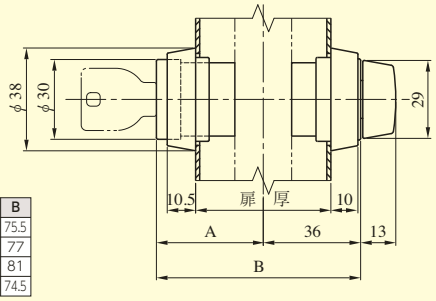

	A	B
U9	39.5	75.5
PR	41	77
PR−J	45	81
JN	38.5	74.5

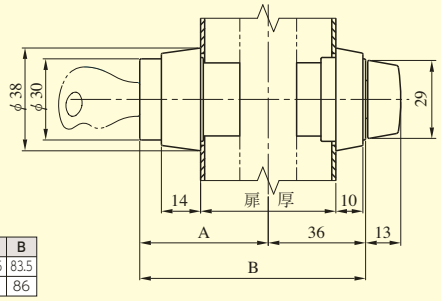

	A	B
LB	47.5	83.5
LB−J	50	86

扉厚58mm以上～66mm未満

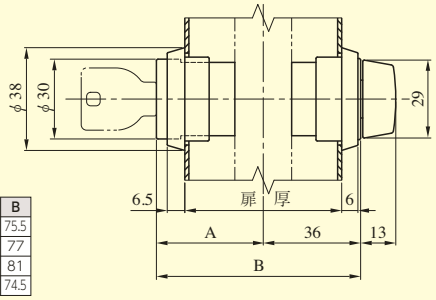

	A	B
U9	39.5	75.5
PR	41	77
PR−J	45	81
JN	38.5	74.5

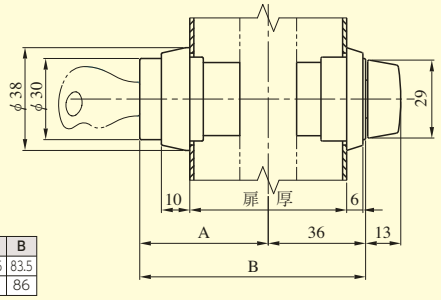

	A	B
LB	47.5	83.5
LB−J	50	86

DH SERIES　シリンダーの扉厚による寸法図

U9シリンダー、PR(−J)シリンダー LB(−J)シリンダー、JNシリンダー

扉厚33mm以上〜42mm未満

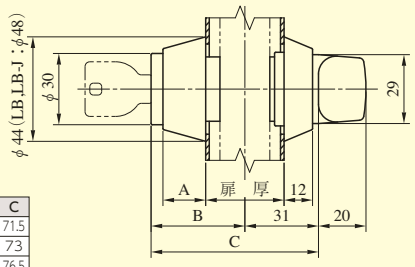

	A	B	C
U9	18.5	40.5	71.5
PR	22.5	42	73
PR−J	22.5	45.5	76.5
LB	26.5	49	80
LB−J	26.5	51	82
JN	18.5	39.5	70.5

扉厚42mm以上〜50mm未満

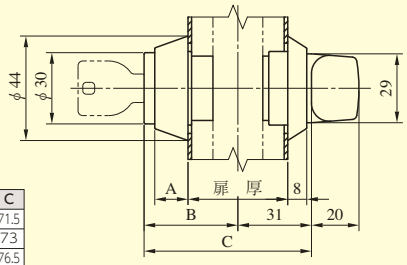

	A	B	C
U9	14.5	40.5	71.5
PR	18	42	73
PR−J	18	45.5	76.5
LB	22.5	49	80
LB−J	22.5	51	82
JN	14.5	39.5	70.5

扉厚50mm以上〜58mm未満

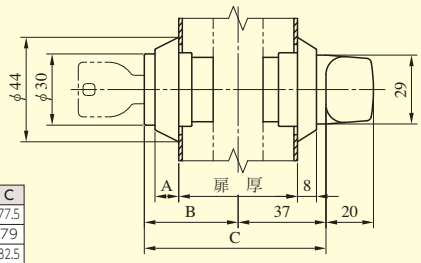

	A	B	C
U9	10.5	40.5	77.5
PR	14	42	79
PR−J	14	45.5	82.5
LB	18	49	86
LB−J	18	51	88
JN	10.5	39.5	76.5

扉厚58mm以上〜66mm未満

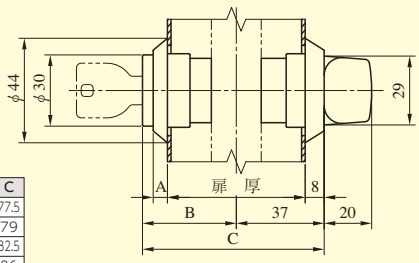

	A	B	C
U9	6	40.5	77.5
PR	10	42	79
PR−J	10	45.5	82.5
LB	14	49	86
LB−J	14	51	88
JN	6	39.5	76.5

TRF SERIES

■左右勝手共通

TRF型

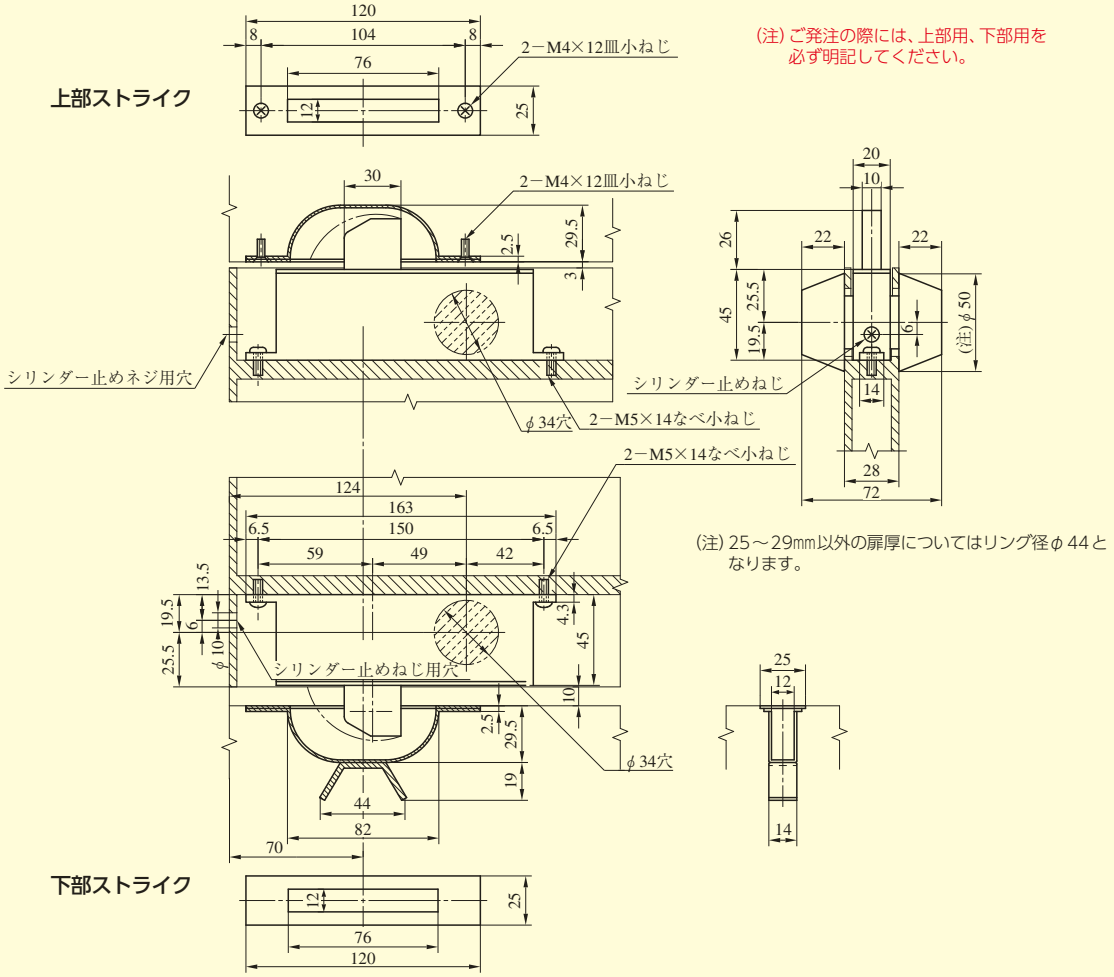

TRFK型(框扉用)

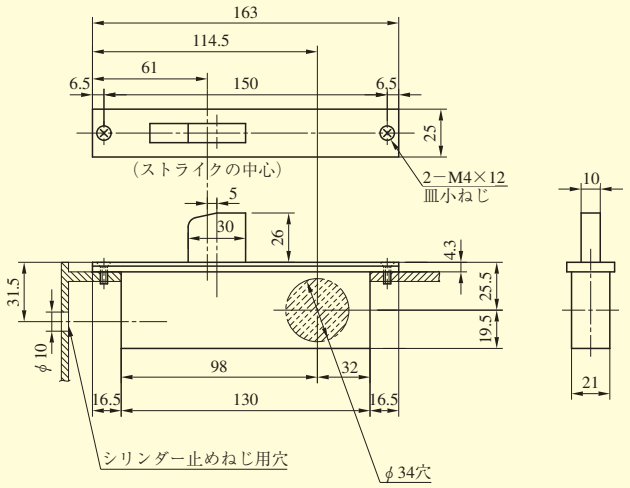

装着可能シリンダー	型　式	機　能	扉厚(mm以上〜mm未満)
U9 PR LB JN	TRF TRFK	1 2 3 4	25〜29 29〜33 33〜42 42〜50 50〜58 58〜66

TRT SERIES

■左右勝手共通

TRT型

本図はTRT－4型を示す。

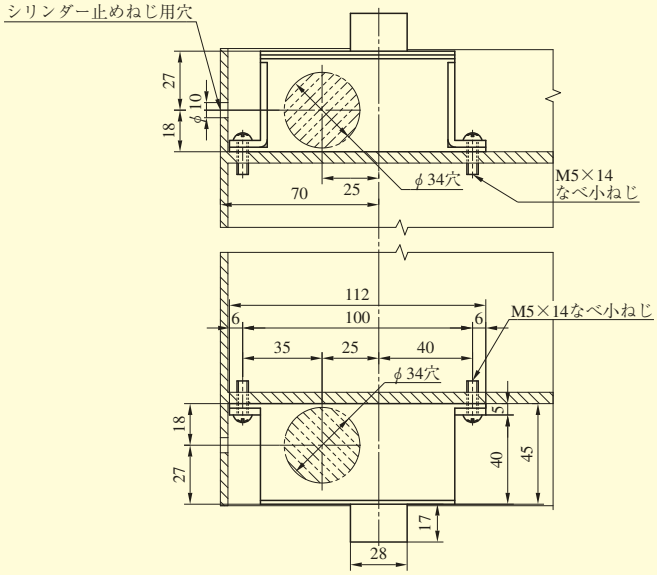

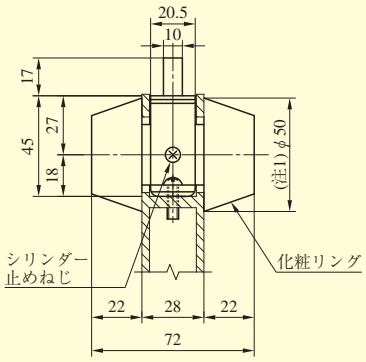

(注1) 25～29㎜以外の扉厚についてはリング径φ44となります。
(注2) ストライクはオプションとなります。
TRFと同一のストライクを取付けることができます。

TRTK型(框扉用)

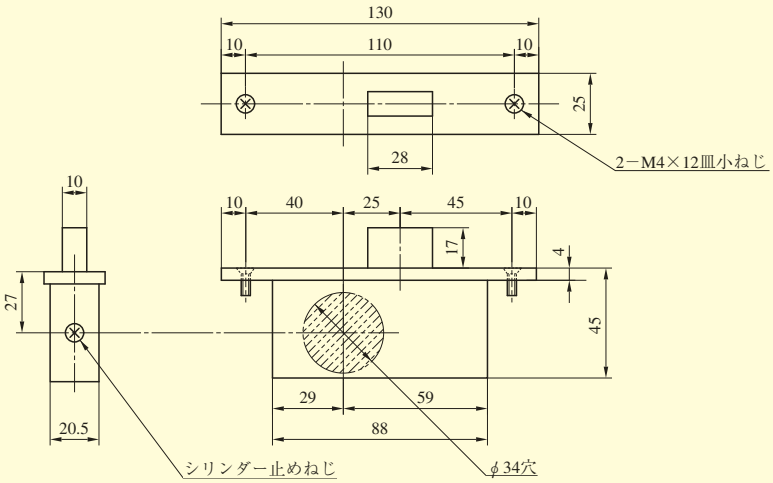

装着可能シリンダー	型　式	機　能	扉厚(mm以上～mm未満)
U9 PR LB JN	TRT TRTK	1 2 3 4	25～29 29～33 33～42 42～50 50～58 58～66

TRU SERIES

■左右勝手あり
本図は左勝手を示す

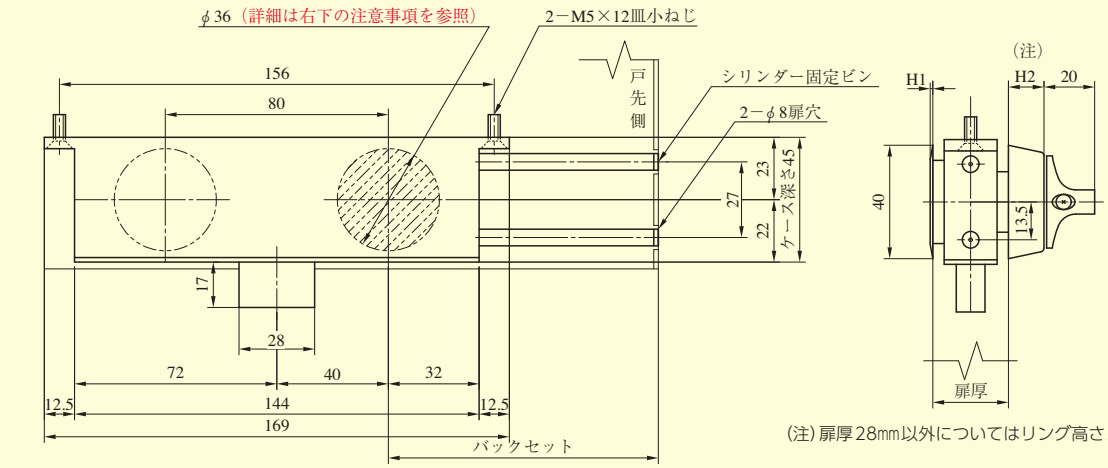

(注) 扉厚28mm以外についてはリング高さ2mmとなります。

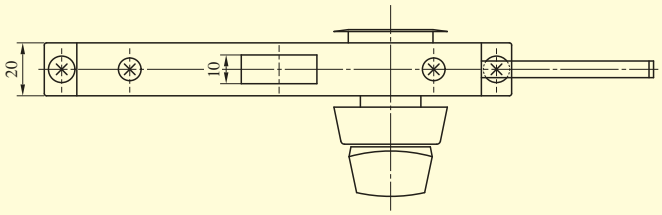

PR、LBシリンダー：A（扉内のり寸法）が37.5mm未満の場合の切欠詳細図

取付側のφ36穴切欠以外に、逆側の補強板もφ36穴で切欠する必要がありますのでご注意ください。

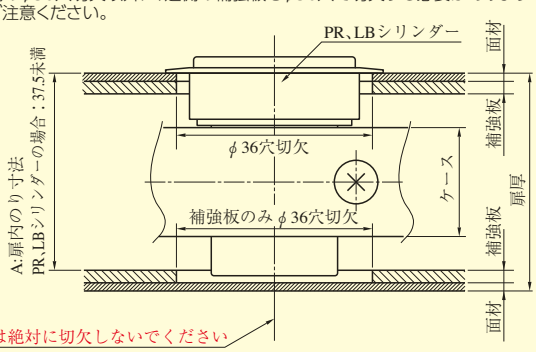

●ストライクについて

（セット品には含まれませんので、別途御手配願います。）

	上部用	下部用
開き戸に使用の場合	TRF.STBU DA.STB	TRF.STBD MDA.STB MDA.STB2
引戸に使用の場合	DA.STB	MDA.STB MDA.STB2

●扉厚によるH₁、H₂寸法（単位mm）

扉　厚		28	40	41	42	43	44	45	46
H_1	U9、JN	1.0	1.0	1.0	1.0	1.0	1.0	1.0	1.0
	PR、LB	3.0	3.0	2.5	2.0	1.5	1.0	1.0	1.0
H_2	U9、JN	12	2.0	2.0	2.0	2.0	2.0	2.0	2.0
	PR、LB	18	12	12	12	12	12	12	12

●型式と扉厚による扉の切欠

扉厚可能範囲（mm以上〜mm未満） ＼ 型　式	TRU−1 TRU−3D	TRU−2	TRU−4
28	① 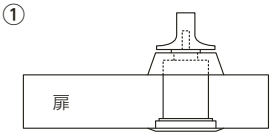	③ 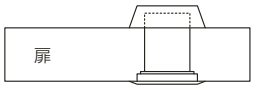	—
40〜46	② 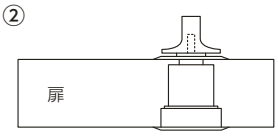	④ 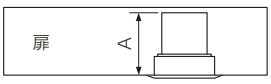	⑤ 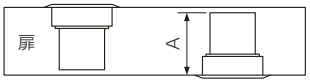

(注1) ①②③は扉貫通穴です。
(注2) U9、JNシリンダーの④⑤は扉の片側だけの切欠となりますので、貫通穴は開けないでください。
また、A寸法（扉内のり寸法）は最低37mm必要です。
(注3) PR、LBシリンダーの④⑤は、A寸法（扉内のり寸法）が37.5mm以上の場合、扉の片側だけの切欠となります。
A寸法（扉内のり寸法）が37.5mm未満の場合、上図切欠詳細図を参照してください。
(注4) TRU−3D型の室外側はダミーシリンダー付です。

装着可能シリンダー	型　式	機　能	バックセット（mm）	扉厚（mm以上〜mm未満）
U9 PR LB JN	TRU	1 2 3D 4	48 100 125 150	28 40〜46

DG2 SERIES

■左右勝手共通

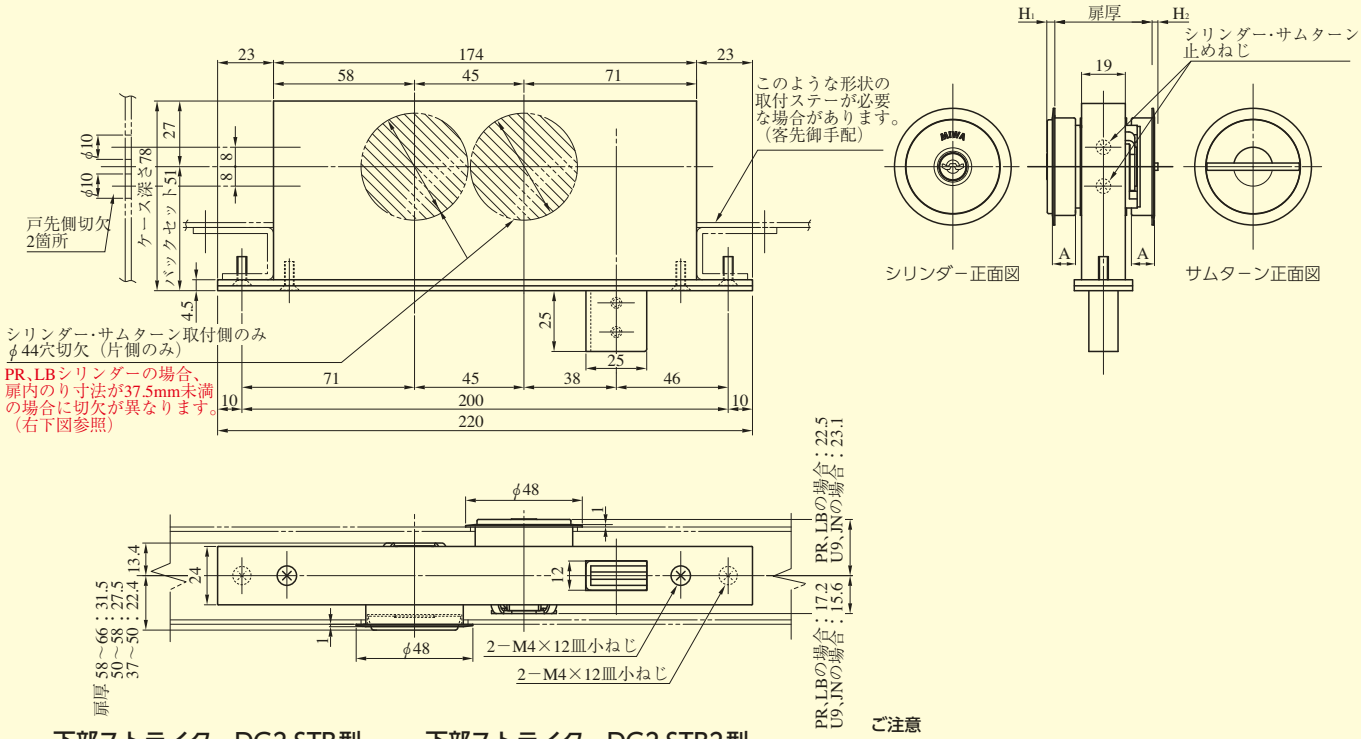

下部ストライク　DG2.STB型　　下部ストライク　DG2.STB2型

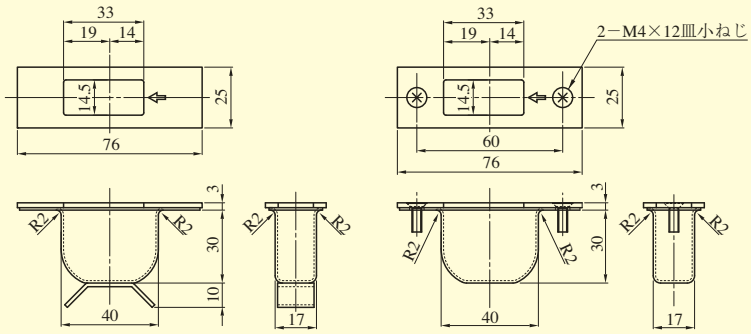

(注)矢印の向きが扉の閉まる方向になるように取付けてください。

ご注意

1.シリンダー・サムターンの取付は、下図の4通りが可能です。切欠をご注意ください。
2.シリンダー・サムターンの切欠は、扉の片側だけです。絶対に貫通穴はあけないでください。

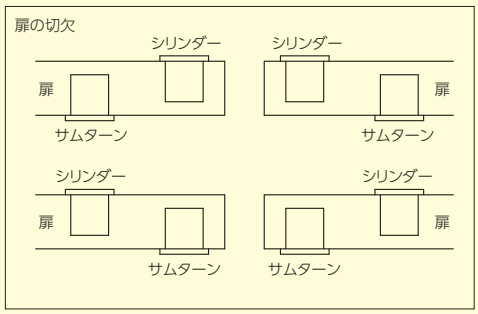

●扉厚によるA寸法(単位mm)

U9、JNシリンダー　：扉厚37〜66
PR、LBシリンダー　：扉厚40〜66

扉厚(以上〜未満)	A寸法
37〜42	9.5
42〜46	11.5
46〜50	13.5
50〜54	16
54〜58	18
58〜62	20
62〜66	22

●扉厚によるH1、H2寸法(単位mm)

扉　厚		37	38	39	40	41	42	43	44	45〜49	50	51	52	53〜57	58	59	60	61〜66
H_1	U9	4.8	4.3	3.8	3.3	2.8	2.3	1.8	1.3	1.0	1.0	1.0	1.0	1.0	1.0	1.0	1.0	1.0
	PR	—	—	—	3.2	2.7	2.2	1.7	1.2	1.0	1.0	1.0	1.0	1.0	1.0	1.0	1.0	1.0
	LB	—	—	—	3.1	2.6	2.1	1.6	1.1	1.0	1.0	1.0	1.0	1.0	1.0	1.0	1.0	1.0
	JN	4.6	4.1	3.6	3.1	2.6	2.1	1.6	1.1	1.0	1.0	1.0	1.0	1.0	1.0	1.0	1.0	1.0
H_2		3.9	3.4	2.9	2.4	1.9	1.4	1.0	1.0	1.0	2.5	2.0	1.5	1.0	2.5	2.0	1.5	1.0

(注)　シリンダー側は50〜66mmの場合H＝1.0です。キーガイドは扉面より引っ込みますのでご注意ください。

【PR、LBシリンダーの場合】
A(扉内のり寸法)が37.5mm未満の場合の切欠詳細図

取付側のφ44穴切欠以外に、逆側の補強板もφ44穴で切欠する必要がありますのでご注意ください。

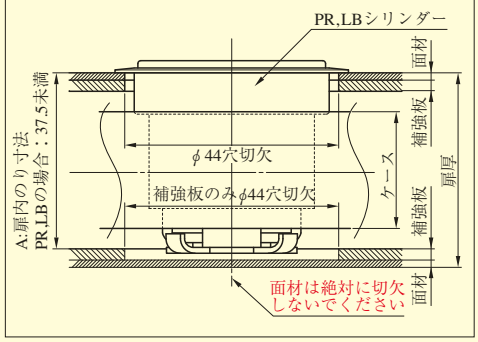

装着可能シリンダー	型　式	機　能	バックセット(mm)／ケース深さ(mm)	扉厚(mm以上〜mm未満)
U9 PR LB JN	DG2D	1 2 3 4	51／78	37〜42 42〜46 46〜50 50〜54 54〜58 58〜62 62〜66

GAA SERIES

■左右勝手あり
本図は右勝手を示す

GAA－1型

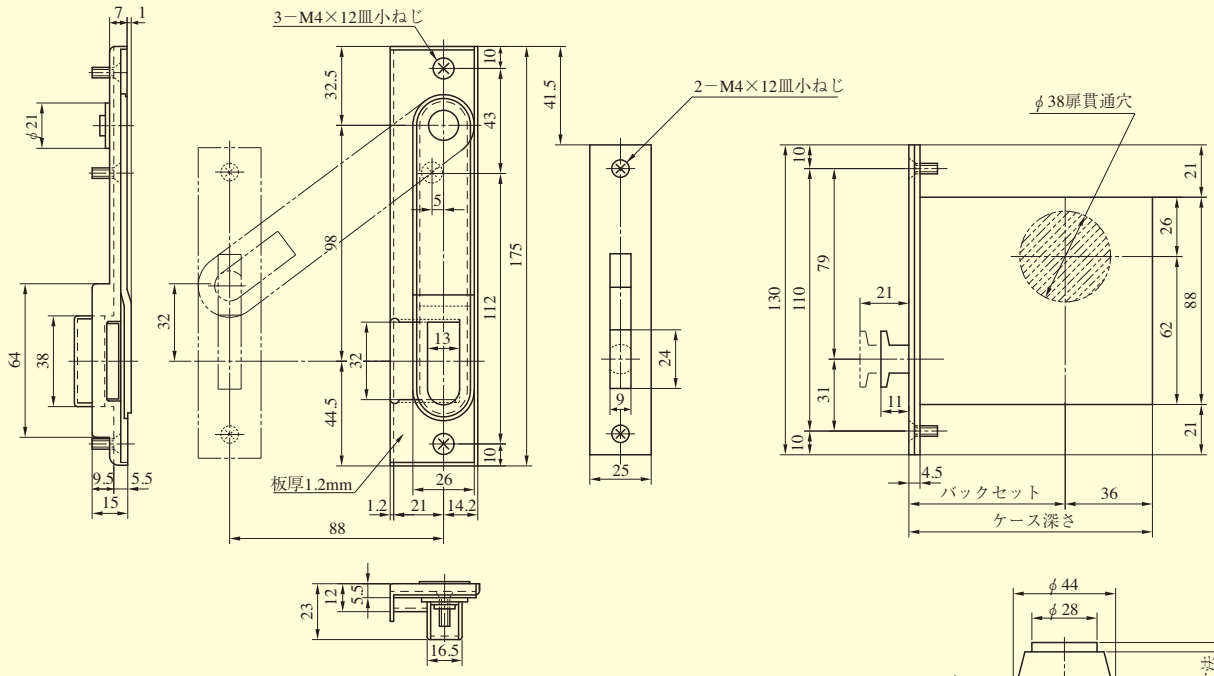

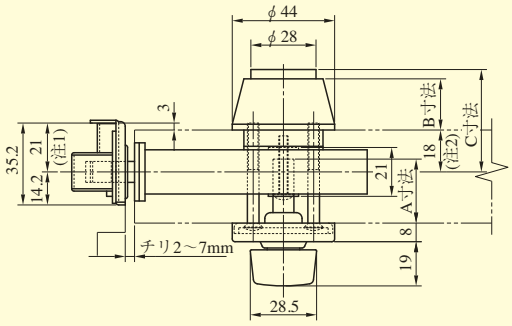

(注1) ストライクのL寸法は21㎜のみとなっております。ストライクと扉厚の関係によっては偏芯付けにする必要がありますので、必ずお問い合わせください。ケースおよび受けを上下逆に取付けると作動しなくなる恐れがあるのでやめてください。

(注2) シリンダー側扉面からケースの中心までの寸法（18㎜）はストライクL寸法21㎜および枠と扉面の段差が3㎜の場合を示します。

枠側の切欠寸法

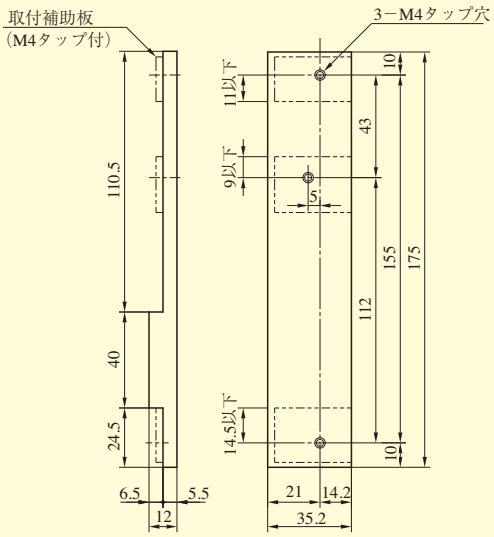

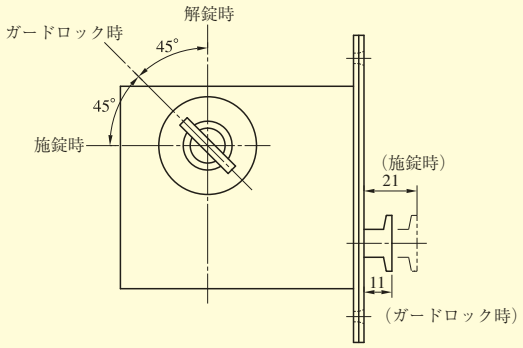

●扉厚によるA寸法とシリンダーによるB、C寸法（単位㎜）

扉厚範囲（以上～未満）	サムターン軸出寸法（A寸法）	化粧リング高さ（B寸法）		シリンダー出寸法（C寸法）	シリンダー、サムターン取付ビス全長
		U9、JN	PR(－J)		U9、PR(－J)、JN
33～35	18	22	29	U9 ：44 PR ：46.5 PR－J：49.5 JN ：44	40
35～37	19.5				40
37～39	21.5				45
39～42	23.5				45
42～44	25.5				50
44～46	27.5				50

装着可能シリンダー	型　式	機　能	バックセット（mm）／ケース深さ（mm）	扉厚（mm以上～mm未満）
U9 PR（－J） JN	GAA	1	51／87 64／100	33～35 35～37 37～39 39～42 42～44 44～46

GAA SERIES （ストライクGAA・STB〔SK＝L17との組合せ〕）

■左右勝手あり
本図は右勝手を示す

GAA－1型（SK＝L17）

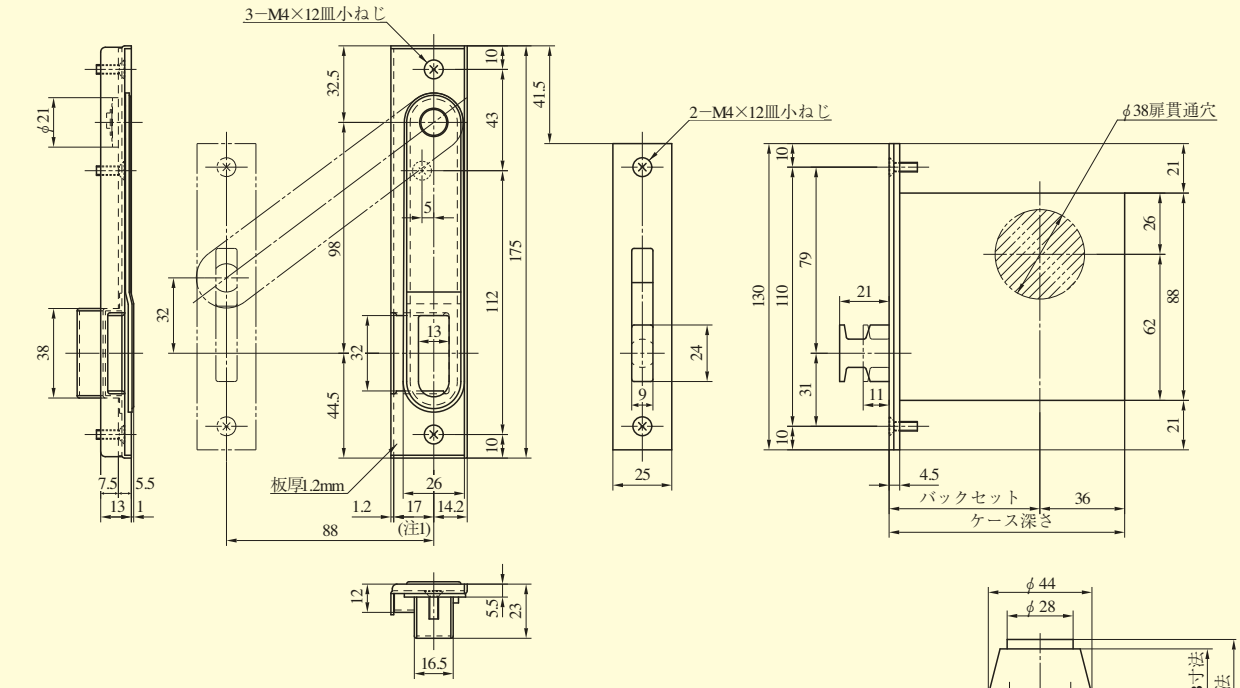

（注1）ご発注の際はL寸法17㎜をご指示ください。

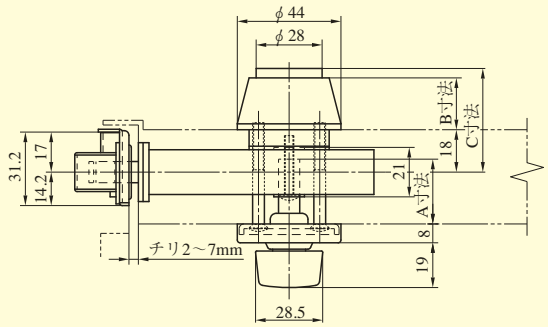

枠側の切欠寸法

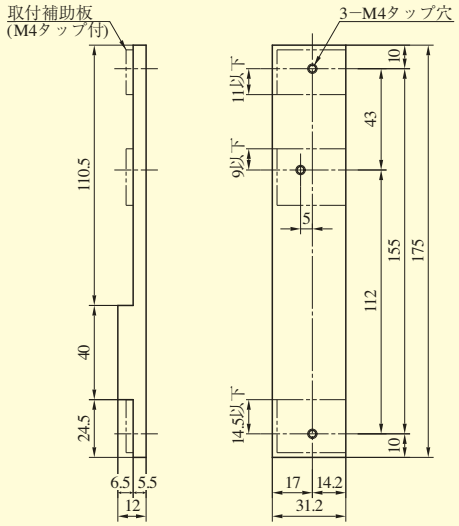

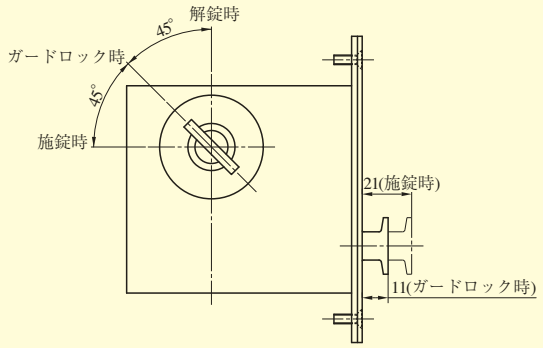

●扉厚によるA寸法とシリンダーによるB、C寸法（単位mm）

扉厚範囲（以上～未満）	サムターン軸出寸法（A寸法）	化粧リング高さ（B寸法）		シリンダー出寸法（C寸法）	シリンダー、サムターン取付ビス全長
		U9、JN	PR(－J)		U9、PR(－J)、JN
33～35	18	22	29	U9 ：44 PR ：46.5 PR－J：49.5 JN ：44	40
35～37	19.5				40
37～39	21.5				45
39～42	23.5				45
42～44	25.5				50
44～46	27.5				50

装着可能シリンダー	型　式	機　能	バックセット（mm）／ケース深さ（mm）	扉厚（mm以上～mm未満）
U9 PR（－J） JN	GAA	1 （SK＝L17）	51／87 64／100	33～35 35～37 37～39 39～42 42～44 44～46

GAA SERIES （ストライクGAA−S・STBとの組合せ）

■左右勝手あり
本図は右勝手を示す

GAA−1S型

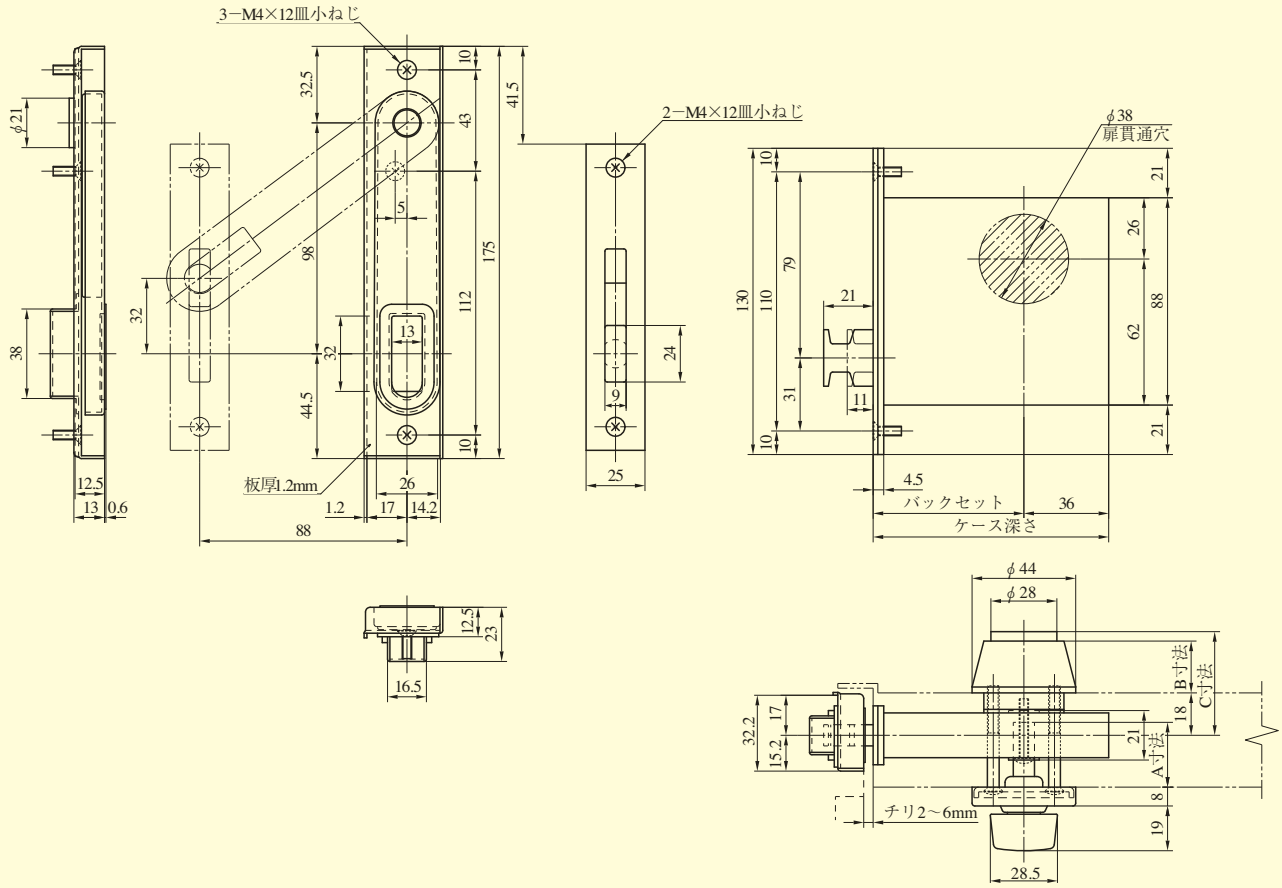

枠側の切欠寸法

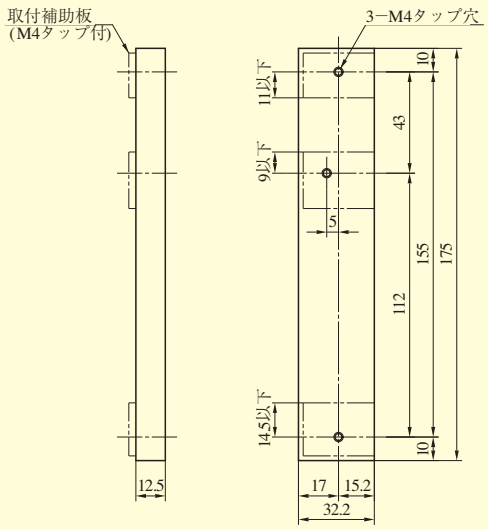

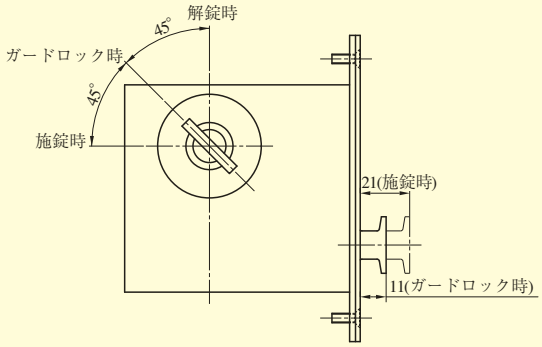

●扉厚によるA寸法とシリンダーによるB、C寸法（単位mm）

扉厚範囲（以上〜未満）	サムターン軸出寸法（A寸法）	化粧リング高さ（B寸法）		シリンダー出寸法（C寸法）	シリンダー、サムターン取付ビス全長
		U9、JN	PR(−J)		U9、PR(−J)、JN
33〜35	18	22	29	U9 ：44 PR ：46.5 PR−J：49.5 JN ：44	40
35〜37	19.5				40
37〜39	21.5				45
39〜42	23.5				45
42〜44	25.5				50
44〜46	27.5				50

装着可能シリンダー	型　式	機　能	バックセット（mm）／ケース深さ（mm）	扉厚（mm以上〜mm未満）
U9 PR（−J） JN	GAA	1S	51／87 64／100	33〜35 35〜37 37〜39 39〜42 42〜44 44〜46

GAA SERIES （対震ストライクGAA−G・STBとの組合せ）

■左右勝手あり
本図は右勝手を示す

GAA−1G型

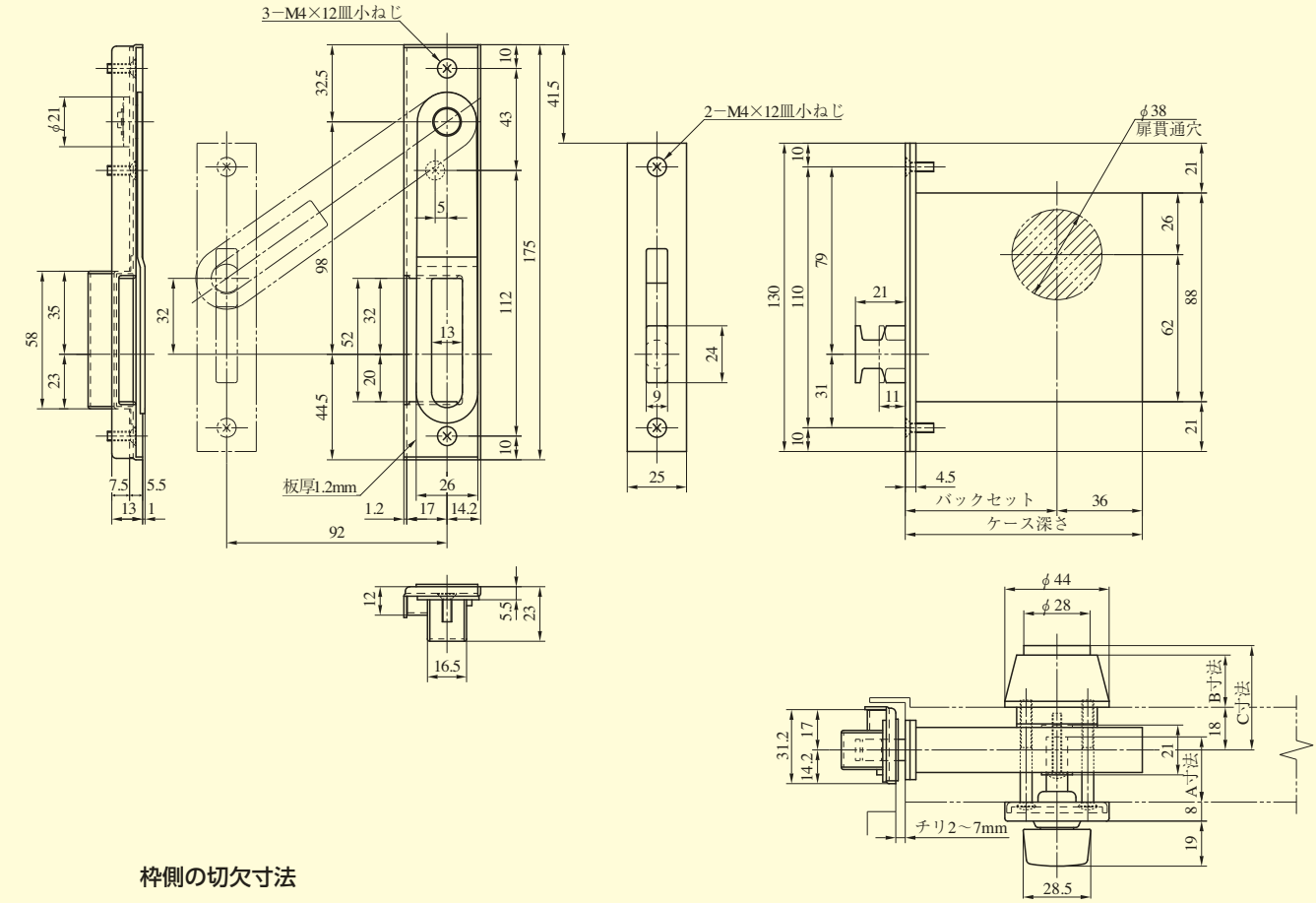

枠側の切欠寸法

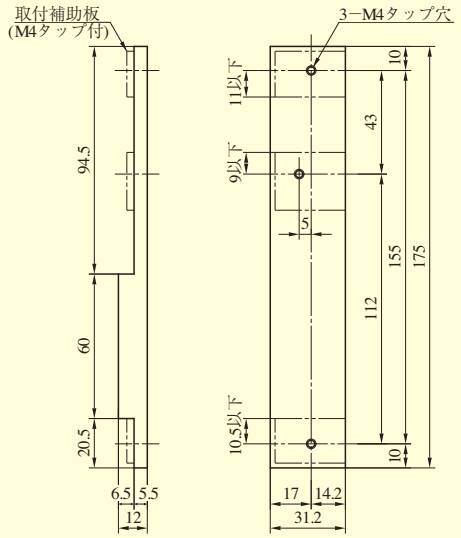

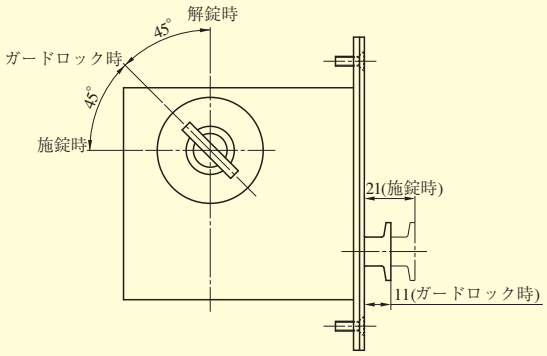

●扉厚によるA寸法とシリンダーによるB、C寸法（単位mm）

扉厚範囲（以上〜未満）	サムターン軸出寸法（A寸法）	化粧リング高さ（B寸法）		シリンダー出寸法（C寸法）	シリンダー、サムターン取付ビス全長
		U9、JN	PR(−J)		U9、PR(−J)、JN
33〜35	18	22	29	U9 ：44 PR ：46.5 PR−J：49.5 JN ：44	40
35〜37	19.5				40
37〜39	21.5				45
39〜42	23.5				45
42〜44	25.5				50
44〜46	27.5				50

装着可能シリンダー	型　式	機　能	バックセット（mm）／ケース深さ（mm）	扉厚（mm以上〜mm未満）
U9 PR（−J） JN	GAA	1G	51／87 64／100	33〜35 35〜37 37〜39 39〜42 42〜44 44〜46

GAF SERIES

■左右勝手あり
本図は右勝手を示す

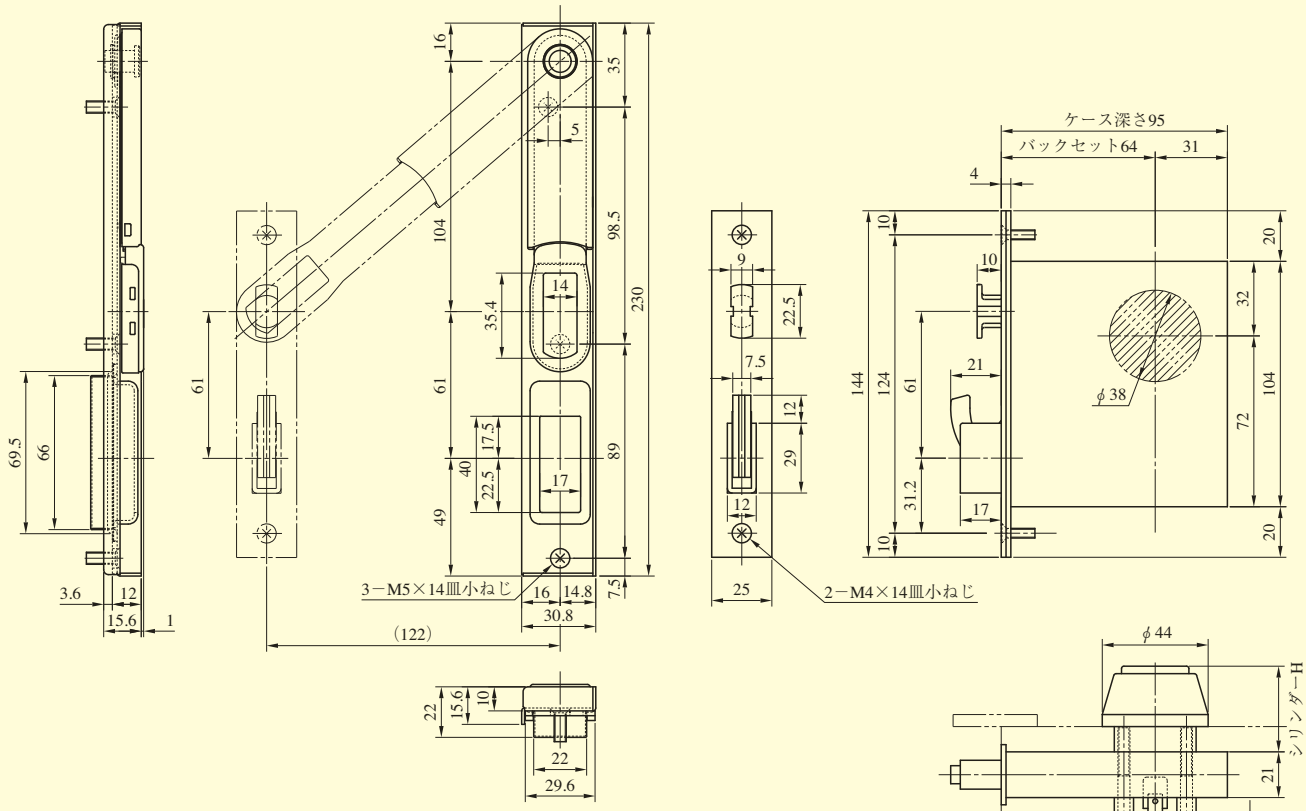

枠側の切欠寸法

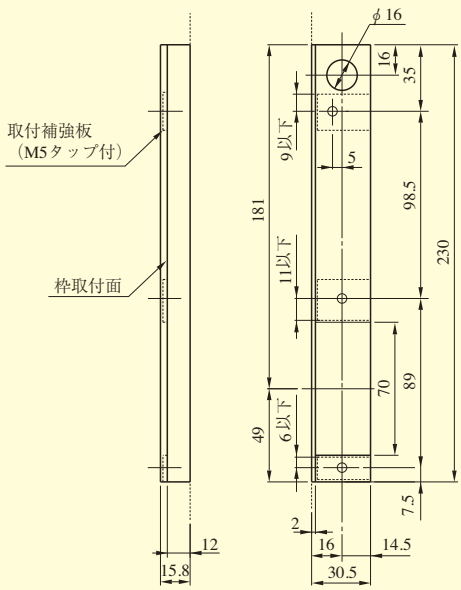

●シリンダーによるH寸法（単位mm）

シリンダー	H寸法
U9	35.6
PR	37.1
PR−J	40.3
JN	35

装着可能シリンダー	型　式	機　能	バックセット（mm）／ケース深さ（mm）	扉厚（mm以上〜mm未満）
U9 PR（−J） JN	GAF	1	64／95	33〜46

MDA SERIES

■左右勝手共通

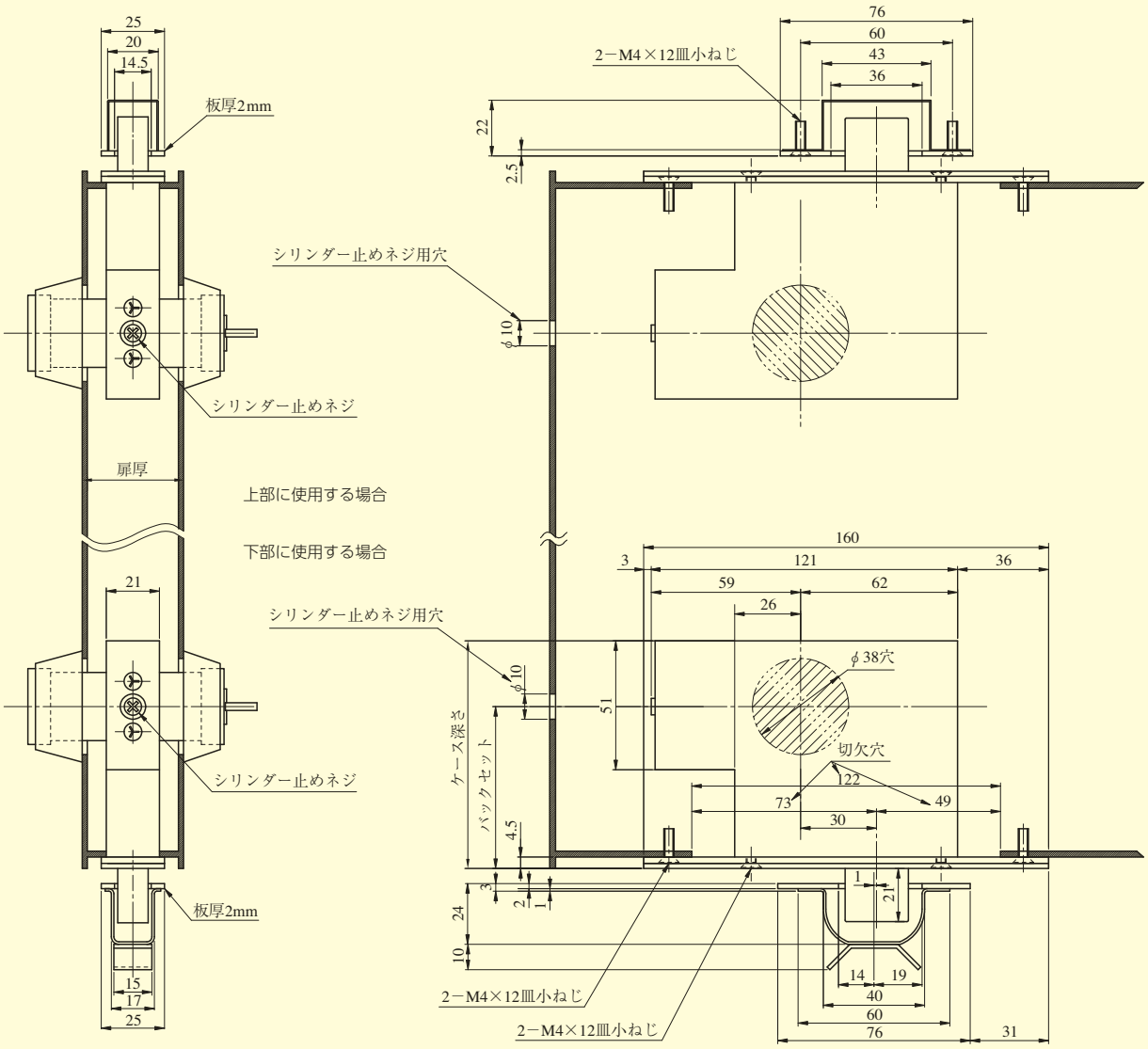

(注) シリンダーの扉厚による寸法図はDAシリーズ(P283)を参照ください。

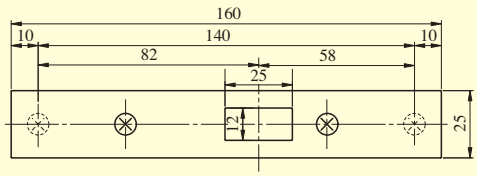

フロント正面図

下部ストライク　MDA.STB型

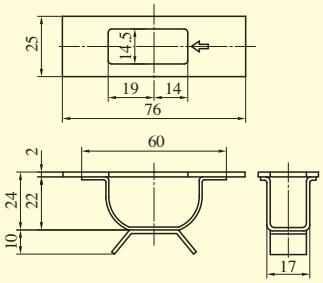

下部ストライク　MDA.STB2型

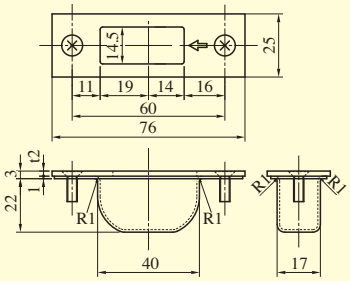

●ストライクについて
(セット品には含まれませんので、別途御手配願います。)

上部用	下部用
DA.STB	MDA.STB または MDA.STB2

装着可能シリンダー	型　式	機　能	バックセット(mm)／ケース深さ(mm)	扉厚(mm以上〜mm未満)
U9 PR(−J) LB(−J) JN	MDA	1 2 3 4	51／77 64／90 76／102 100／126	29〜33 33〜42 42〜50 50〜58 58〜66

PCL SERIES

■左右勝手
PCL01/PCL02型：左右勝手共通
PCL11/PCL12型：左右勝手あり
本図は右勝手を示す

PCL01／PCL11型

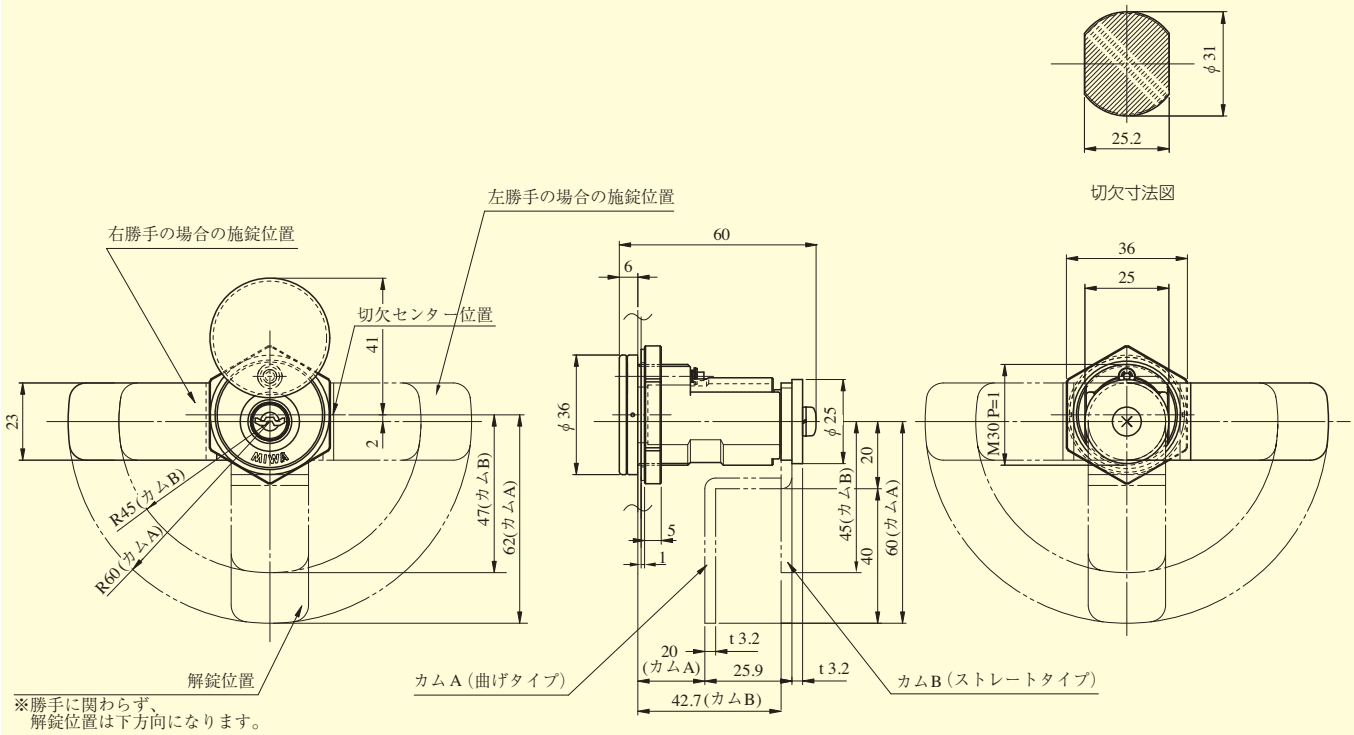

※勝手に関わらず、
解錠位置は下方向になります。

PCL02／PCL12型

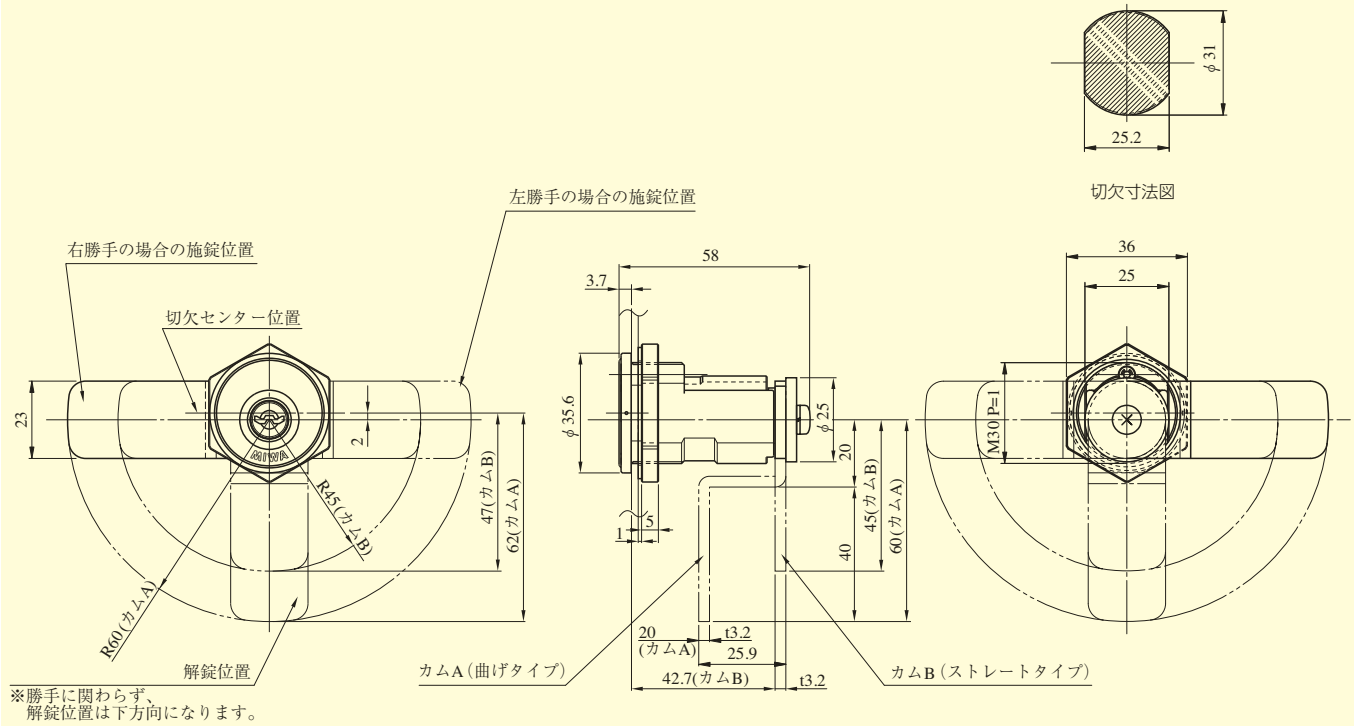

※勝手に関わらず、
解錠位置は下方向になります。

POSTE SERIES

■左右勝手共通

POSTE－1型

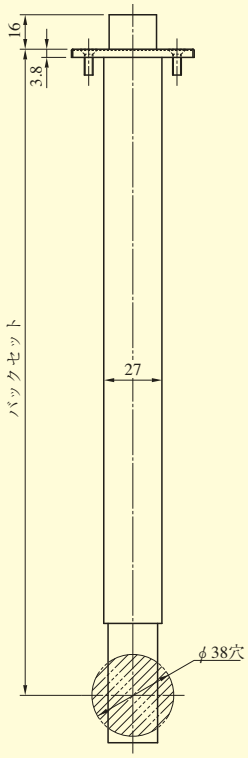

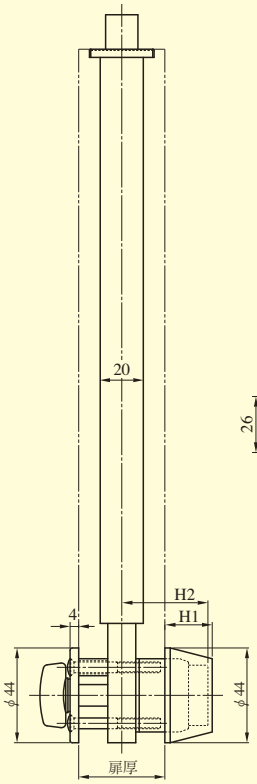

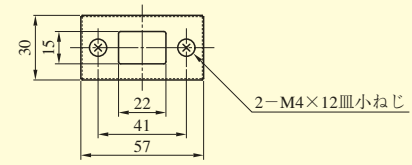

フロント正面図

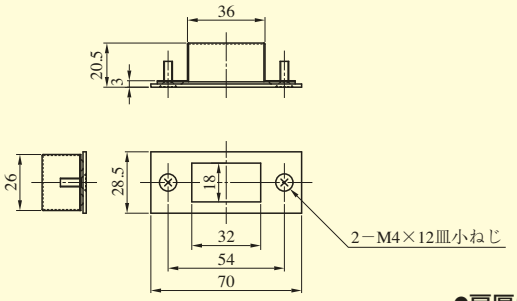

ストライク・トロヨケ

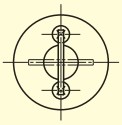

サムターン正面図

シリンダー正面図

●扉厚によるH1、H2寸法（単位mm）

扉厚	H1	H2	シリンダー取付ねじ
30～37	22	41	2－M5×42 特丸皿小ねじ
37～42	18		
42～46	16		
46～50	26	54	2－M5×65 特丸皿小ねじ
50～54			
54～58	22		2－M5×70 特丸皿小ねじ
58～62			

POSTE－4型

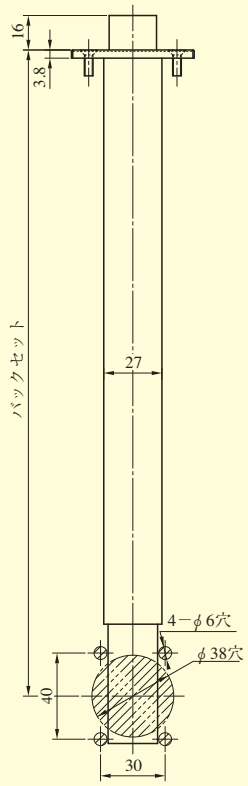

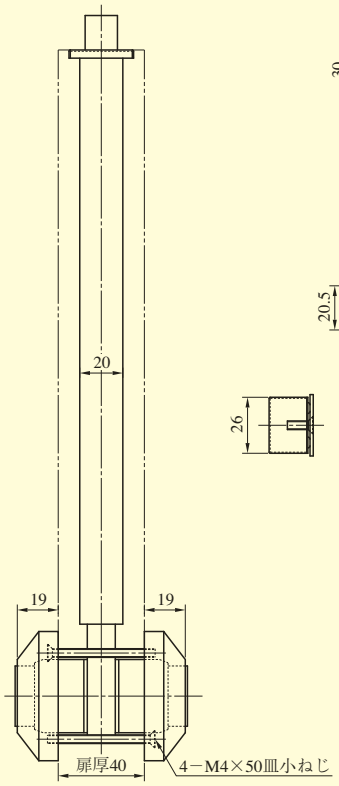

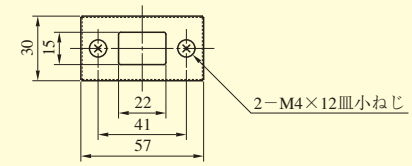

フロント正面図

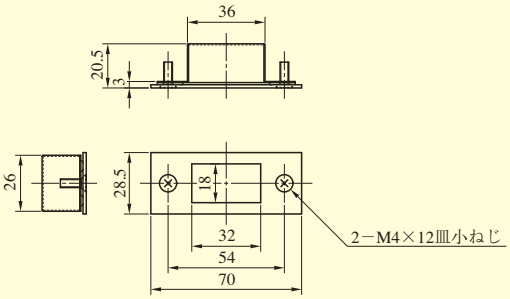

ストライク・トロヨケ

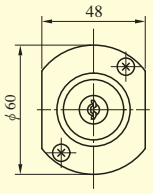

シリンダー正面図

装着可能シリンダー	型　式	機　能	バックセット（mm）	扉厚（mm以上～mm未満）
U9 PR	POSTE	1 2 3 4 8	300 600	U9シリンダー 1、2、3型：30～62 4型　　：30～40（ただし40も含む） 8型　　：30～46 PRシリンダー 1、2型　：30～46

（注）すべての型式において扉厚範囲がとれませんので扉厚を正確にご指示ください。

NDF SERIES

■左右勝手共通

NDF型

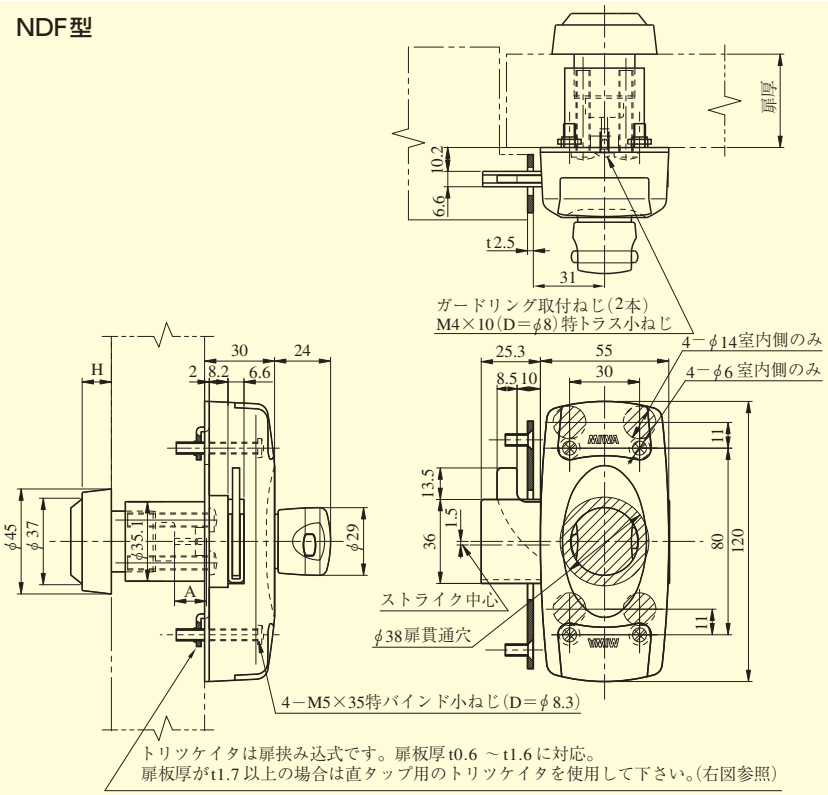

面付ストライク：NDF.SK1

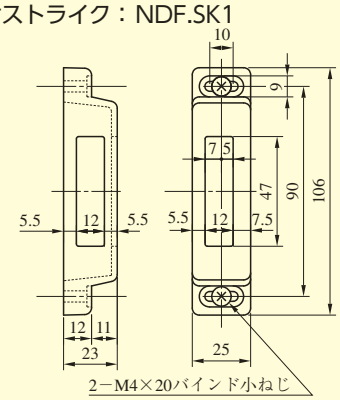

平型ストライク：NDF.SK2

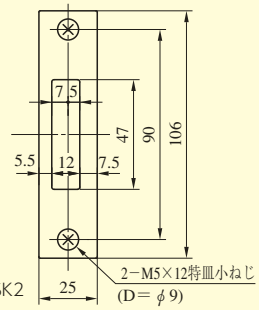

(注) ご指示がない場合はSK2型で納入します。

NDF−AT型

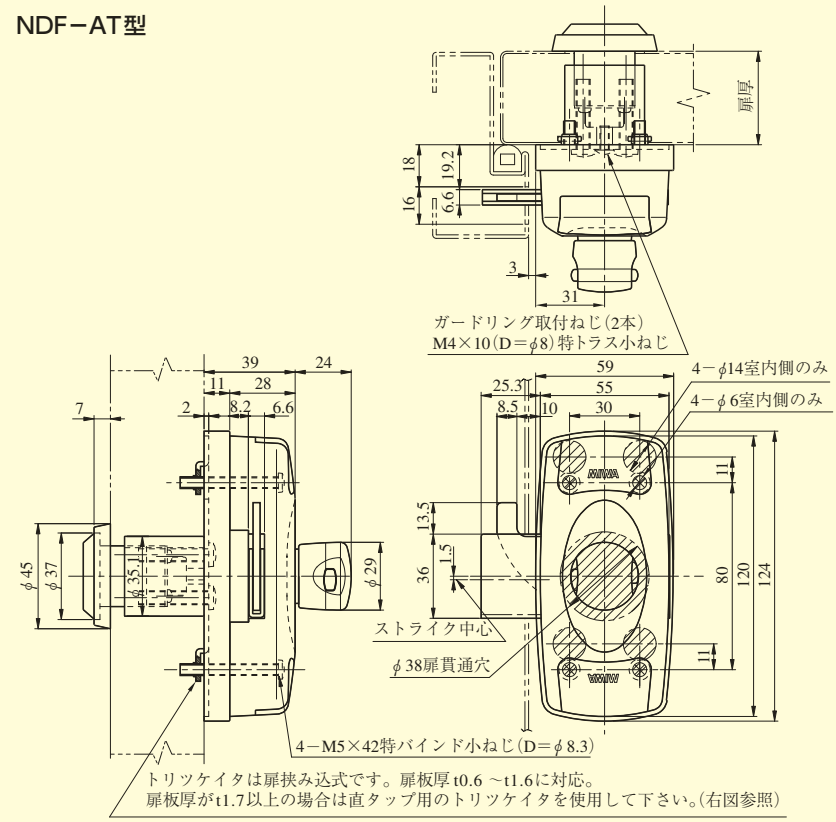

扉板厚1.7mm以上の場合（直タップ用）

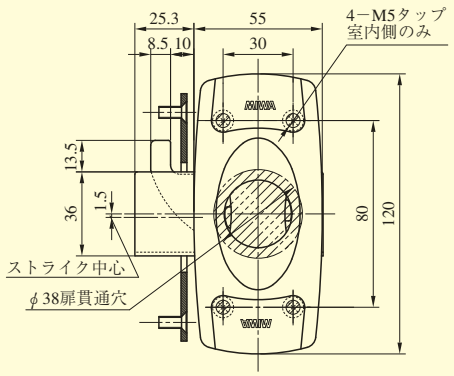

●扉厚によるH寸法とA寸法(単位mm)

扉厚(mm以上～mm未満)	H寸法	A寸法
25～33	21	13.7
33～42	12.5	13.7
42～50	4	13.7
50～54	4	18.7
54～58	4	22.7
58～62	4	26.7
62～66	4	30.7

(注)ストライクは別発注となります。

装着可能シリンダー	型　式	機　能	扉厚(mm以上～mm未満)
U9 PR LB JN	NDF	1 2 3	25～33・33～42・42～50・50～54 54～58・58～62・62～66
	NDF−AT	1 2 3	33～42

NDZ SERIES

■左右勝手共通

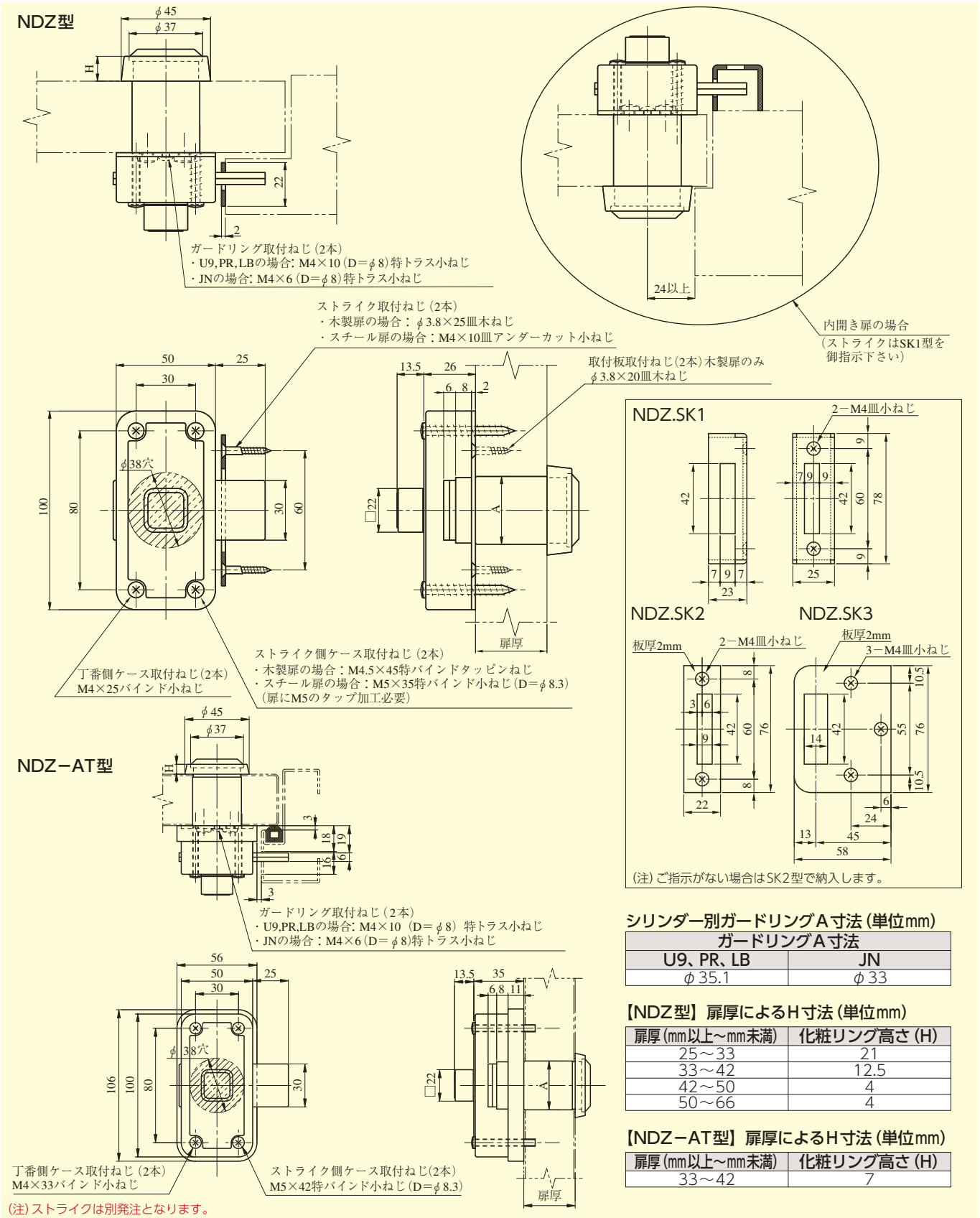

シリンダー別ガードリングA寸法（単位mm）

ガードリングA寸法	
U9、PR、LB	JN
φ35.1	φ33

【NDZ型】扉厚によるH寸法（単位mm）

扉厚（mm以上〜mm未満）	化粧リング高さ（H）
25〜33	21
33〜42	12.5
42〜50	4
50〜66	4

【NDZ−AT型】扉厚によるH寸法（単位mm）

扉厚（mm以上〜mm未満）	化粧リング高さ（H）
33〜42	7

装着可能シリンダー	型　式	機　能	扉厚（mm以上〜mm未満）
U9 PR LB JN	NDZ	1 2 3	25〜33・33〜42・42〜50・50〜54 54〜58・58〜62・62〜66
	NDZ−AT	1 2 3	33〜42

NDZ－AT2 SERIES

■左右勝手共通

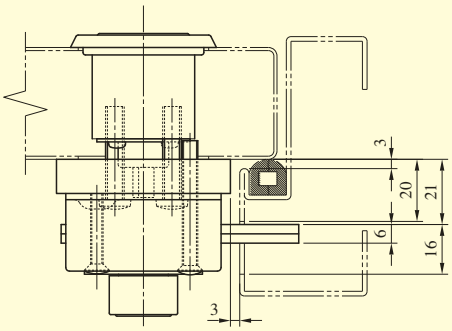

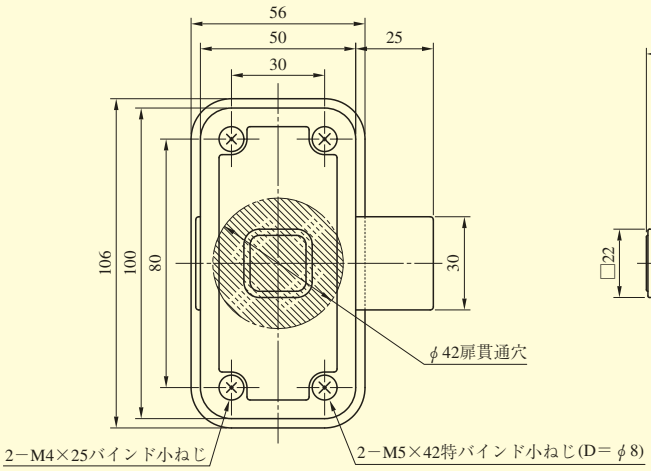

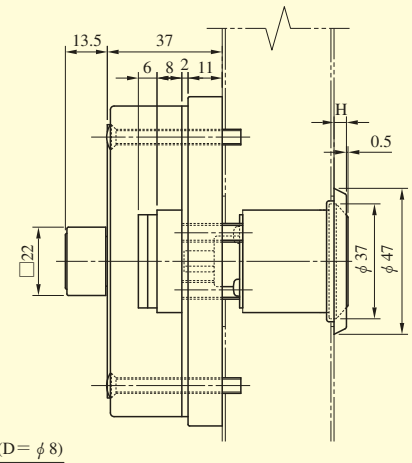

(注)ストライクは別発注です。

●扉厚によるH寸法(単位mm)

扉厚(mm以上～mm未満)	化粧リング高さ(H)
33～37	4
37～42	1
42～46	1
46～50	1

装着可能シリンダー	型　式	機　能	扉厚(mm以上～mm未満)
U9 JN	NDZ－AT2	1 2	33～37 37～42 42～46 46～50