電気錠 取付方法図と標準的な工事区分の例（鋼製扉の場合）

鋼製扉の場合

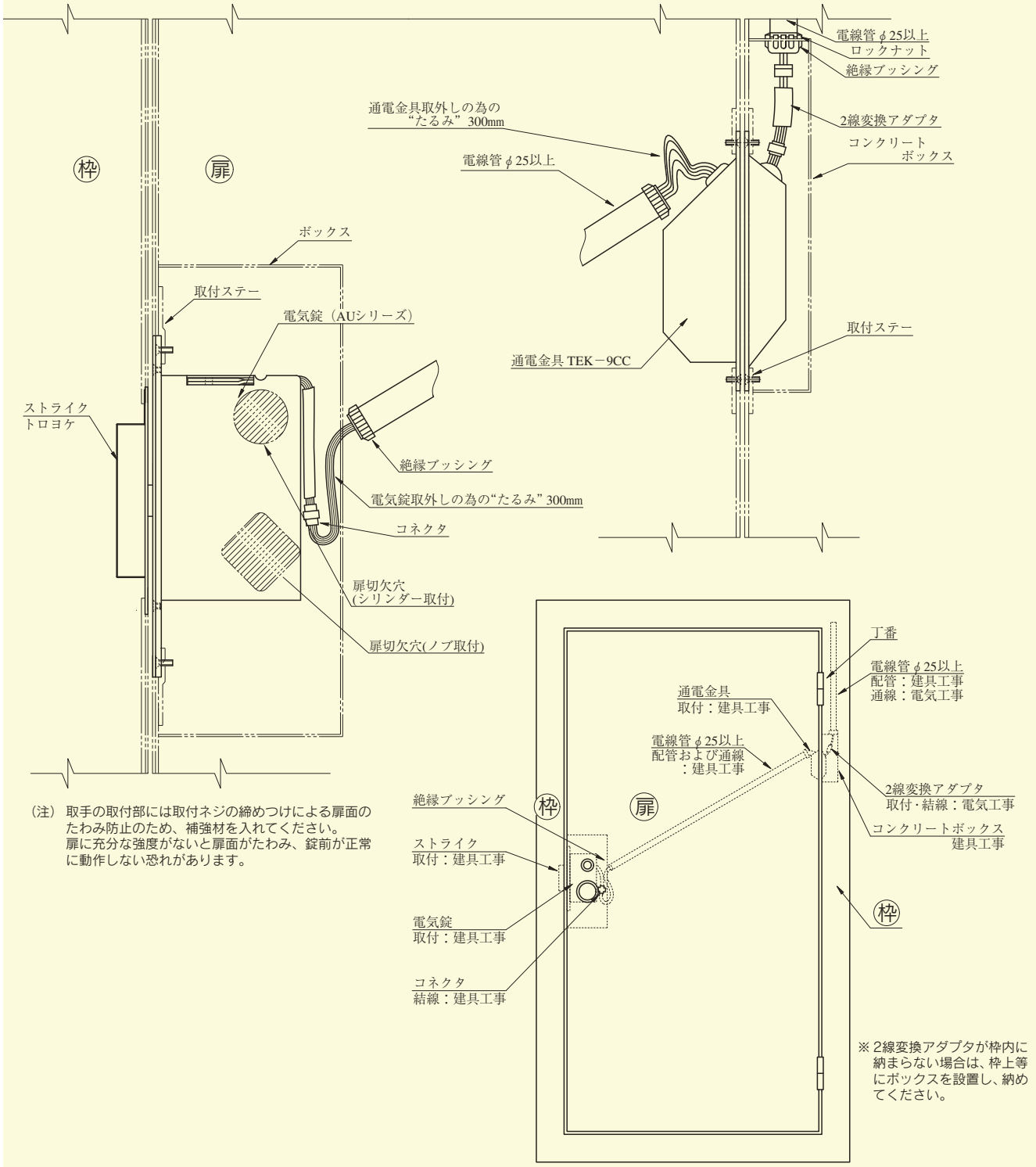

（注）取手の取付部には取付ネジの締めつけによる扉面のたわみ防止のため、補強材を入れてください。
扉に充分な強度がないと扉面がたわみ、錠前が正常に動作しない恐れがあります。

電気錠 取付方法図と標準的な工事区分の例（アルミ扉、木製扉の場合）

アルミ扉の場合

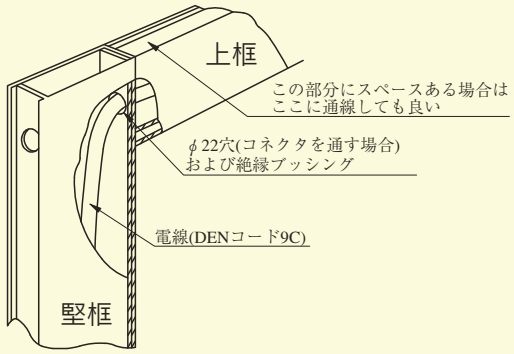

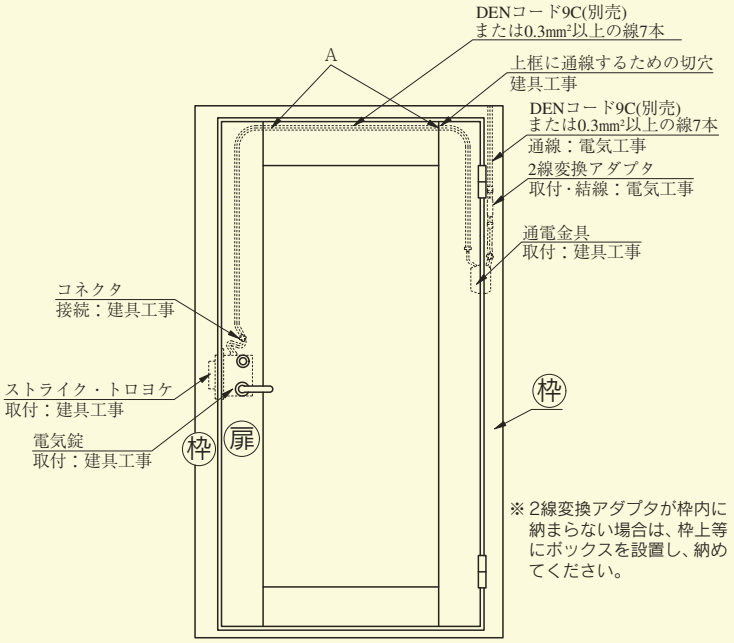

（注） 取手の取付部には取付ネジの締めつけによる扉面のたわみ防止のため、補強材を入れてください。
扉に充分な強度がないと扉面がたわみ、錠前が正常に動作しない恐れがあります。

既設木製扉の場合

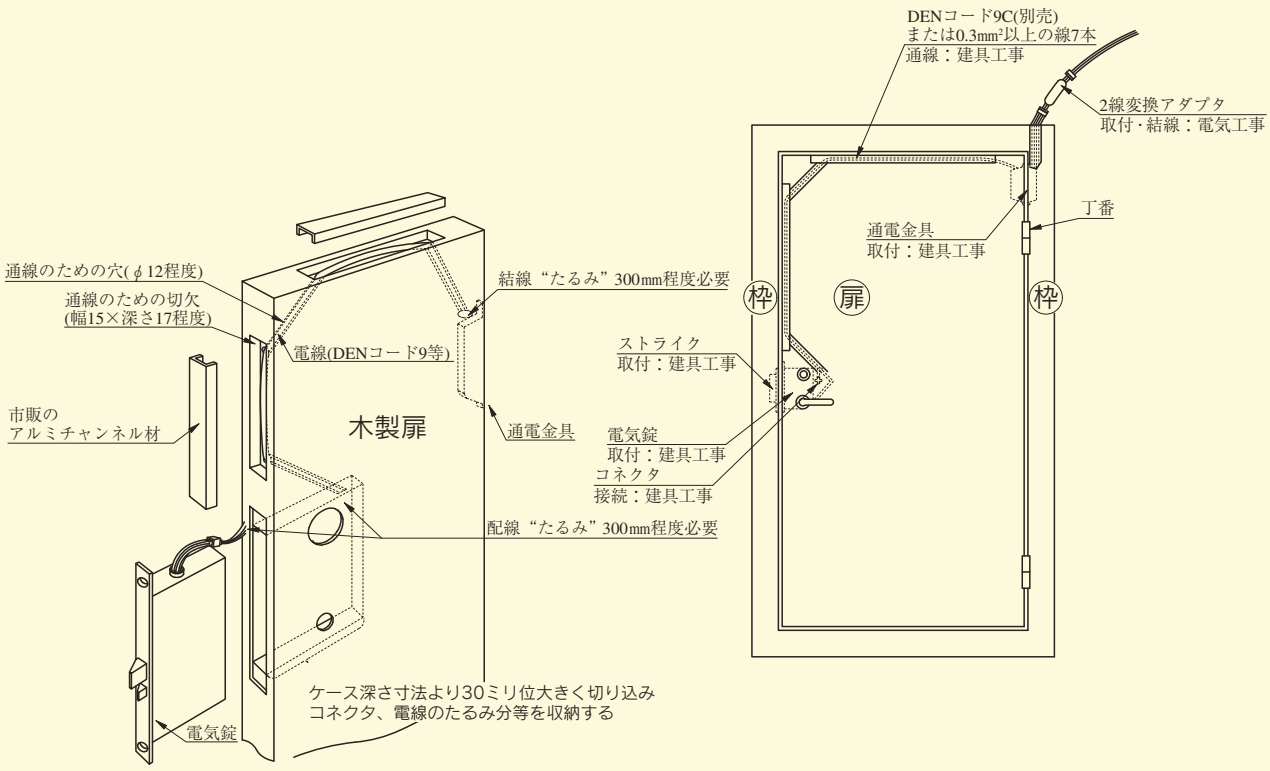

電気ストライク 取付方法図と標準的な工事区分の例(鋼製枠の場合)

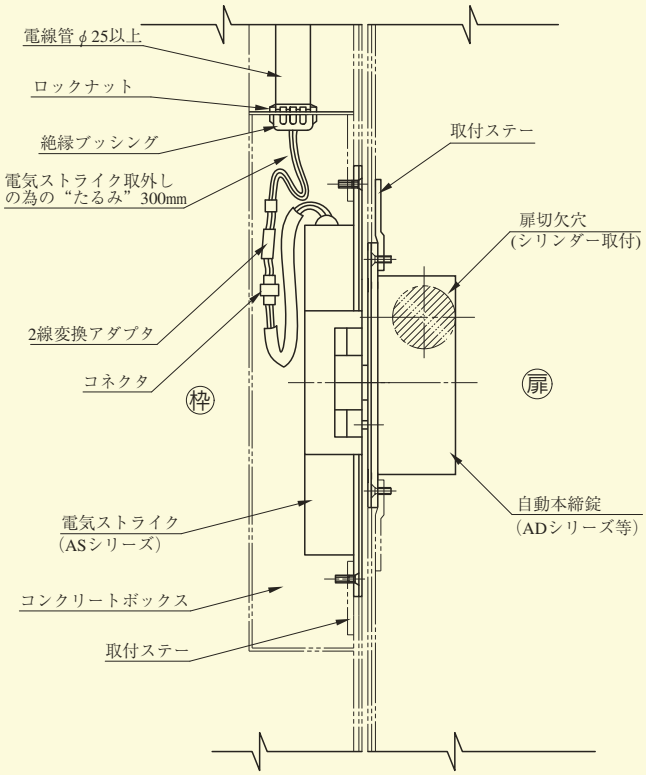

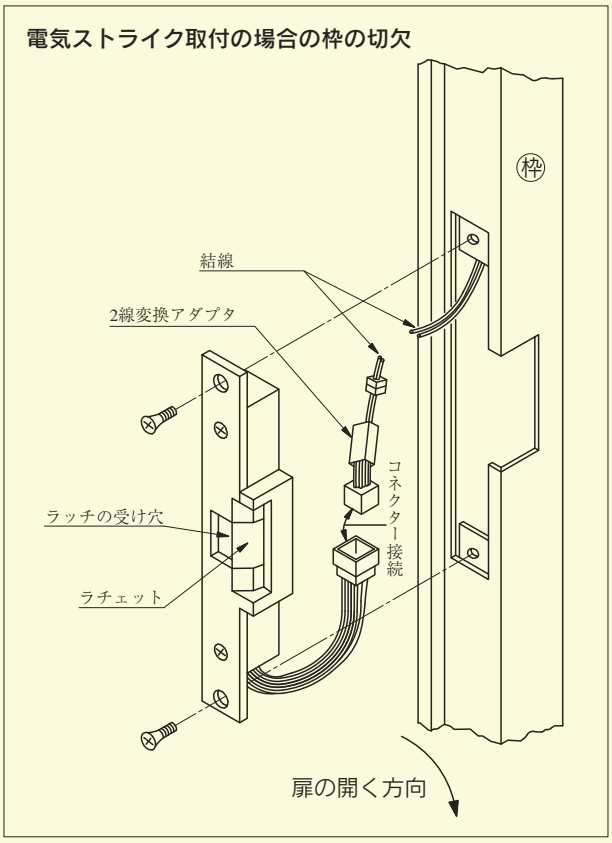

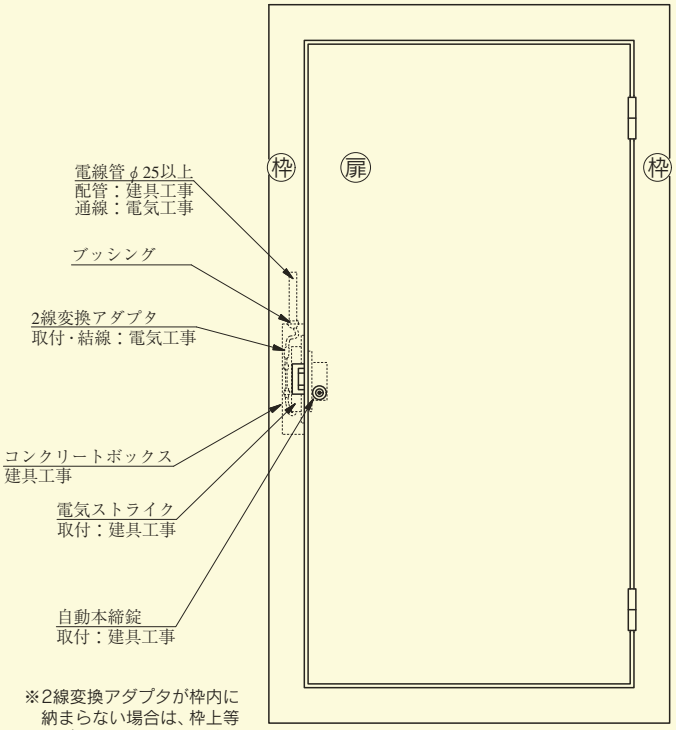

※2線変換アダプタが枠内に納まらない場合は、枠上等にボックスを設置し、納めてください。

AUS SERIES

■左右勝手共通

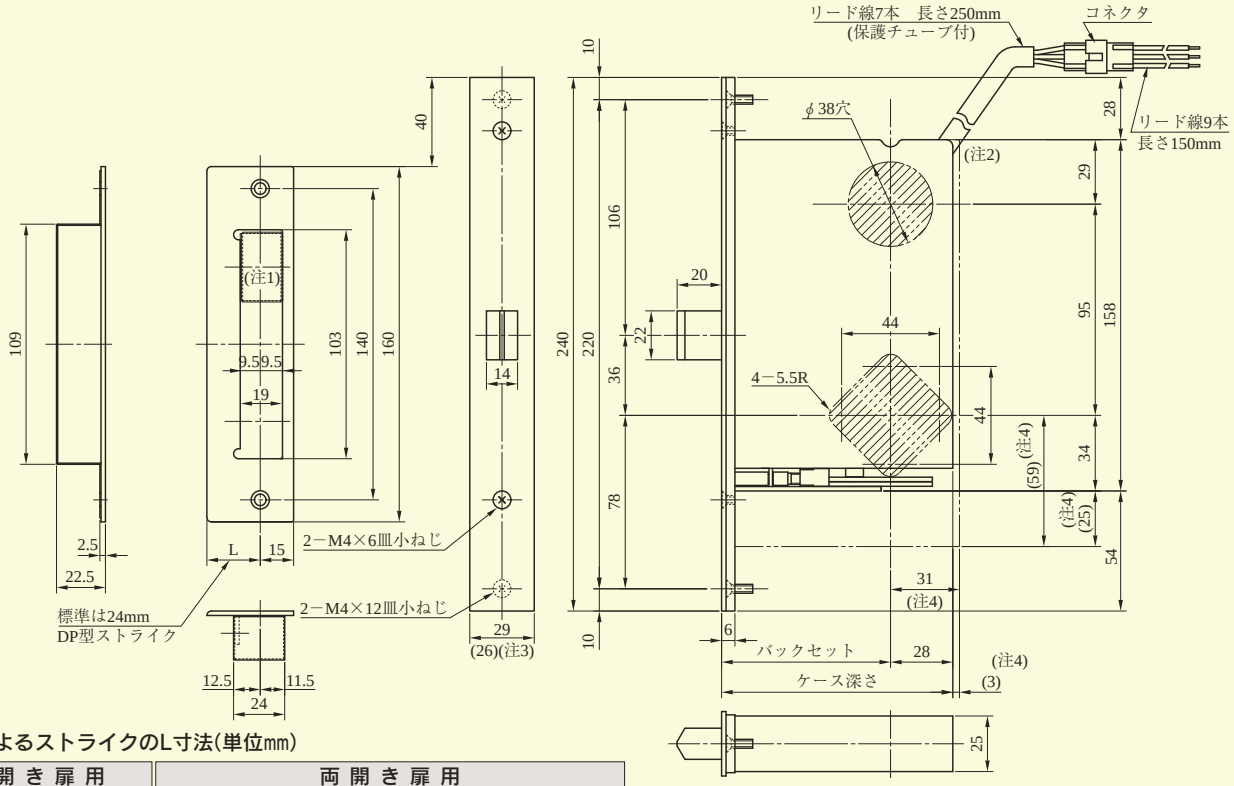

●扉厚によるストライクのL寸法(単位mm)

片開き扉用			両開き扉用					
扉厚(以上～未満)	記号	L寸法	扉厚(以上～未満)	記号	L寸法	扉厚(以上～未満)	記号	L寸法
33～42	DP	24	33～37	L	18	50～54	Q	26
42～50	ER	28	37～42	CM	20	54～58	ER	28
50～58	FT	32	42～46	N	22	58～62	S	30
58～66	G	36	46～50	DP	24	62～66	FT	32

(注1) ストライクの上側にマグネットがくるように、必要があれば付け替えてください。
(注2) 電気錠の切欠には、通線とブッシュの余裕をみてください。(10mm程度)
(注3) フロント幅26mmも製作可能です。
(注4) (　) 内寸法は、MH、LHの切欠を示す。
(注5) スチール扉およびアルミ扉の場合、丸座取付部には取付ネジ締め付けによる扉面のたわみ防止のため、補強材を入れてください。補強材がないと扉面がたわみ、錠が正常に動作しないおそれがあります。
(注6) AU※Zの固定ハンドル切欠図はP730を参照ください。

ノブ・レバーハンドル形状 (注) AUSシリーズのこの他のレバーハンドル形状はP730をご参照ください。

D型ノブ　W型ノブ　U型ノブ　P型ノブ　Q型ノブ　ケースハンドル(C)

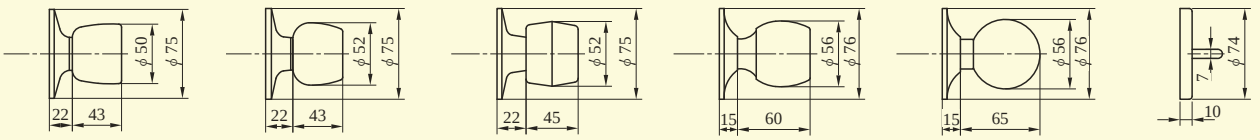

50型レバー　51型レバー　52型レバー　56型レバー

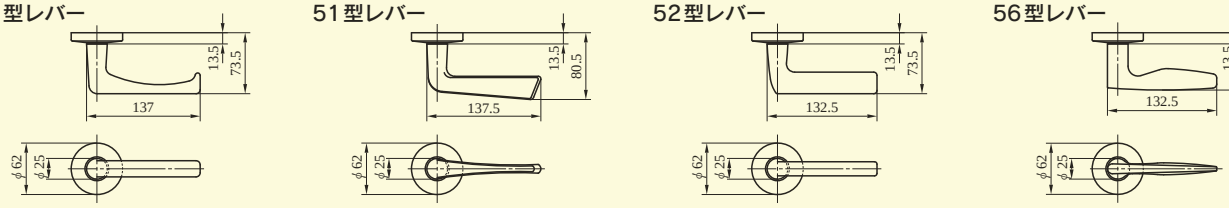

57型レバー　64型レバー　66型レバー　346型レバー

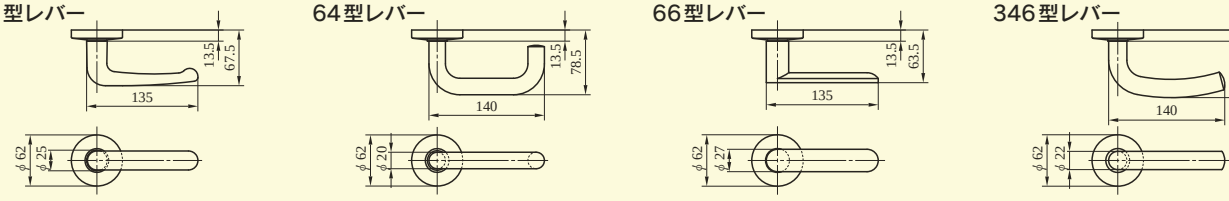

(注) レバーハンドル仕様で扉厚が33～36の場合は、丸座の下に製品に同梱されているライナー（t1.5）を敷いて取り付けてください。

装着可能シリンダー	型　式	ノブ・レバー形状	機　能	バックセット(mm)/ケース深さ(mm)	スペーシング(mm)	扉厚(mm以上～mm未満)
U9 PR LB JN	AUS	D 50 64 431 W 51 66 432 U 52 346 441 P 56 414 472 Q 57 430 C	1 2 3 4	76／104 100／128	95	ノブ：33～42・42～50・50～58 58～66 レバーハンドル：33～36・36～38 38～40・40～42・42～44・44～46 46～48・48～50・50～52・52～54 54～56・56～58・58～60・60～62 62～64・64～66

(注) シリンダーの扉厚による寸法図は、P735参照。

AUT、AUR、AUTA、AURA SERIES

■左右勝手共通

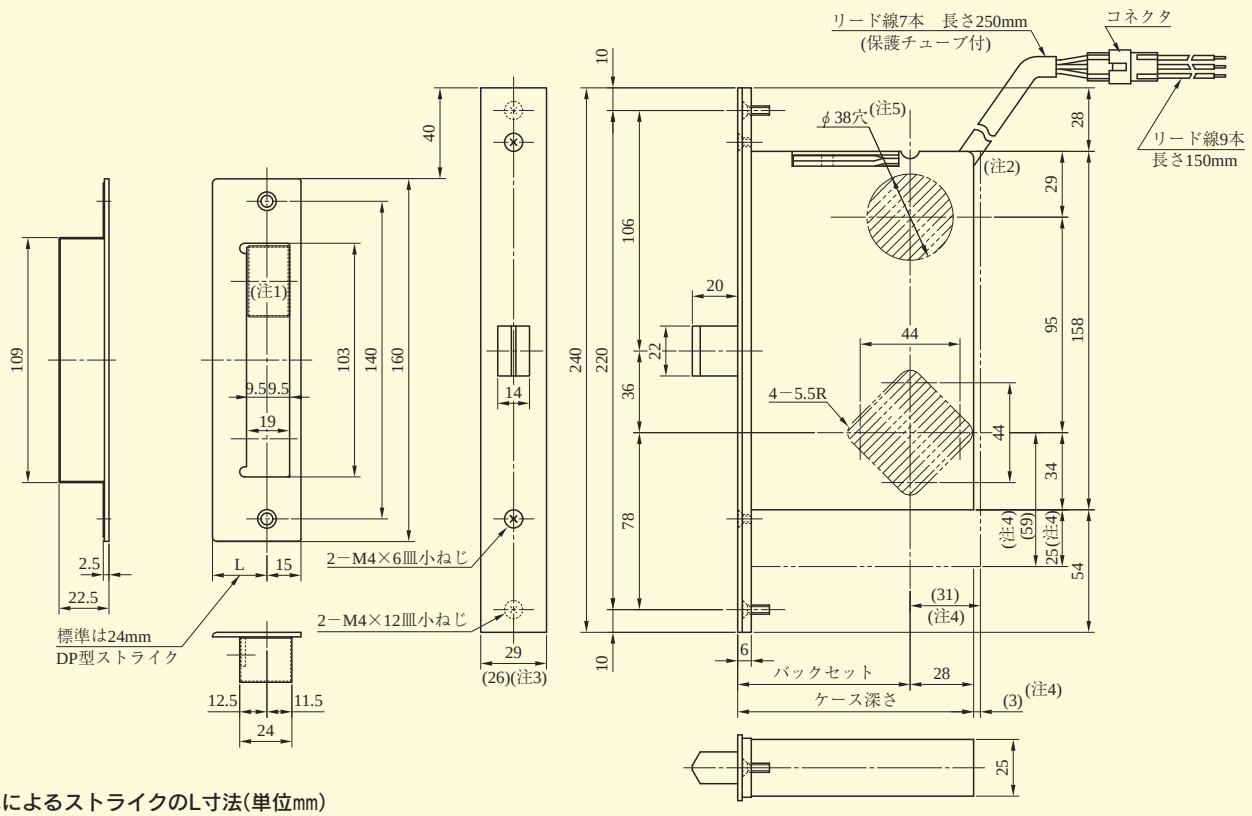

●扉厚によるストライクのL寸法(単位mm)

片開き扉用			両開き扉用					
扉厚(以上～未満)	記号	L寸法	扉厚(以上～未満)	記号	L寸法	扉厚(以上～未満)	記号	L寸法
33～42	DP	24	33～37	L	18	50～54	Q	26
42～50	ER	28	37～42	CM	20	54～58	ER	28
50～58	FT	32	42～46	N	22	58～62	S	30
58～66	G	36	46～50	DP	24	62～66	FT	32

(注1) ストライクの上側にマグネットがくるように、必要があれば付け替えてください。
(注2) 電気錠の切欠には、通線とブッシュの余裕をみてください。(10mm程度)
(注3) フロント幅26mmも製作可能です。
(注4) (　) 内寸法は、MH、LHの切欠を示す。
(注5) AUTA、AURAは、シリンダー 側のみφ38穴加工。
(注6) スチール扉およびアルミ扉の場合、丸座取付部には取付ネジ締め付けによる扉面のたわみ防止のため、補強材を入れてください。補強材がないと扉面がたわみ、錠が正常に動作しないおそれがあります。

レバーハンドル形状

(注) AUT、AUR、AUTA、AURAシリーズのこの他のノブ、レバーハンドル形状はP729をご参照ください。

414型レバー

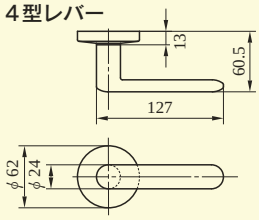

430型レバー

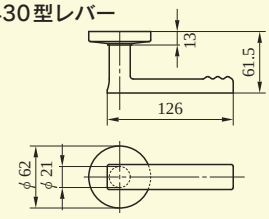

431型レバー

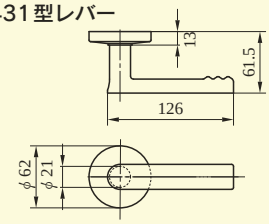

432型レバー

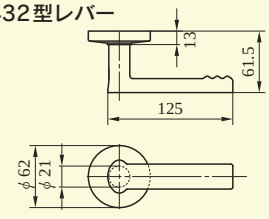

441型レバー

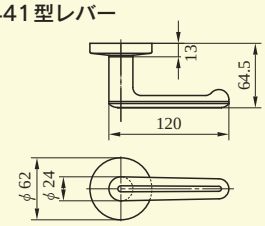

472型レバー

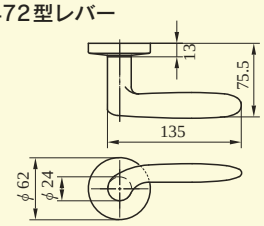

AU※Zの固定ハンドル座切欠図

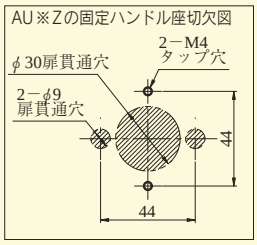

(注) レバーハンドル仕様で扉厚が33～36の場合は、丸座の下に製品に同梱されているライナー (t1.5) を敷いて取り付けてください。

装着可能シリンダー	型　式	ノブ・レバー形状	機　能	バックセット(mm)/ケース深さ(mm)	スペーシング(mm)	扉厚(mm以上～mm未満)
U9 PR LB JN	AUT AUR AUTA AURA	D 50 64 431 W 51 66 432 U 52 346 441 P 56 414 472 Q 57 430 C	1 2 3 4	76/104 100/128	95	ノブ：33～42・42～50・50～58 58～66 レバーハンドル：33～36・36～38 38～40・40～42・42～44・44～46 46～48・48～50・50～52・52～54 54～56・56～58・58～60・60～62 62～64・64～66

(注)シリンダーの扉厚による寸法図は、P735参照。

AUSEP SERIES

■左右勝手共通

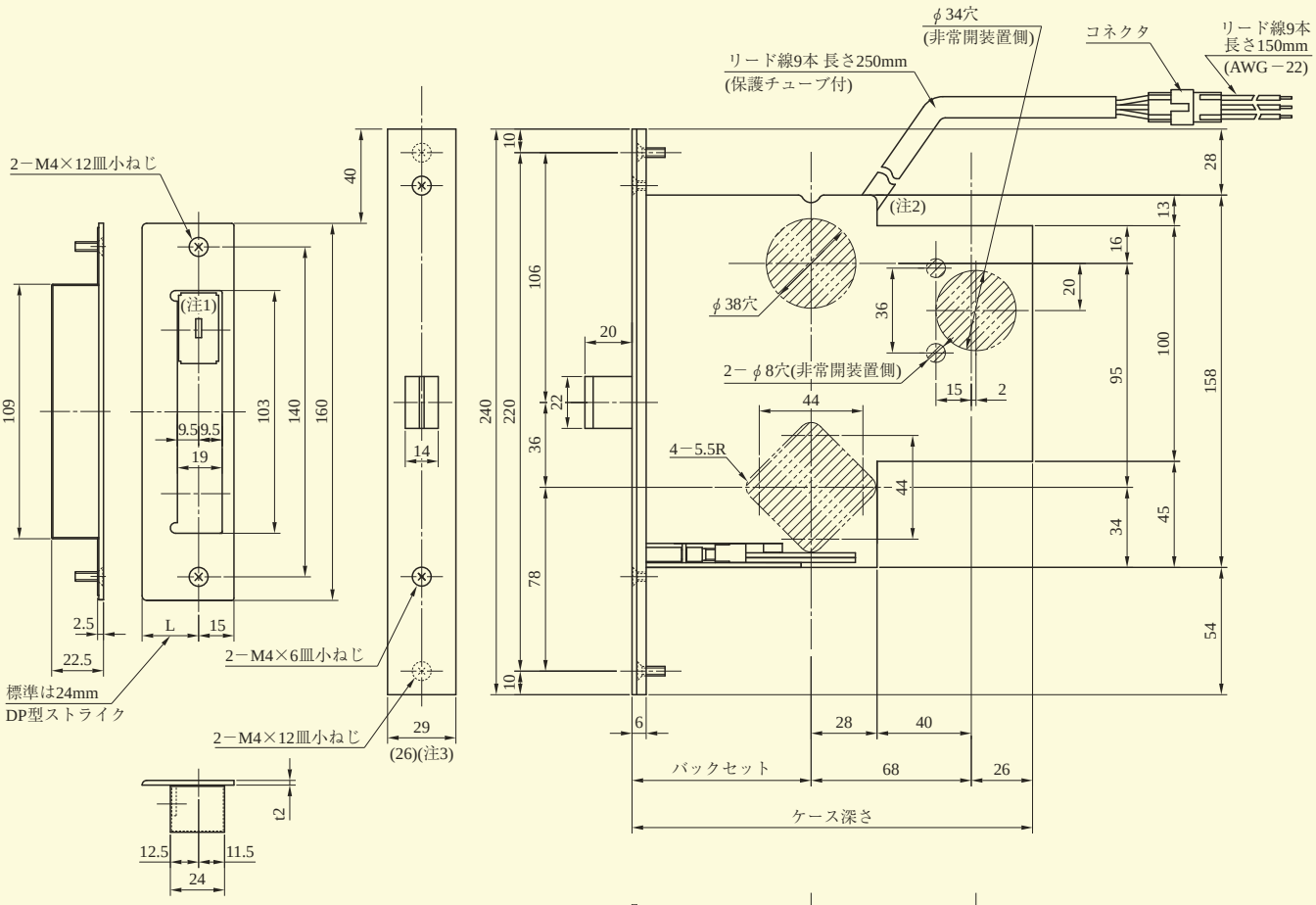

AUSEP型
ワンタッチ非常開装置外形図

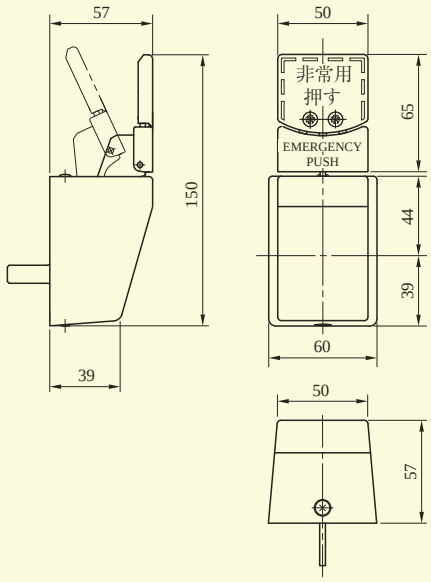

(注1) ストライクの上側にマグネットがくるように、必要があれば付け替えてください。
(注2) 電気錠の切欠には通線とブッシングの余裕をみてください。(10㎜程度)
(注3) フロント幅26㎜も製作可能です。
(注4) スチール扉およびアルミ扉の場合、丸座取付部には締め付けによる扉面のたわみ防止のため補強材を入れてください。補強材がないと扉面がたわみ、錠が正常に動作しないおそれがあります。

●扉厚によるストライクのL寸法(単位㎜)

片開き扉用			両開き扉用					
扉厚(以上～未満)	記号	L寸法	扉厚(以上～未満)	記号	L寸法	扉厚(以上～未満)	記号	L寸法
33～42	DP	24	33～37	L	18	50～54	Q	26
42～50	ER	28	37～42	CM	20	54～58	ER	28
50～58	FT	32	42～46	N	22	58～62	S	30
58～66	G	36	46～50	DP	24	62～66	FT	32

装着可能シリンダー	型　式	ノブ・レバー形状	機　能	バックセット(㎜)／ケース深さ(㎜)	スペーシング(㎜)	扉厚(㎜以上～㎜未満)
U9 PR LB JN	AUSEP	D 50 64 430 W 51 66 431 U 52 346 432 P 56 414 441 Q 57 C	1 2 3 4	76／170 100／194	95	ノブ：33～42・42～50・50～58 58～66 レバーハンドル：33～36・36～38 38～40・40～42・42～44・44～46 46～48・48～50・50～52・52～54 54～56・56～58・58～60・60～62 62～64・64～66

(注)シリンダーの扉厚による寸法図は、P735参照。

AUT(A)EP、AUR(A)EP SERIES

■左右勝手共通

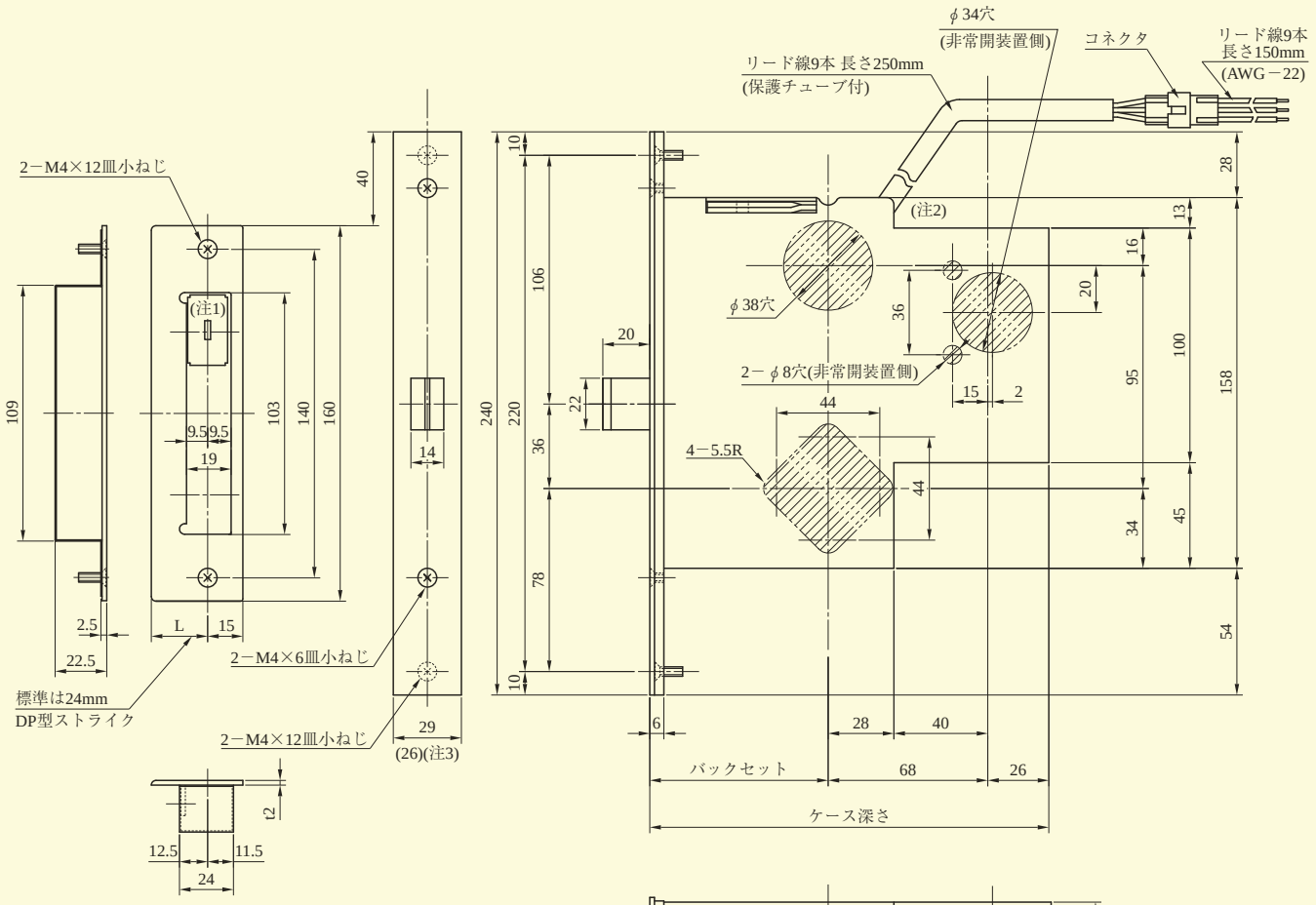

AUTEP、AUREP、AUTAEP、AURAEP型のワンタッチ非常開装置外形図

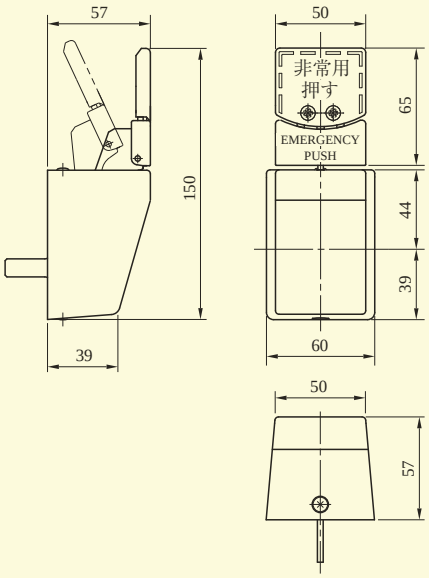

(注1) ストライクの上側にマグネットがくるように、必要があれば付け替えてください。
(注2) 電気錠の切欠には通線とブッシングの余裕をみてください。(10㎜程度)
(注3) フロント幅26㎜も製作可能です。
(注4) スチール扉およびアルミ扉の場合、丸座取付部には締め付けによる扉面のたわみ防止のため補強材を入れてください。補強材がないと扉面がたわみ、錠が正常に動作しないおそれがあります。

●扉厚によるストライクのL寸法(単位㎜)

片開き扉用			両開き扉用					
扉厚(以上～未満)	記号	L寸法	扉厚(以上～未満)	記号	L寸法	扉厚(以上～未満)	記号	L寸法
33～42	DP	24	33～37	L	18	50～54	Q	26
42～50	ER	28	37～42	CM	20	54～58	ER	28
50～58	FT	32	42～46	N	22	58～62	S	30
58～66	G	36	46～50	DP	24	62～66	FT	32

装着可能シリンダー	型　式	ノブ・レバー形状	機　能	バックセット(㎜)／ケース深さ(㎜)	スペーシング(㎜)	扉厚(㎜以上～㎜未満)
U9 PR LB JN	AUTEP AUREP AUTAEP AURAEP	D 50 64 430 W 51 66 431 U 52 346 432 P 56 414 441 Q 57 C	1 2 3 4 (注1)	76／170 100／194	95	ノブ：33～42・42～50・50～58 58～66 レバーハンドル：33～36・36～38 38～40・40～42・42～44・44～46 46～48・48～50・50～52・52～54 54～56・56～58・58～60・60～62 62～64・64～66

(注1) AUTAEP、AURAEPは2型のみです。
(注2) シリンダーの扉厚による寸法図は、P735参照。

AUS－E SERIES

■左右勝手あり

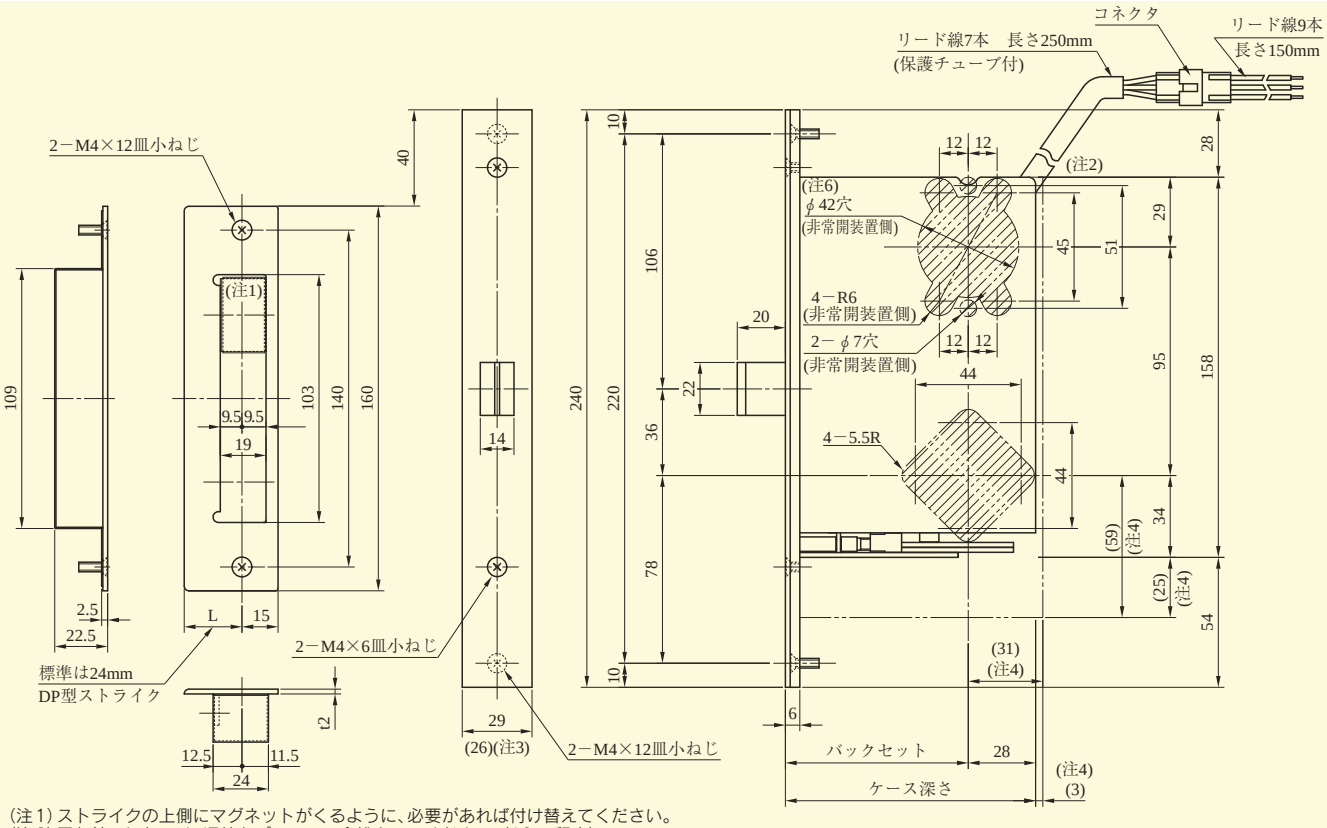

(注1) ストライクの上側にマグネットがくるように、必要があれば付け替えてください。
(注2) 電気錠の切欠には、通線とブッシュの余裕をみてください。(10㎜程度)
(注3) フロント幅26㎜も製作可能です。
(注4) (　) 内寸法は、MH、LHの切欠を示す。
(注5) スチール扉およびアルミ扉の場合、丸座取付部には取付ネジ締め付けによる扉面のたわみ防止のため、補強材を入れてください。補強材がないと扉面がたわみ、錠が正常に動作しないおそれがあります。
(注6) 木扉に取り付ける場合は、φ42切欠穴のみで可能です。
(注7) 本製品は扉材の板厚寸法がt0.5㎜以上～t2.0㎜以下の対応となります。
(注8) AUS－BE型の場合、非常カバーが (　) 内寸法になります。
(注9) AUS－EH型の場合の電気仕様と内部回路はP414を参照ください。
(注10) 非常開装置付シリンダーの扉厚による寸法図はP414を参照ください。

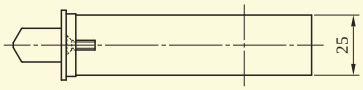

非常開装置付シリンダーユニットの取付について

スチール扉へのカバートリツケイタ取付の必要スペース
スチール扉取付の場合、カバートリツケイタを回転させるため、扉面に下記のフラットスペースが必要です。

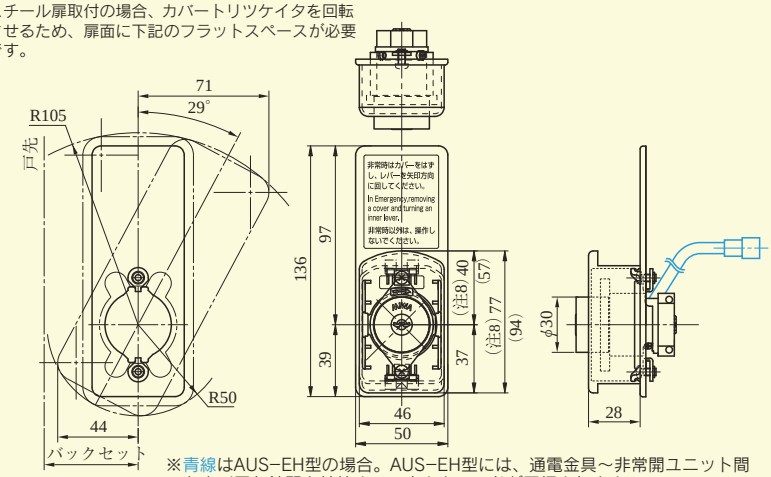

※青線はAUS－EH型の場合。AUS－EH型には、通電金具～非常開ユニット間および電気錠間を結線するコネクタコードが同梱されます。

●扉厚によるストライクのL寸法(単位㎜)

片開き扉用			両開き扉用		
扉厚(以上～未満)	記号	L寸法	扉厚(以上～未満)	記号	L寸法
34～42	DP	24	34～37	L	18
42～50	ER	28	37～42	CM	20
50～58	FT	32	42～46	N	22
58～66	G	36	46～50	DP	24
			50～54	Q	26
			54～58	ER	28
			58～62	S	30
			62～66	FT	32

非常開装置なしの場合の
シリンダーおよびサムターン側の切欠

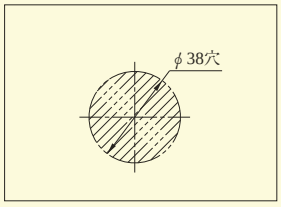

装着可能シリンダー	型　式	ノブ・レバー形状	機　能	バックセット(㎜)／ケース深さ(㎜)	スペーシング(㎜)	扉厚(㎜以上～㎜未満)
U9 PR LB JN	AUS※－E	D 50 64 431 W 51 66 432 U 52 346 441 P 56 414 472 Q 57 430 C	1E 2E 2DE 2EDE 3DE 4E 4EE	76／104 100／128	95	ノブ：34～42・42～50・50～58・58～66 レバーハンドル：34～36・36～38 38～40・40～42・42～44・44～46 46～48・48～50・50～52・52～54 54～56・56～58・58～60・60～62 62～64・64～66

AUT－E、AUR－E SERIES

■左右勝手あり

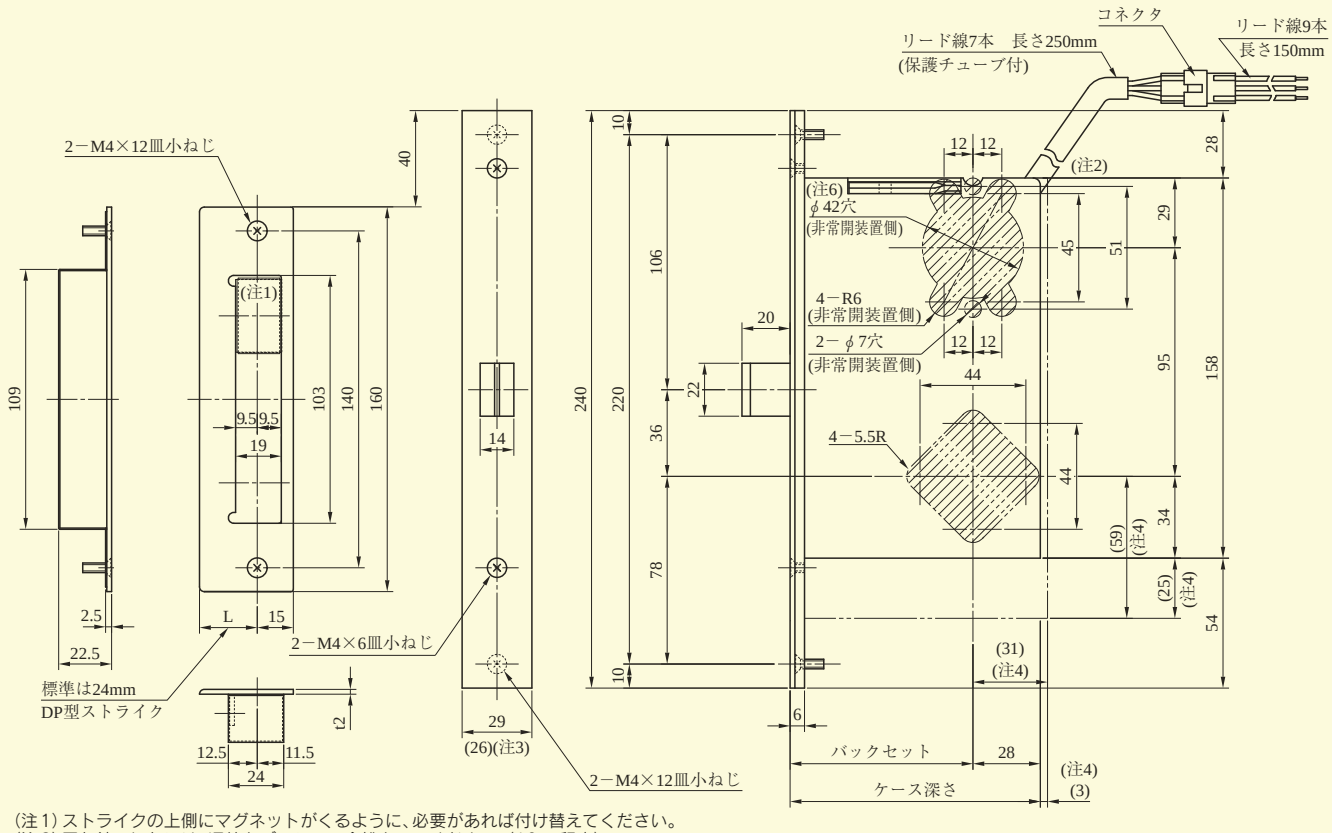

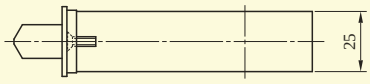

(注1) ストライクの上側にマグネットがくるように、必要があれば付け替えてください。
(注2) 電気錠の切欠には、通線とブッシュの余裕をみてください。(10㎜程度)
(注3) フロント幅26㎜も製作可能です。
(注4) (　) 内寸法は、MH、LHの切欠を示す。
(注5) スチール扉およびアルミ扉の場合、丸座取付部には取付ネジ締め付けによる扉面のたわみ防止のため、補強材を入れてください。補強材がないと扉面がたわみ、錠が正常に動作しないおそれがあります。
(注6) 木扉に取り付ける場合は、φ42切欠穴のみで可能です。
(注7) 本製品は扉材の板厚寸法がt0.5㎜以上～t2.0㎜以下の対応となります。
(注8) AUT(R)－BE型の場合、非常カバーが (　) 内寸法になります。
(注9) AUT－EH型の場合の電気仕様と内部回路はP414を参照ください。
(注10) 非常開装置付シリンダーの扉厚による寸法図はP414を参照ください。

非常開装置付シリンダーユニットの取付について

スチール扉へのカバートリツケイタ取付の必要スペース
スチール扉取付の場合、カバートリツケイタを回転させるため、扉面に下記のフラットスペースが必要です。

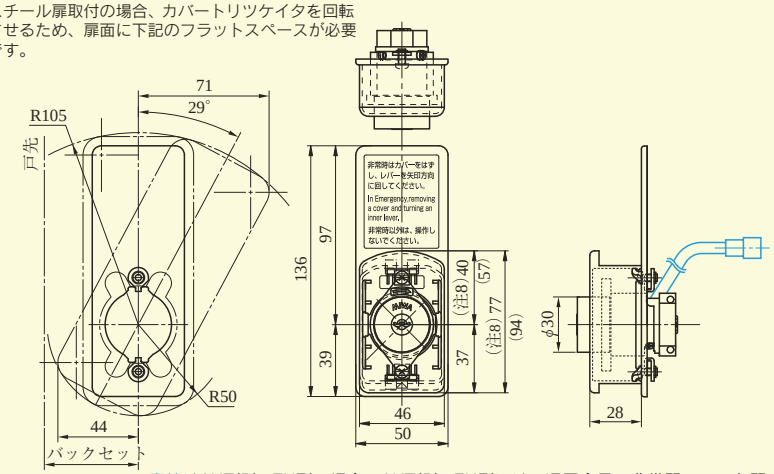

※青線はAUT(R)－EH型の場合。AUT(R)－EH型には、通電金具～非常開ユニット間および電気錠間を結線するコネクタコードが同梱されます。

●扉厚によるストライクのL寸法(単位㎜)

片開き扉用			両開き扉用		
扉厚(以上～未満)	記号	L寸法	扉厚(以上～未満)	記号	L寸法
34～42	DP	24	34～37	L	18
42～50	ER	28	37～42	CM	20
50～58	FT	32	42～46	N	22
58～66	G	36	46～50	DP	24
			50～54	Q	26
			54～58	ER	28
			58～62	S	30
			62～66	FT	32

非常開装置なしの場合の
シリンダーおよびサムターン側の切欠

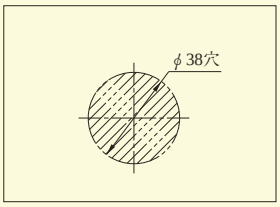

装着可能シリンダー	型　式	ノブ・レバー形状	機　能	バックセット(㎜)／ケース深さ(㎜)	スペーシング(㎜)	扉厚(㎜以上～㎜未満)
U9 PR LB JN	AUT※－E AUR※－E	D 50 64 431 W 51 66 432 U 52 346 441 P 56 414 472 Q 57 430 C	1E 2E 2DE 2EDE 3DE 4E 4EE	76／104 100／128	95	ノブ：34～42・42～50・50～58・58～66 レバーハンドル：34～36・36～38 38～40・40～42・42～44・44～46 46～48・48～50・50～52・52～54 54～56・56～58・58～60・60～62 62～64・64～66

AU SERIES　シリンダーの扉厚による寸法図

U9シリンダー、PRシリンダー LBシリンダー、JNシリンダー

扉厚33mm以上～42mm未満

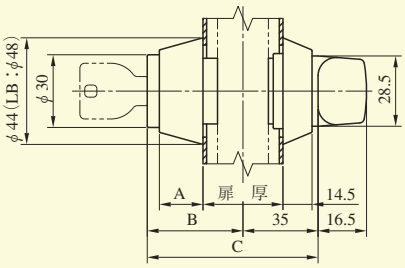

	A	B	C
U9	18.5	40.5	75.5
PR	22.5	42	77
LB	26.5	49	84
JN	18.5	39.5	74.5

扉厚42mm以上～50mm未満

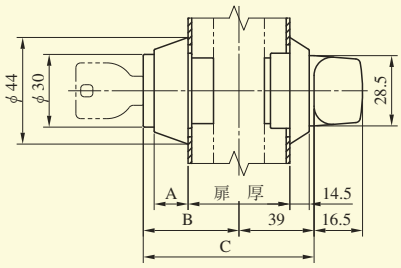

	A	B	C
U9	14.5	40.5	79.5
PR	18	42	81
LB	22.5	49	88
JN	14.5	39.5	78.5

扉厚50mm以上～58mm未満

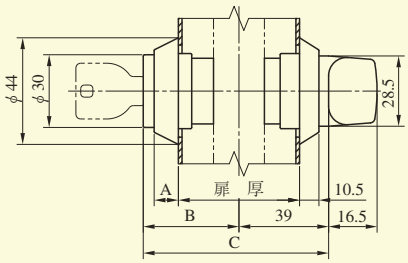

	A	B	C
U9	10.5	40.5	79.5
PR	14	42	81
LB	18	49	88
JN	10.5	39.5	78.5

扉厚58mm以上～66mm未満

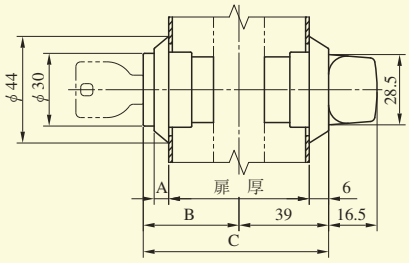

	A	B	C
U9	6	40.5	79.5
PR	10	42	81
LB	14	49	88
JN	6	39.5	78.5

ALA SERIES

■左右勝手共通

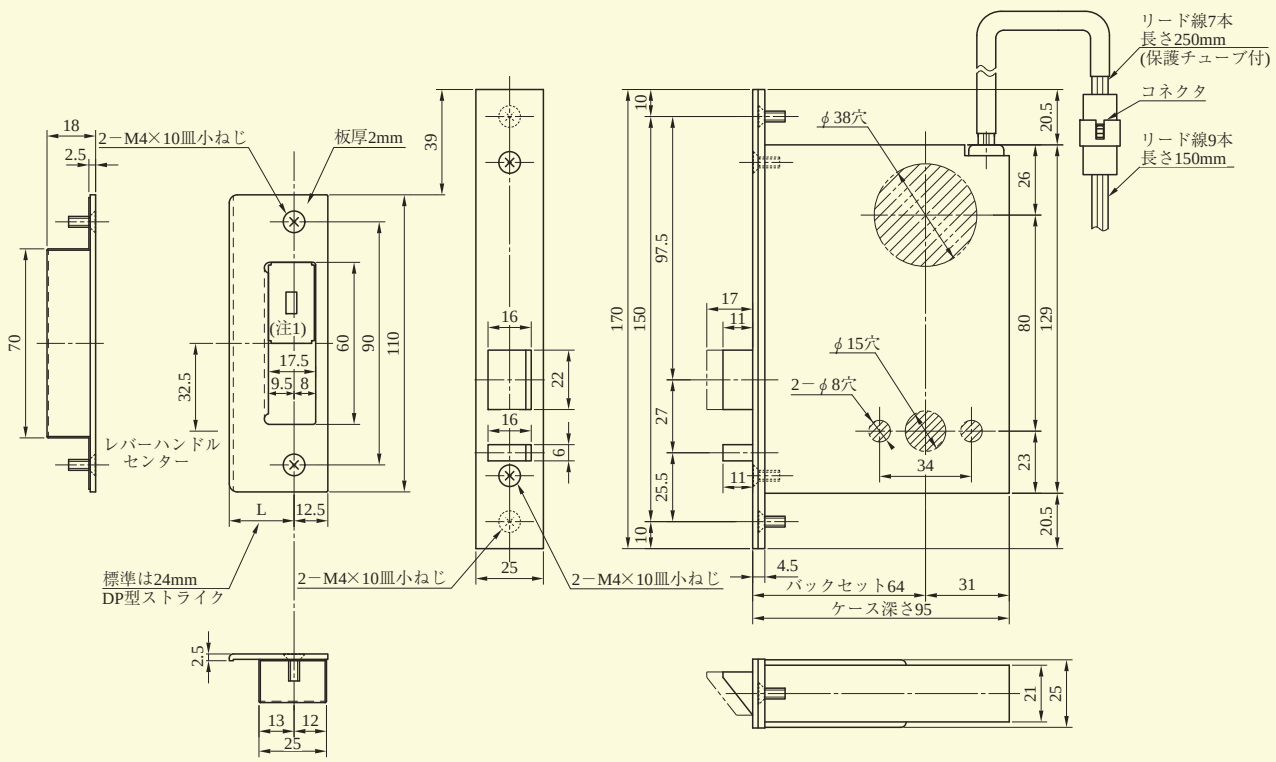

(注1) マグネットがストライクの上側になるように、必要があれば付け替えてください。
(注2) 電気錠の切欠には通線とブッシングの余裕をみてください。(10㎜程度)
※ALA2N型はリード線2本、コネクタは2Pになります。

●扉厚によるストライクのL寸法(単位㎜)

片開き扉用		
扉厚(以上〜未満)	記号	L寸法
29〜33	CM	20
33〜42	DP	24
42〜50	ER	28
50〜58	FT	32
58〜66	G	36

両開き扉用		
扉厚(以上〜未満)	記号	L寸法
29〜33	K	16
33〜37	L	18
37〜42	CM	20
42〜46	N	22
46〜50	DP	24
50〜54	Q	26
54〜58	ER	28
58〜62	S	30
62〜66	FT	32

装着可能シリンダー	型　式	レバーハンドル形状	機　能	バックセット(㎜)／ケース深さ(㎜)	スペーシング(㎜)	扉厚(㎜以上〜㎜未満)
U9 PR(−J) LB(−J) JN	ALA	18,19,20,21,22,23,29,31,32,33,34,35,50,51,52,53,55,56,57,62,63,64,65,66,67,68,69,74,342,346,356,373,384,391,410,411,413,414,415,420,421,430,431,432,433,441,443,472	1 2 3 4	64／95	80	29〜33 33〜42 42〜50 50〜58 58〜66

(注)レバーハンドルの形状はLAシリーズ(P159〜164)をご参照ください。

ALA SERIES　シリンダーの扉厚による寸法図

U9シリンダー、PR(−J)シリンダー LB(−J)シリンダー、JNシリンダー

扉厚29mm以上〜33mm未満

	A	B	C
U9	22.5	39.5	73.5
PR	22.5	41	75
PR−J	22.5	44.5	78.5
LB	26.5	48	82
LB−J	26.5	50	84
JN	22.5	38.5	72.5

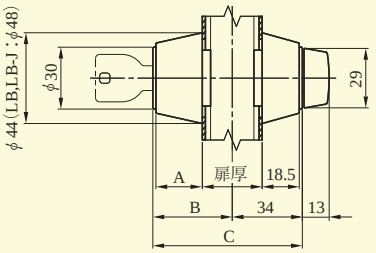

扉厚33mm以上〜42mm未満

	A	B	C
U9	18.5	39.5	73.5
PR	22.5	41	75
PR−J	22.5	44.5	78.5
LB	26.5	48	82
LB−J	26.5	50	84
JN	18.5	38.5	72.5

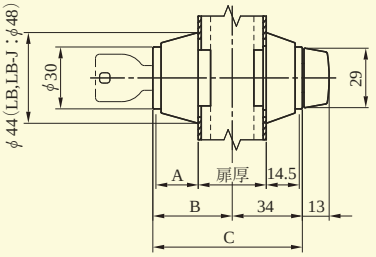

扉厚42mm以上〜50mm未満

	A	B	C
U9	14.5	39.5	77.5
PR	18	41	79
PR−J	18	44.5	82.5
LB	22.5	48	86
LB−J	22.5	50	88
JN	14.5	38.5	76.5

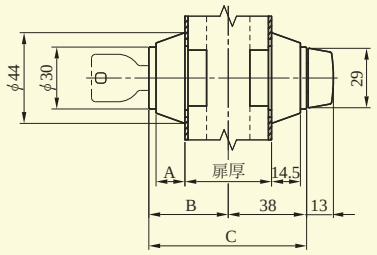

扉厚50mm以上〜58mm未満

	A	B	C
U9	10.5	39.5	77.5
PR	14	41	79
PR−J	14	44.5	82.5
LB	18	48	86
LB−J	18	50	88
JN	10.5	38.5	76.5

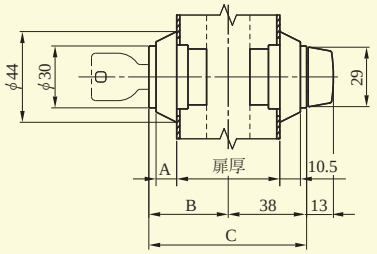

扉厚58mm以上〜66mm未満

	A	B	C
U9	6	39.5	77.5
PR	10	41	79
PR−J	10	44.5	82.5
LB	14	48	86
LB−J	14	50	88
JN	6	38.5	76.5

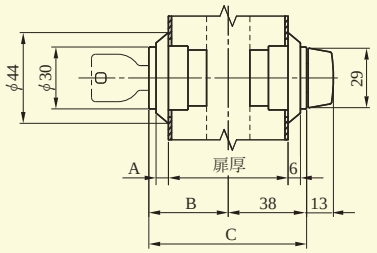

ANS SERIES

■左右勝手共通

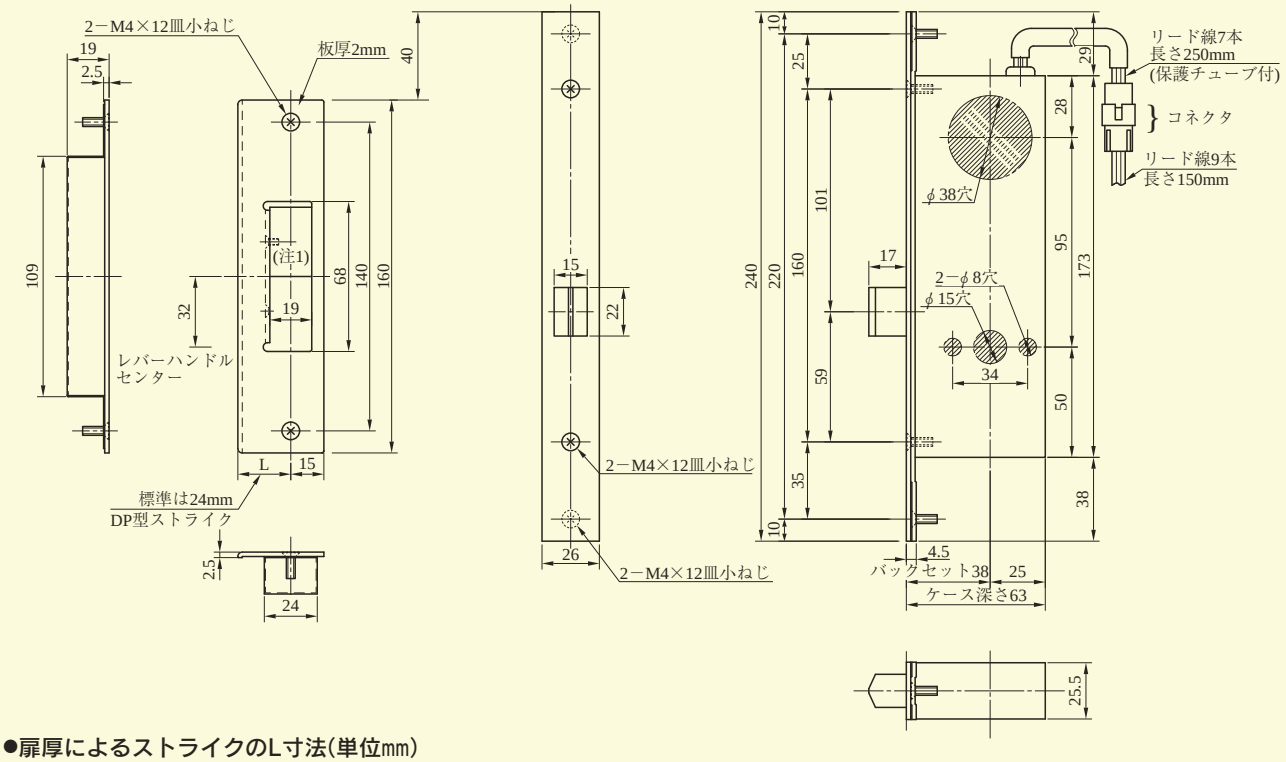

●扉厚によるストライクのL寸法(単位mm)

片開き扉用		
扉厚(以上～未満)	記号	L寸法
33～42	DP	24
42～50	ER	28
50～58	FT	32
58～66	G	36

両開き扉用		
扉厚(以上～未満)	記号	L寸法
33～37	L	18
37～42	CM	20
42～46	N	22
46～50	DP	24
50～54	Q	26
54～58	ER	28
58～62	S	30
62～66	FT	32

(注1)マグネットがストライクの上側になるように、左右勝手に応じて付け替えてください。
(注2)電気錠の切欠には通線とブッシングの余裕をみてください。(10mm程度)

装着可能シリンダー	型　式	レバーハンドル形状	機　能	バックセット(mm)／ケース深さ(mm)	スペーシング(mm)	扉厚(mm以上～mm未満)
U9 PR(－J) LB(－J) JN	ANS	18,19,20,21,22,23,29,31,32,33,34,35,50,51,52,53,55,56,57,62,63,64,65,66,67,68,69,74,342,346,356,373,384,391,410,413,414,415,420,421,430,431,432,433,441,443,472 (注)66型は丸座のみです。	1 2 3 4	38／63	95	33～42 42～50 50～58 58～66

(注1)レバーハンドルの形状はLAシリーズ(P159～164)をご参照ください。
(注2)シリンダーはAL3Mのシリンダーを使用します。(P741参照)

AL3M SERIES

■左右勝手共通

AL3M SERIES

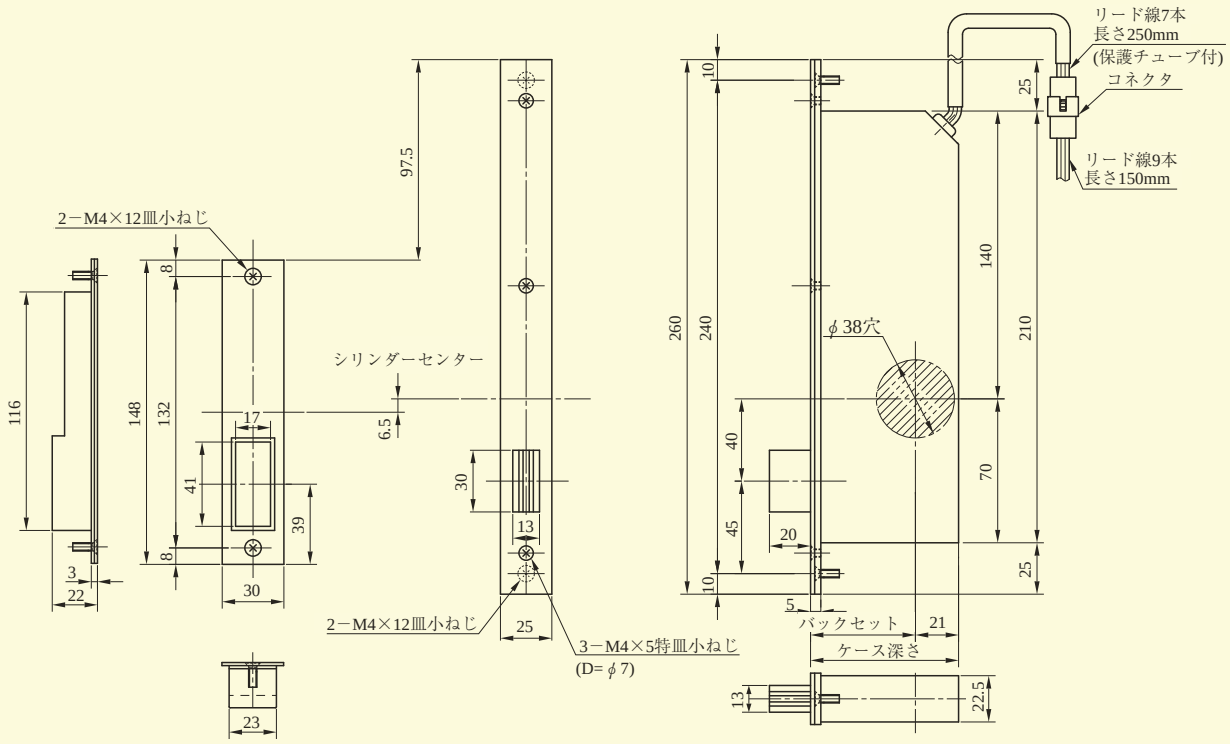

(注1) 電気錠の切欠には通線とブッシングの余裕をみてください。(10㎜程度)
(注2) 強化ガラスドア用はAL3M・STB24をご指示ください。その場合、戸先側のチリ寸法は3～6㎜の範囲内でご使用ください。
(注3) AL3MN型はリード線2本、コネクタは2Pになります。

強化ガラスドア用ストライク
AL3M・STB24

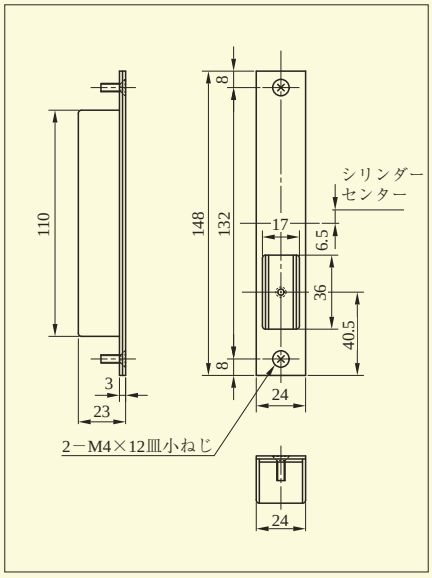

ローラー付ストライク(開口部調整機能付)
HDタイプ

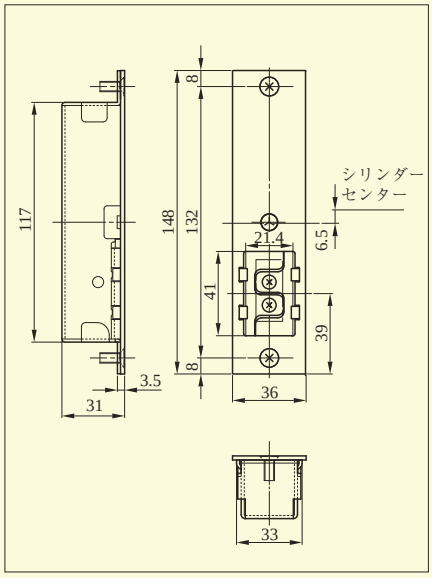

ローラー付ストライク
HD2タイプ

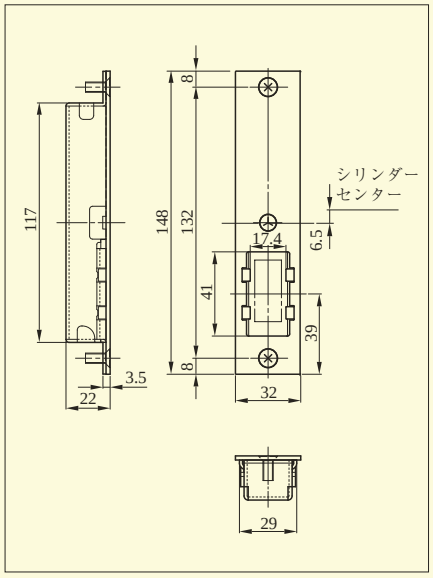

装着可能シリンダー	型　式	機　能	バックセット(㎜)／ケース深さ(㎜)	扉厚(㎜以上～㎜未満)
U9 PR(−J) LB(−J) JN	AL3M	1 2 3 4	38／59 51／72 64／85	33～42 42～50 50～58 58～66

AL3M SERIES

■左右勝手共通

AL3MR SERIES

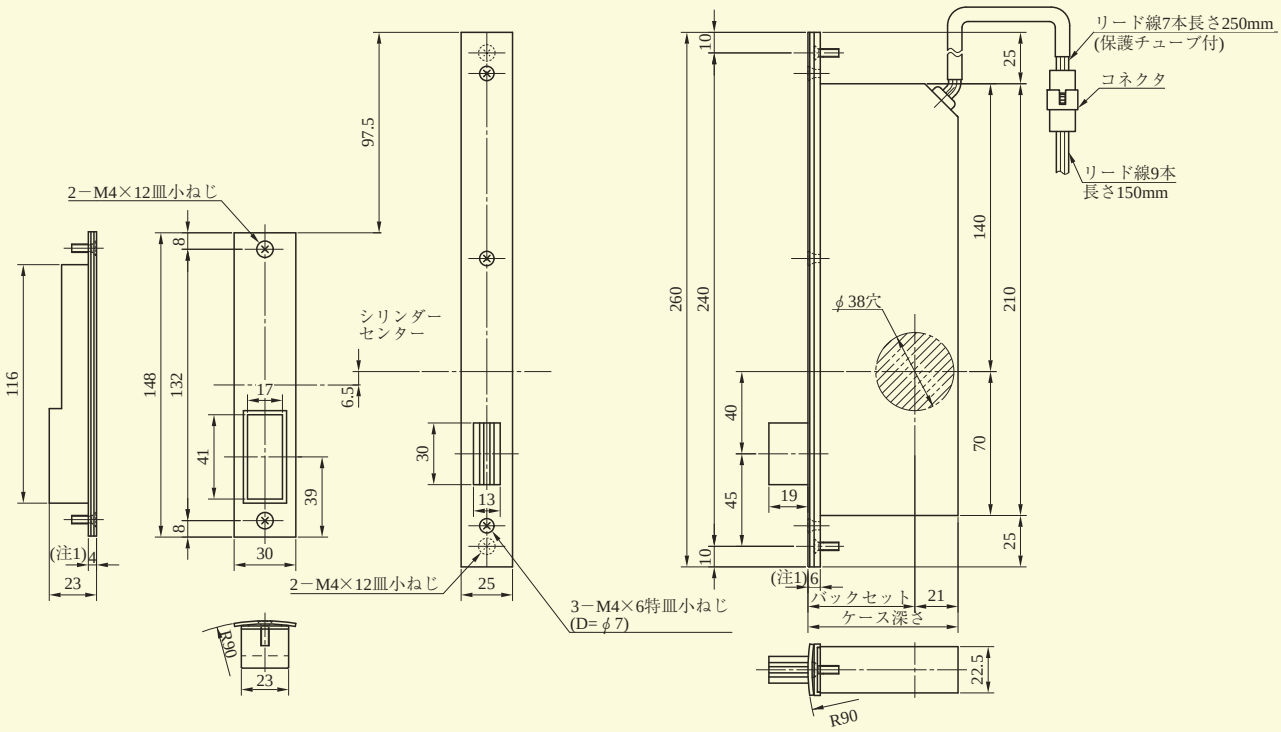

(注1) AL3MとAL3MRとでは、フロントおよびストライクの厚さが異なりますのでご注意ください。

(注2) 電気錠の切欠には通線とブッシングの余裕をみてください。(10㎜程度)

装着可能シリンダー	型　式	機　能	バックセット(mm)／ケース深さ(mm)	扉厚(mm以上～mm未満)
U9 PR(－J) LB(－J) JN	AL3MR	1 2 3 4	39／60 52／73 65／86	33～42 42～50 50～58 58～66

AL3M SERIES　シリンダーの扉厚による寸法図

U9シリンダー、PR(−J)シリンダー LB(−J)シリンダー、JNシリンダー

扉厚33mm以上〜42mm未満

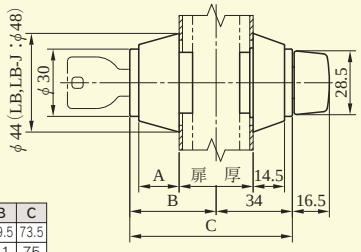

	A	B	C
U9	18.5	39.5	73.5
PR	22.5	41	75
PR−J	22.5	44.5	78.5
LB	26.5	48	82
LB−J	26.5	50	84
JN	18.5	38.5	72.5

扉厚42mm以上〜50mm未満

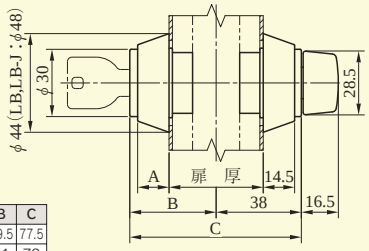

	A	B	C
U9	14.5	39.5	77.5
PR	18	41	79
PR−J	18	44.5	82.5
LB	22.5	48	86
LB−J	22.5	50	88
JN	14.5	38.5	76.5

扉厚50mm以上〜58mm未満

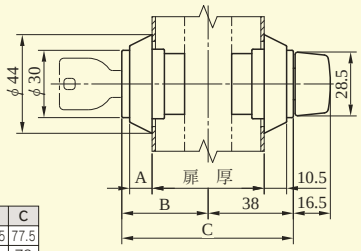

	A	B	C
U9	10.5	39.5	77.5
PR	14	41	79
PR−J	14	44.5	82.5
LB	18	48	86
LB−J	18	50	88
JN	10.5	38.5	76.5

扉厚58mm以上〜66mm未満

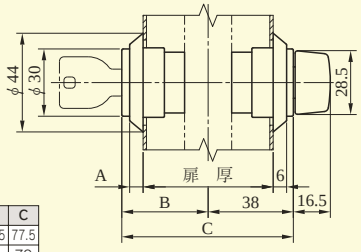

	A	B	C
U9	6	39.5	77.5
PR	10	41	79
PR−J	10	44.5	82.5
LB	14	48	86
LB−J	14	50	88
JN	6	38.5	76.5

AL3M－E SERIES

■左右勝手あり

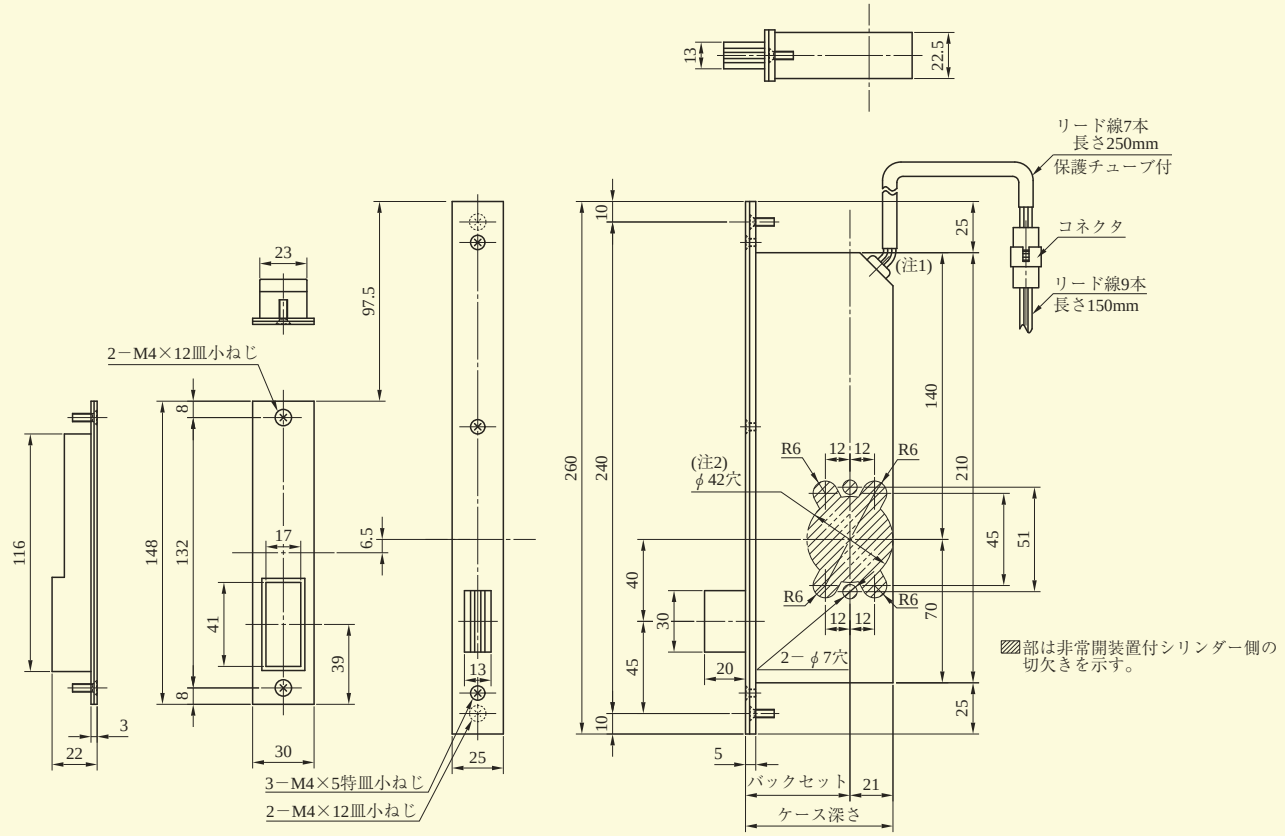

(注1) 電気錠の切欠には、通線とブッシュの余裕をみてください。(10㎜程度)
(注2) 木扉に取り付ける場合は、φ42切欠穴のみ。
(注3) 本製品は扉材の板厚寸法がt0.5㎜以上～t2.0㎜以下の対応となります。
(注4) AL3M－BE型の場合、非常カバーが（　）内寸法になります。
(注5) 非常開装置付シリンダーの扉厚による寸法図はP414を参照ください。

非常開装置付シリンダーユニットの取付について

スチール扉へのカバートリツケイタ取付の必要スペース
スチール扉取付の場合、カバートリツケイタを回転させるため、
扉面に下記のフラットスペースが必要です。

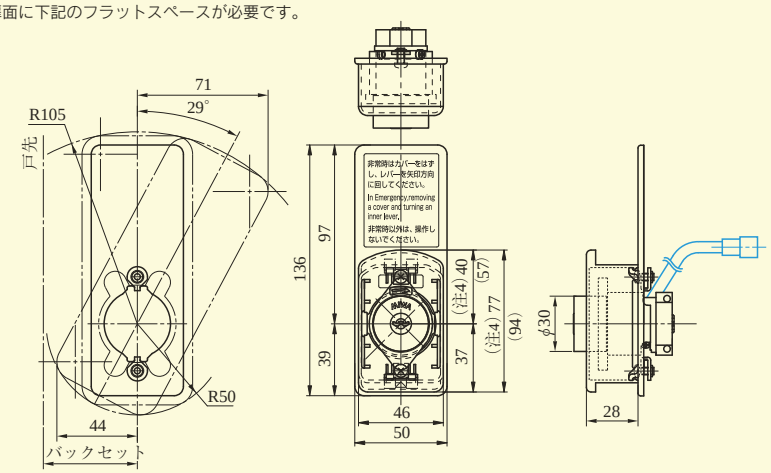

※青線はAL3M－EH型の場合。AL3M－EH型には、通電金具～非常開ユニット間
および電気錠間を結線するコネクタコードが同梱されます。

AL3M－EH型の場合の電気仕様と内部回路

名　称	定　格	
リード スイッチ	電圧 DC24V	電流 0.4A
リード線	長さ165㎜ AWG－28 UL1007 耐熱ビニール電線	

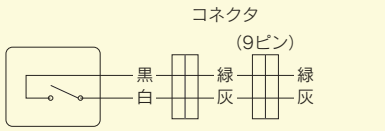

(接点は非常開ユニットによる解錠時のみメイクします)

非常開装置なしの場合の
シリンダーおよびサムターン側の切欠

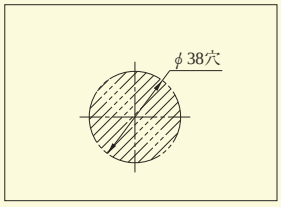

装着可能シリンダー	型　式	機　能	バックセット(㎜)／ケース深さ(㎜)	扉厚(㎜以上～㎜未満)
U9 PR LB JN	AL3M－E	1E 2E 2DE 2EDE 3DE 4E 4EE	51／72 64／85	34～42 42～50 50～58 58～66

AL3M－EP SERIES

■左右勝手あり
本図は右勝手を示す

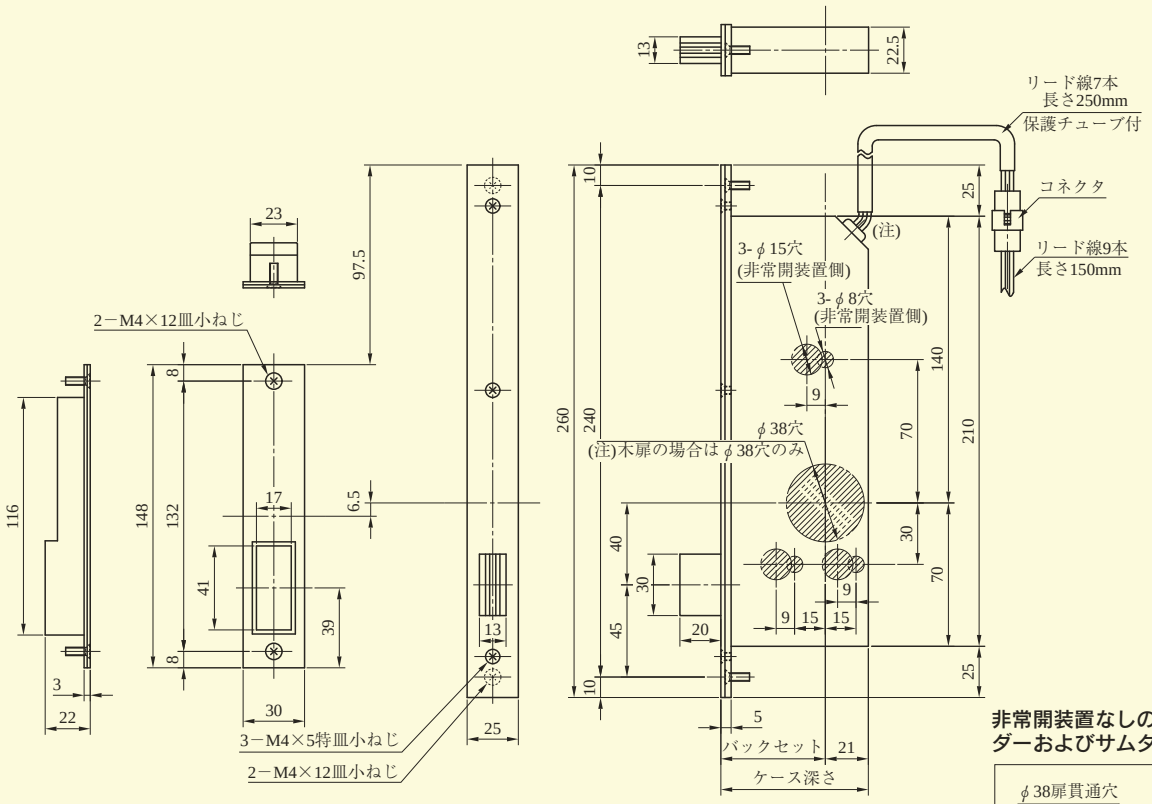

非常開装置付シリンダーユニットの取付について

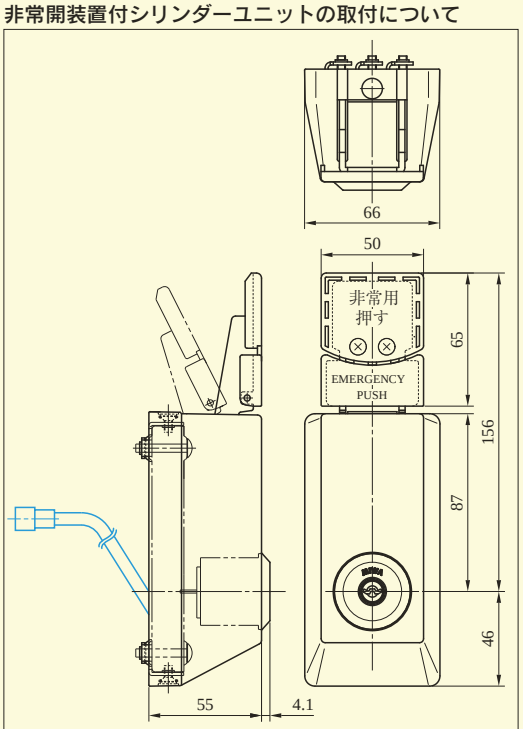

※青線はAL3M−EPH型の場合。AL3M−EPH型には、通電金具～非常開ユニット間および電気錠間を結線するコネクタコードが同梱されます。

（注1）本製品は扉材の板厚寸法がt0.5㎜以上～t2.0㎜以下の対応となります。
（注2）信号付きAL3M−EPHの場合は、切欠が追加となります。下記の切欠図を参照ください。
（注3）電気錠の切欠には通線とブッシングの余裕をみてください。（10㎜程度）
（注4）AL3M−EPH型の場合の電気仕様と内部回路はP742を参照ください。

非常開装置なしの場合のシリンダーおよびサムターン側の切欠

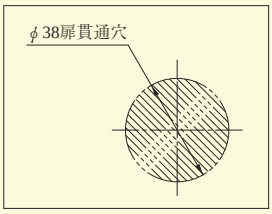

AL3M−EPH型の場合の非常開ユニット側切欠寸法【左勝手】

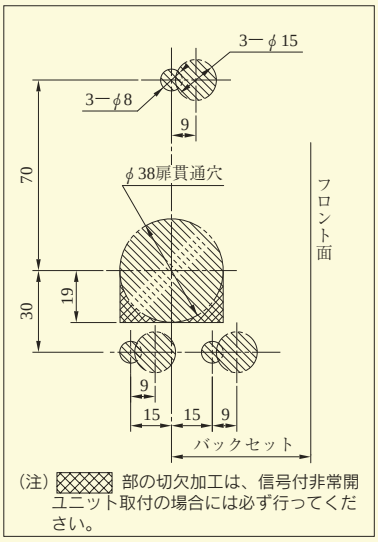

（注）▨ 部の切欠加工は、信号付非常開ユニット取付の場合には必ず行ってください。

AL3M−EPH型の場合の非常開ユニット側切欠寸法【右勝手】

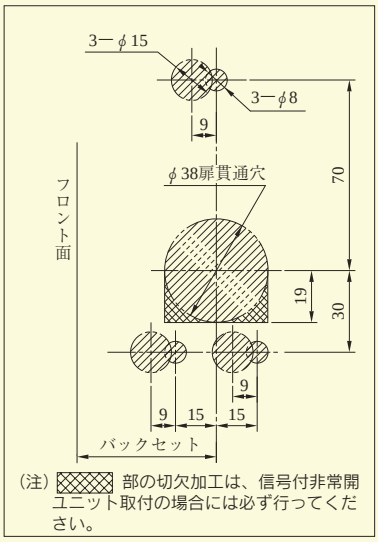

（注）▨ 部の切欠加工は、信号付非常開ユニット取付の場合には必ず行ってください。

装着可能シリンダー	型　式	機　能	バックセット(mm)／ケース深さ(mm)	扉厚(mm以上～mm未満)
U9 PR LB JN	AL3M−EP	1EP 2EP 2DEP 2EDEP 3DEP 4EP 4EEP	51／72 64／85	35～42 42～50 50～58 58～66

AFF SERIES

■左右勝手共通

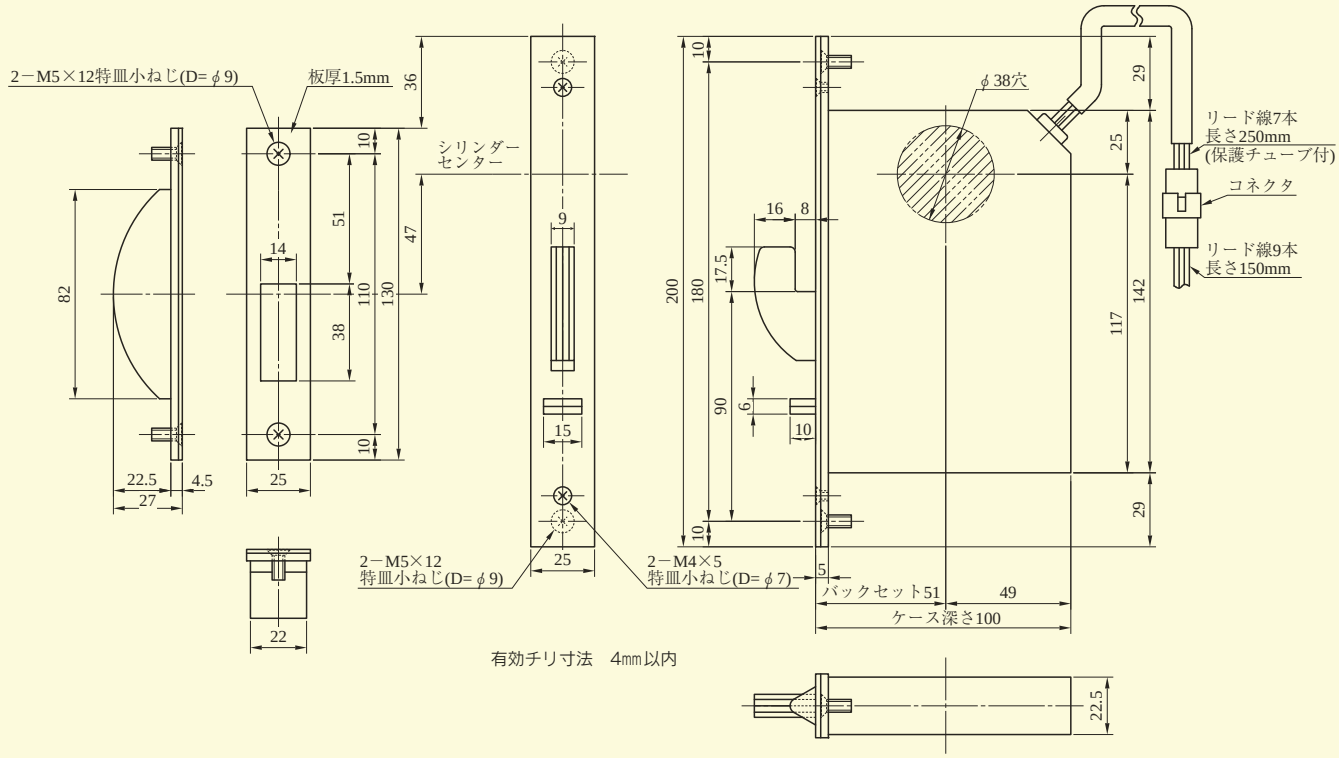

取付参考・施工区分図

(注)電気錠の切欠には通線とブッシングの余裕をみてください。(10㎜程度)

扉取付例

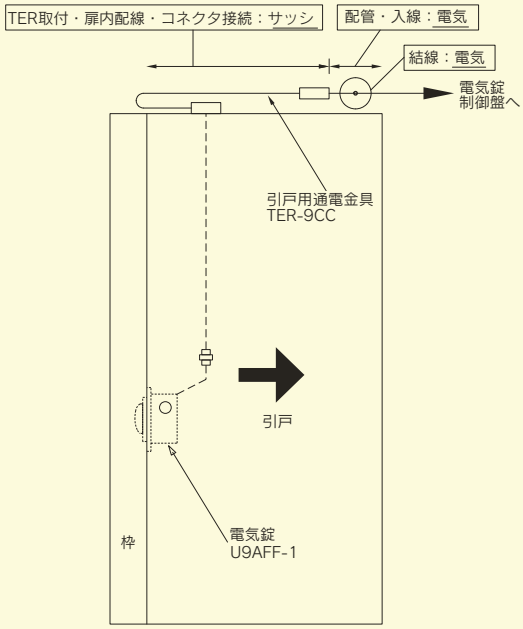

枠取付例

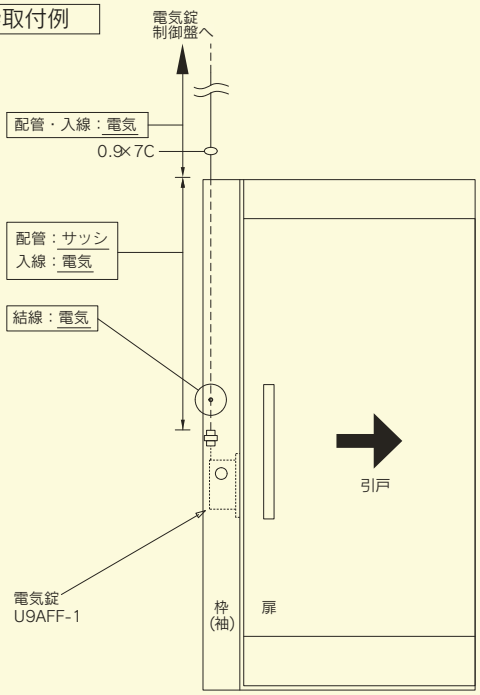

※各機器への入線長さは機器取付位置から＋50cm程度の余裕をもたせてください。
※電気錠の取付けや、コネクタ同士の接続は、サッシ工事とする。

装着可能シリンダー	型　式	機　能	バックセット(mm)／ケース深さ(mm)	枠厚(mm以上～mm未満)
U9 PR(－J) LB(－J) JN	AFF	1 2 3 4	51／100	33～42 42～50 50～58 58～66

ASE・AST・ASR型

■左右勝手共通

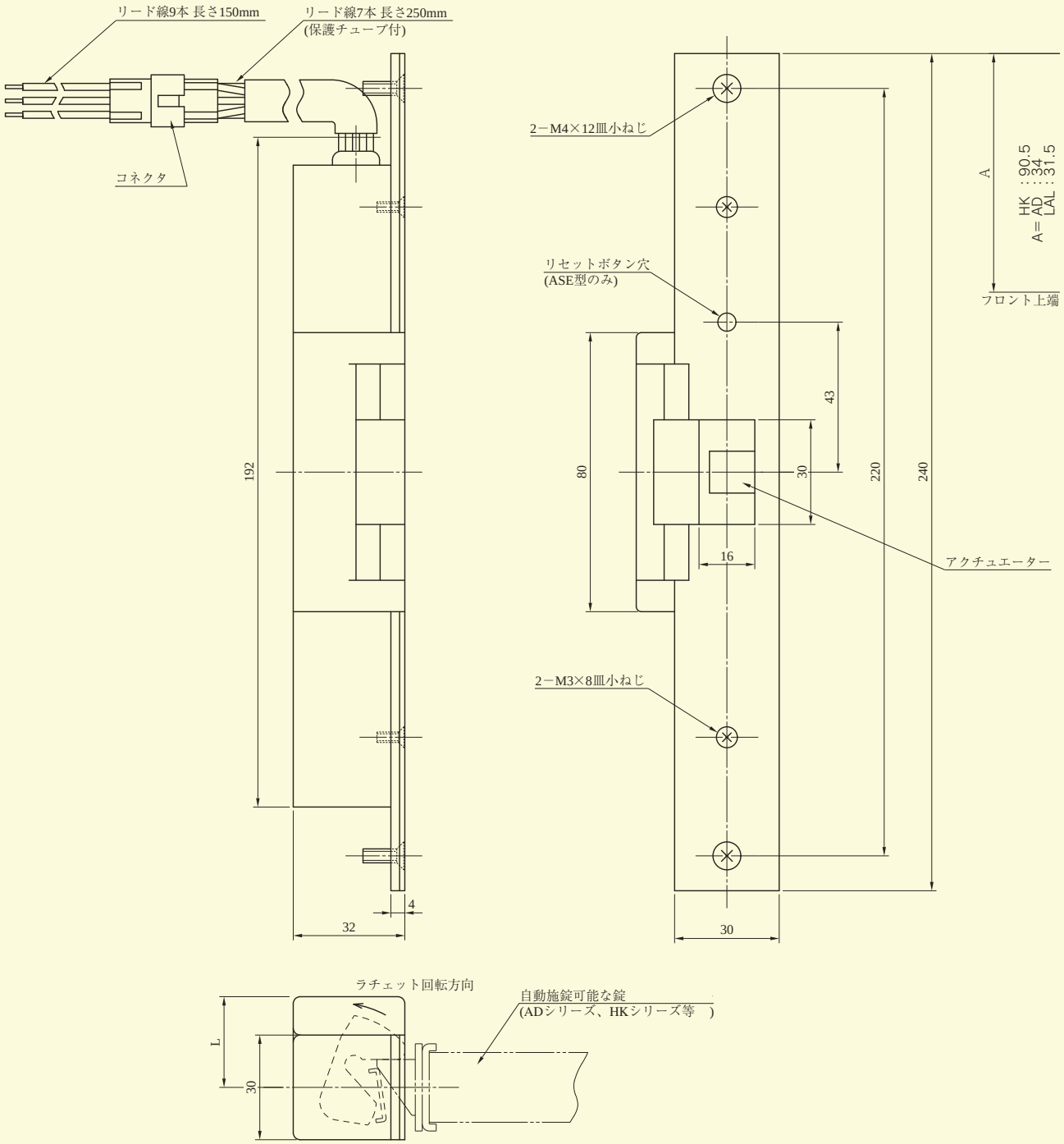

(注)電気ストライクの切欠には通線とブッシングの余裕をみてください。(10㎜程度)

●扉厚によるL寸法(単位㎜)

片開き扉用			両開き扉用		
扉厚(以上～未満)	記号	L寸法	扉厚(以上～未満)	記号	L寸法
33～42	D	26	33～42	C	23
42～50	E	30	42～50	D	26
50～58	F	34	50～58	E	30
58～66	G	38	58～66	F	34

ASZ型

■左右勝手共通

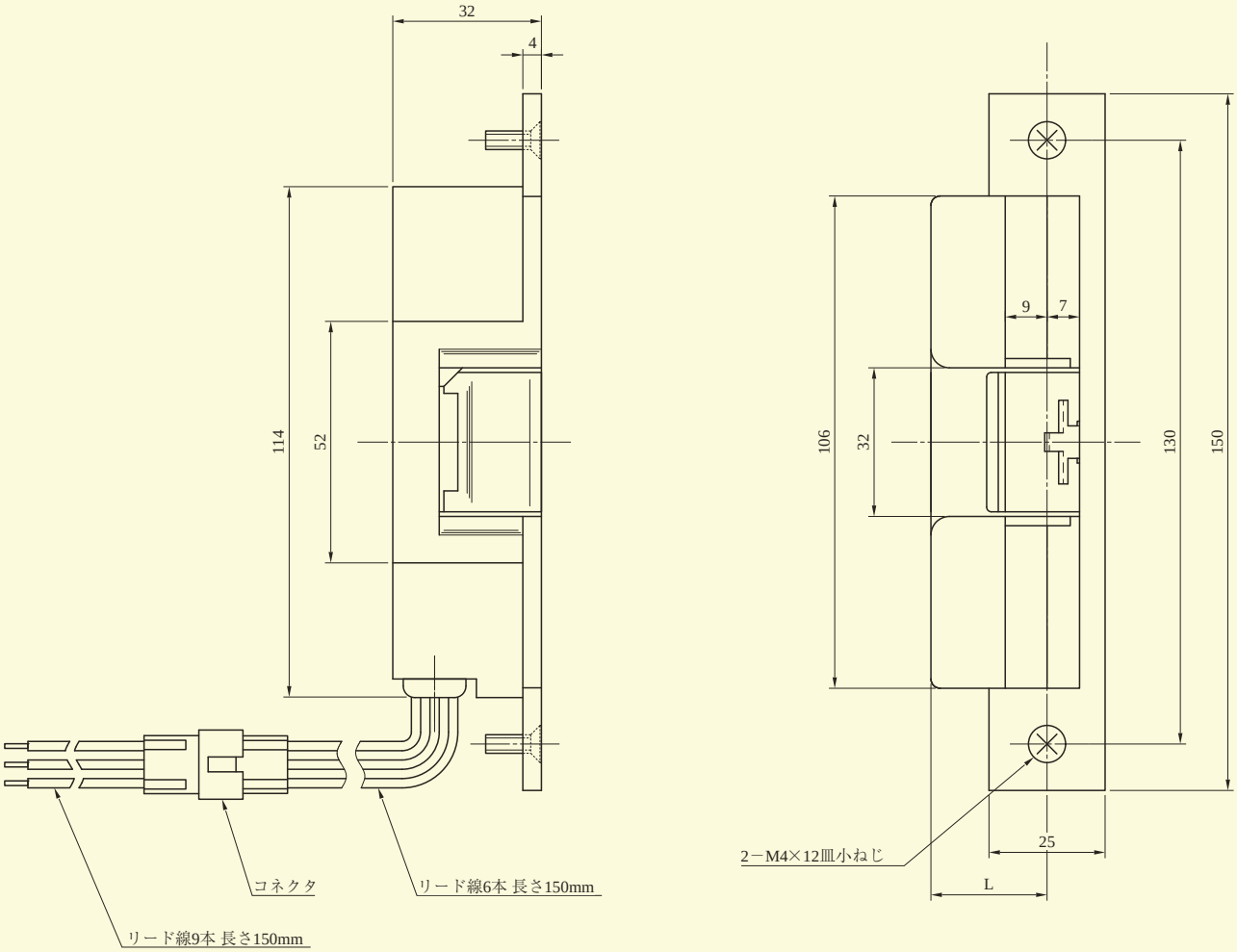

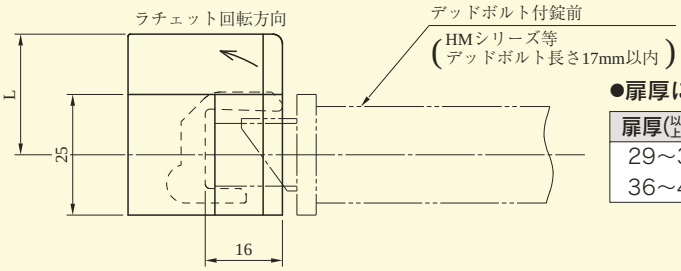

●扉厚によるL寸法(単位mm)

扉厚(以上〜未満)	記号	L寸法
29〜36	CM	21
36〜42	DP	25

(注)ASZとHMを組合わせる場合は左右勝手によって取付け位置が異なりますのでご注意ください。(下図参照)

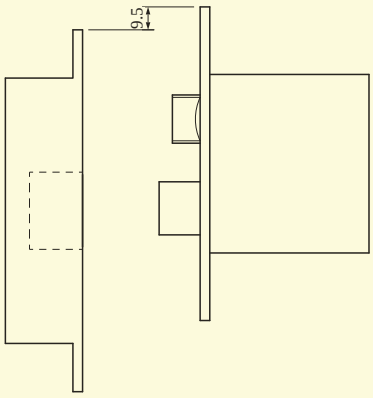

・HM左勝手の場合

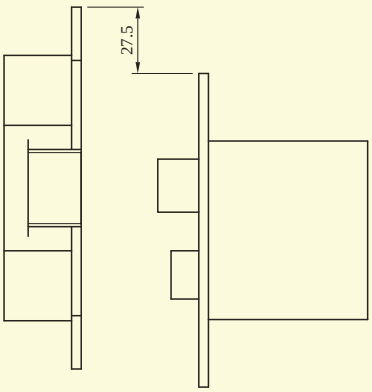

・HM右勝手の場合

EL-101 型

■左右勝手共通

EL－101・CSS　A矢視図

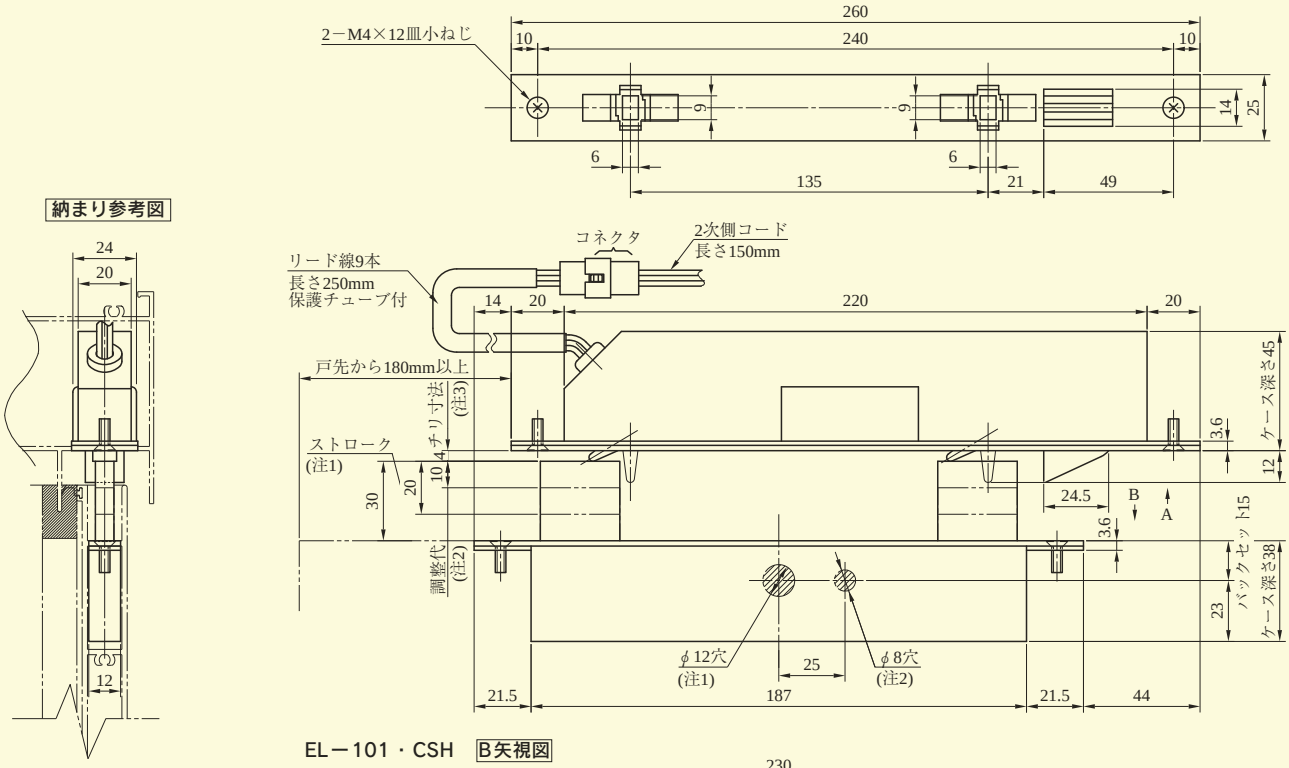

EL－101・CSH　B矢視図

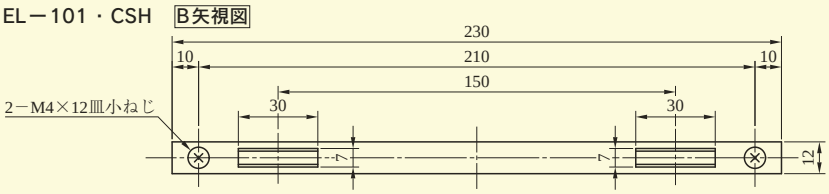

(注1) φ12穴にマイナスドライバーを差し込み、まわすことにより本締錠を手動で解錠できます。本締錠のデッドボルトのストローク(可動範囲)は20㎜です。(調整代10㎜調整時はストロークは10㎜)

(注2) φ8穴にマイナスドライバーを差し込み、まわすことにより本締錠のデッドボルトの出寸法(最大30㎜)が調整できます。調整可能範囲は調整代10㎜(出寸法30～20㎜の範囲)です。(調整ネジはデッドを押し込んだ状態で回してください。)

(注3) 電気ストライクと本締錠のデッドボルトのチリ寸法が4㎜以内となるよう、サッシュ設計願います。

(注4) 取付位置は、居室使用者がラッチボルト・デッドボルト・スイッチに触ることができない位置を選んでください。
製品をサッシュ枠外に露出して取り付けてご使用いただくときも、ラッチボルト・デッドボルト・スイッチに触れられないように、隠蔽のためのカバーを設けてください。
※部品に触れることのできる状態でご使用になると、指をはさんで怪我をしたり、開扉制限が解除され、人が通過できる状態になる恐れがあります。

EML SERIES

本図はEML600型

取付板

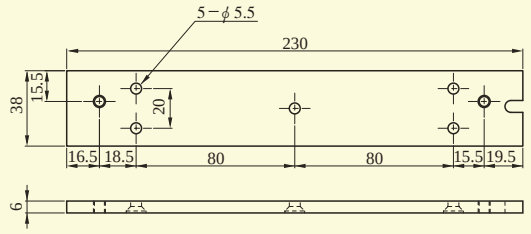

本体

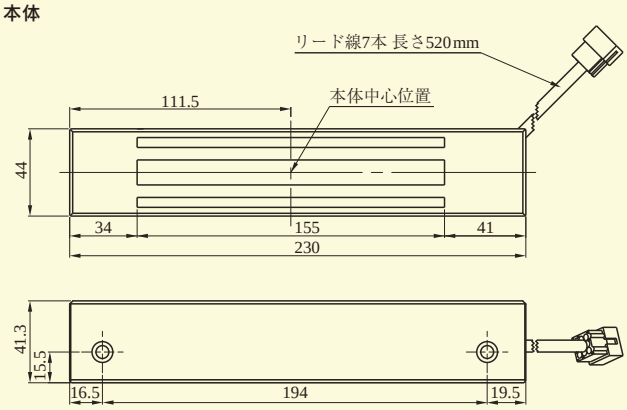

ストライクプレート

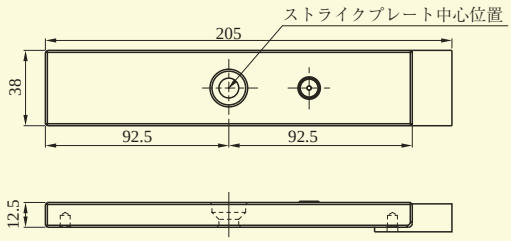

本図はEML1200型

取付板

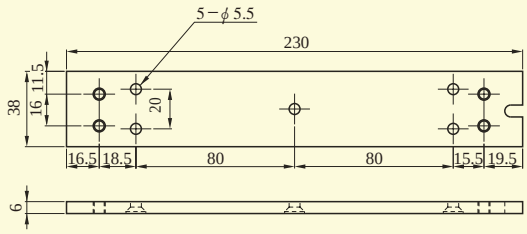

本体

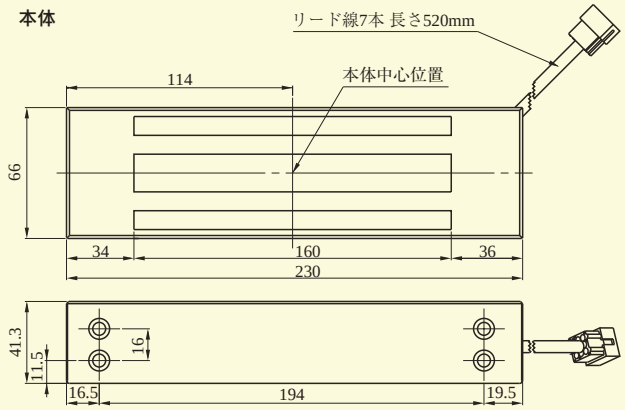

ストライクプレート

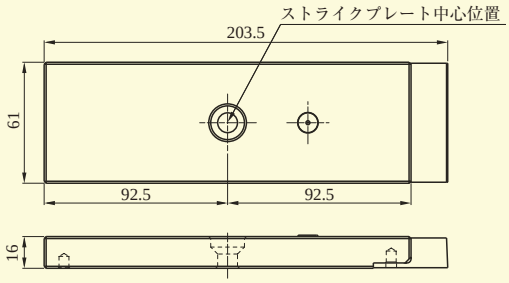

代表的な取付例

外開きの扉の場合

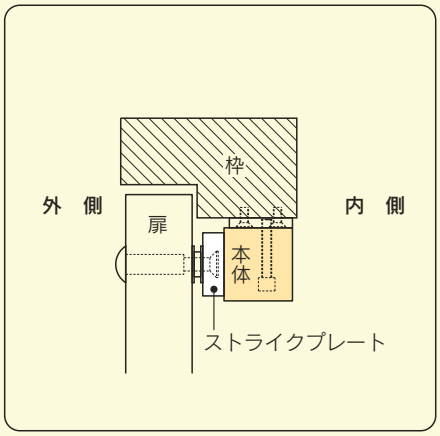

内開きの扉の場合

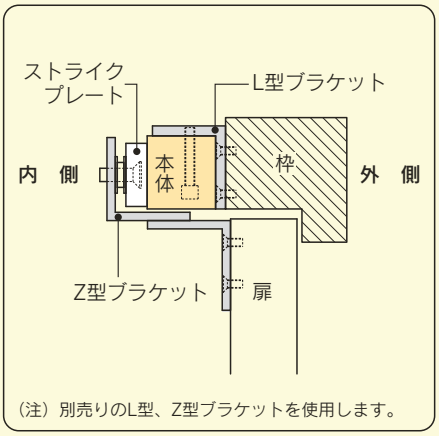

（注）別売りのL型、Z型ブラケットを使用します。

引戸の場合

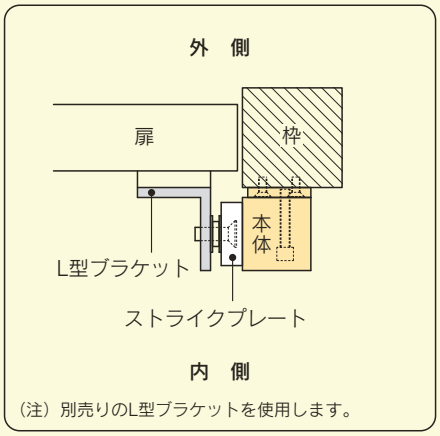

（注）別売りのL型ブラケットを使用します。

（注）ブラケットは別売品です。ブラケット寸法はP749をご参照ください。

EML SERIES

EML600用ブラケット

L型ブラケット　EML600・LB

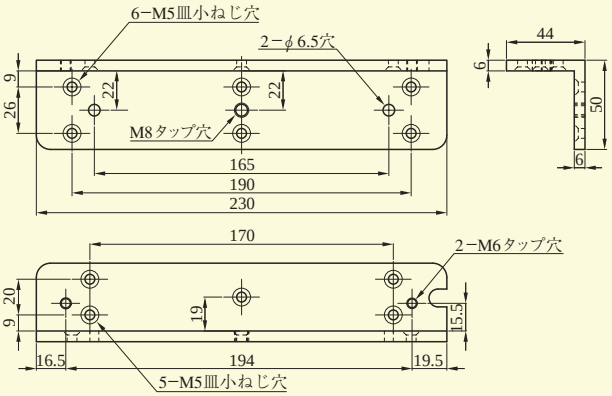

Z型ブラケット　EML600・ZB

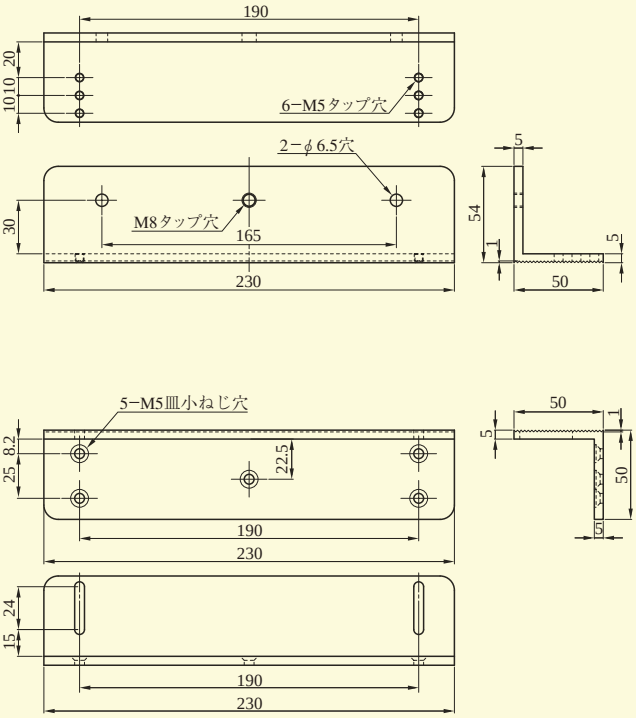

EML1200用ブラケット

L型ブラケット　EML1200・LB

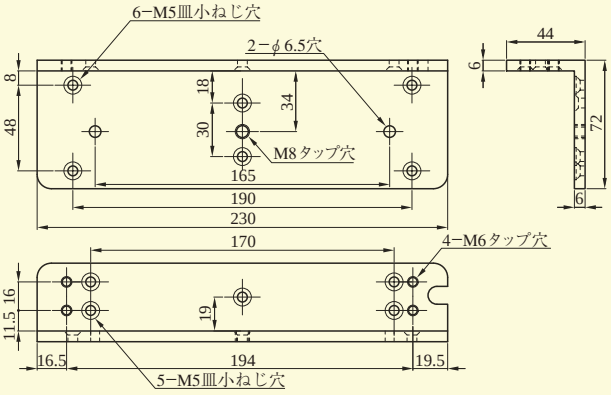

Z型ブラケット　EML1200・ZB

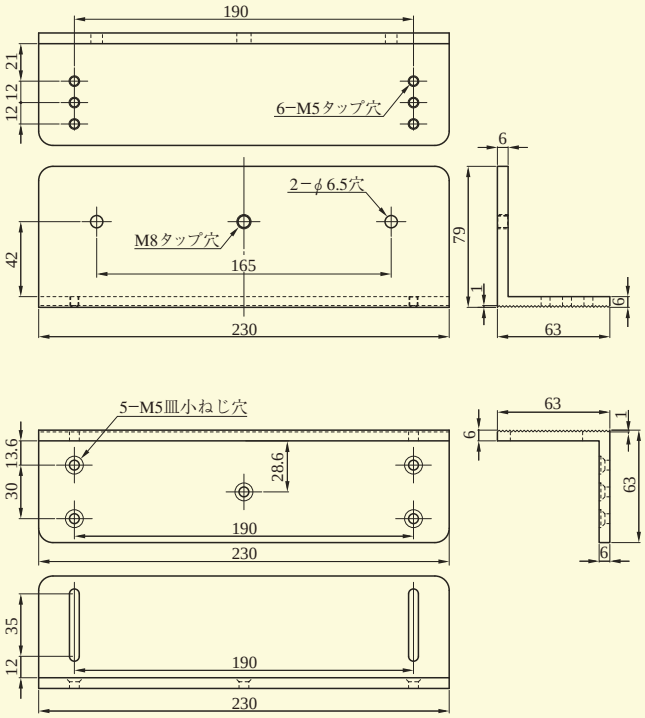

ブラケット型式

	L型ブラケット	Z型ブラケット
EML600用	EML600・LB	EML600・ZB
EML1200用	EML1200・LB	EML1200・ZB

PLVFK SERIES

■左右勝手あり
本図は外開き右勝手を示す

本図はPRPLVFK777DV－1型

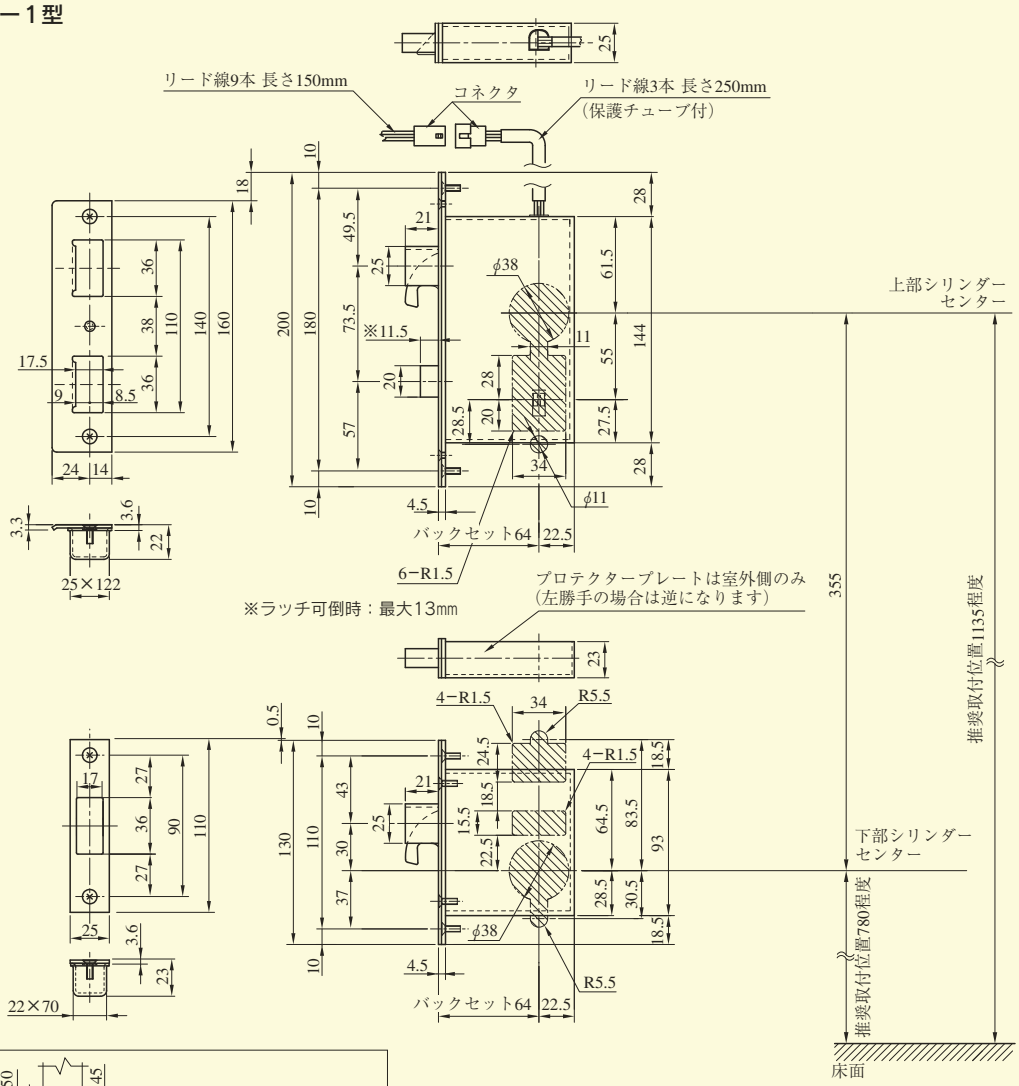

【外形寸法図】

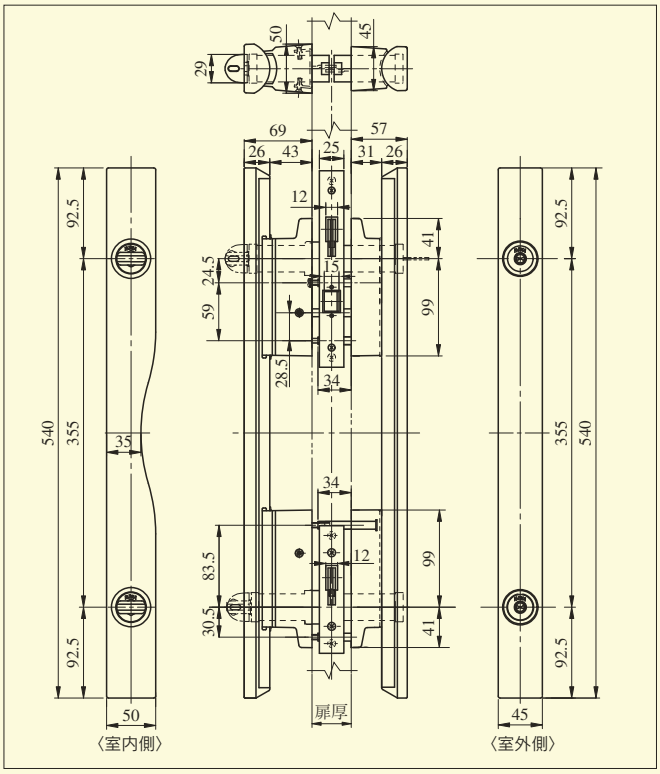

●PLVFK777DV－1の推奨取付位置について(ご参考数値)

グリップセンターを床面から960mm位置に取り付ける場合
・床面から上部シリンダー中心まで：1,135mm程度
・床面から下部シリンダー中心まで：780mm程度

(注1) シリンダーの扉厚による寸法図はP453を参照ください。
(注2) 電気錠の切欠には通線とブッシングの余裕を見てください。(5mm程度)
(注3) 扉の切欠寸法精度、取付ステーの溶接寸法精度には十分ご注意ください。
精度が悪い場合、取付できないことがあります。

●扉厚によるストライクのL寸法(単位mm)

片開き扉用			両開き扉用		
扉厚(以上～未満)	記号	L寸法	扉厚(以上～未満)	記号	L寸法
36～42	DP	24	36～37	L	18
42～45※	ER	28	37～42	CM	20
			42～45※	N	22

※45mmを含む

PLFK SERIES

■左右勝手あり
本図は外開き右勝手を示す

本図はPRPLFK777DW－1型

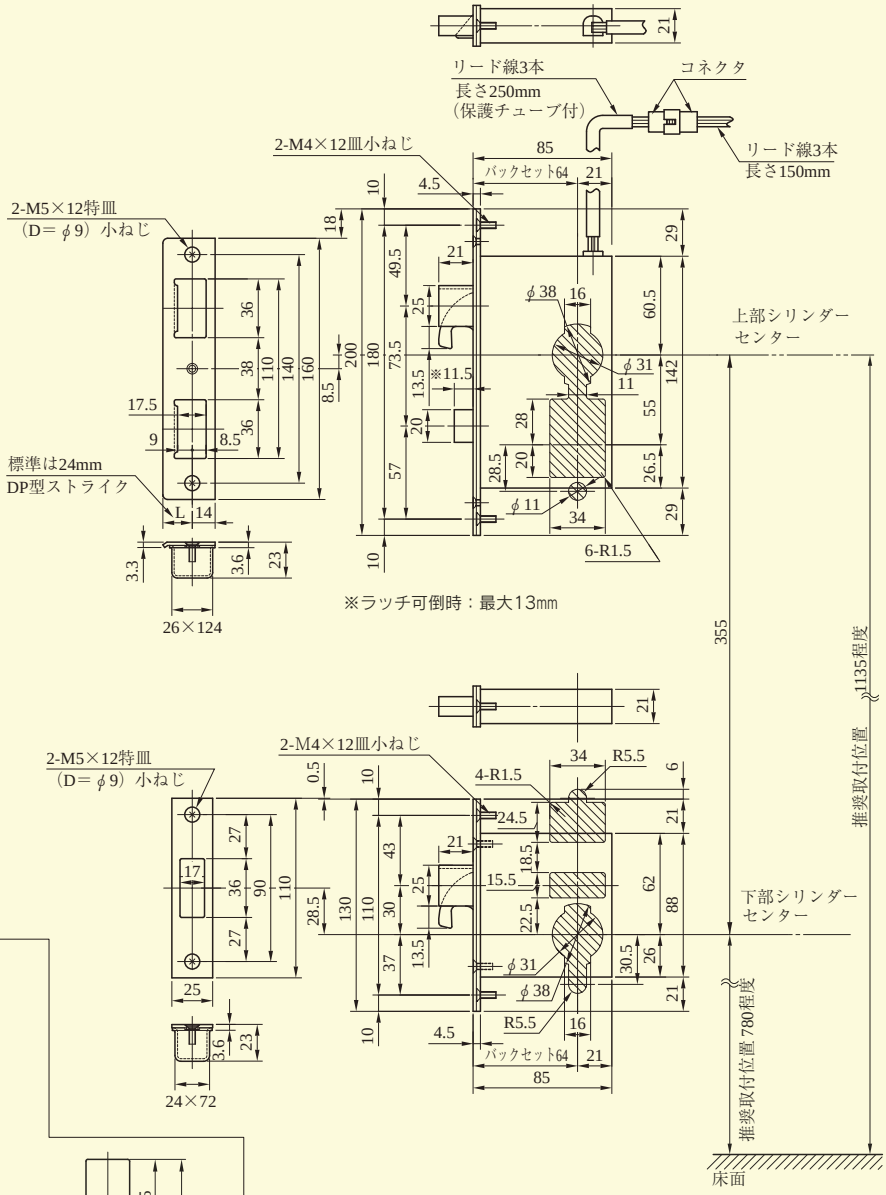

【外形寸法図】

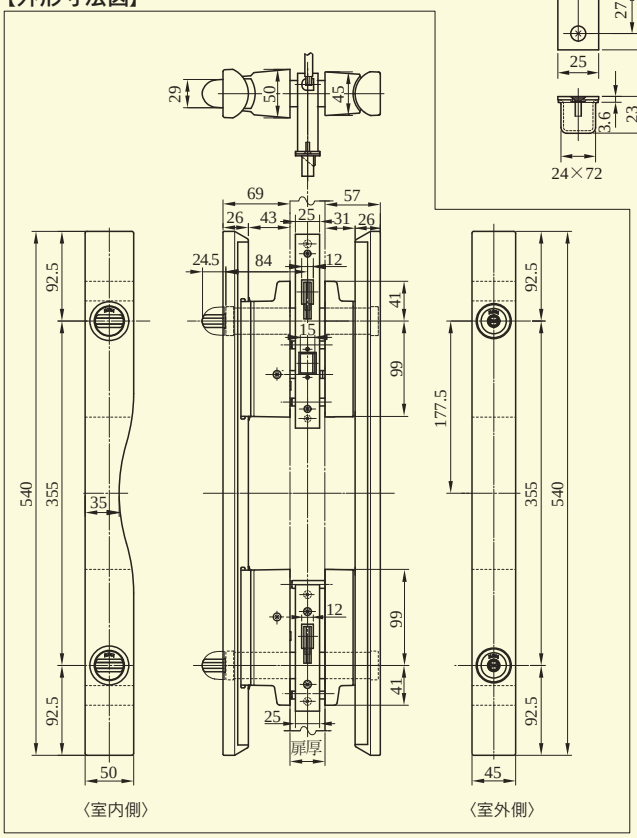

●PLFK777DW－1の推奨取付位置について（ご参考数値）

グリップセンターを床面から960㎜位置に取り付ける場合
・床面から上部シリンダー中心まで：1,135㎜程度
・床面から下部シリンダー中心まで：780㎜程度

（注1）シリンダーの扉厚による寸法図はP453を参照ください。
（注2）電気錠の切欠には通線とブッシングの余裕を見てください。（5㎜程度）
（注3）扉の切欠寸法精度、取付ステーの溶接寸法精度には十分ご注意ください。
精度が悪い場合、取付できないことがあります。

●扉厚によるストライクのL寸法（単位㎜）

片開き扉用			両開き扉用		
扉厚（空～満）	記号	L寸法	扉厚（空～満）	記号	L寸法
36～42	DP	24	36～37	L	18
42～45※	ER	28	37～42	CM	20
			42～45※	N	22

※45㎜を含む

PGVFK SERIES

■左右勝手あり
本図は外開き右勝手を示す

PGVFK＊DV－1型

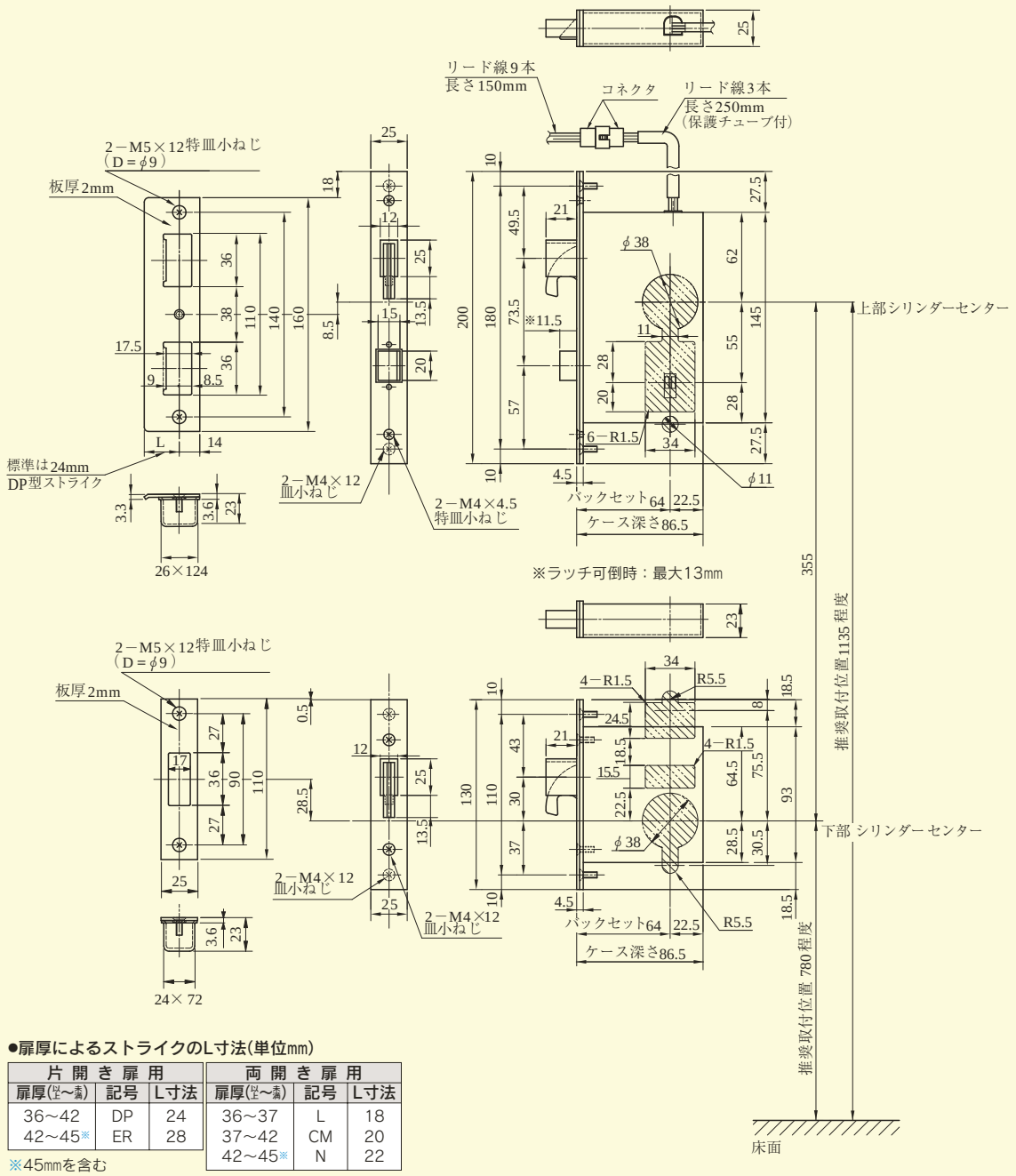

●扉厚によるストライクのL寸法(単位mm)

片開き扉用			両開き扉用		
扉厚(㎜～㎜)	記号	L寸法	扉厚(㎜～㎜)	記号	L寸法
36～42	DP	24	36～37	L	18
42～45※	ER	28	37～42	CM	20
			42～45※	N	22

※45㎜を含む

●PGVFK＊DV－1の推奨取付位置について(ご参考数値)

グリップ(バー)センターを床面から960㎜位置に取り付ける場合
・床面から上部シリンダー中心まで：1,135㎜程度
・床面から下部シリンダー中心まで：780㎜程度

(注1) プッシュグリップ、プッシュバーの形状は703、704、705、571、572 (P455)を参照ください。
(注2) 電気錠の切欠には通線とブッシングの余裕をみてください。(5㎜程度)
(注3) 扉の切欠寸法精度、取付ステーの溶接寸法精度には十分ご注意ください。精度が悪い場合、取付できないことがあります。

PGFK SERIES

■左右勝手あり
本図は外開き右勝手を示す

本図はPGFK703DW－1型
（シリンダー上下2個付仕様）

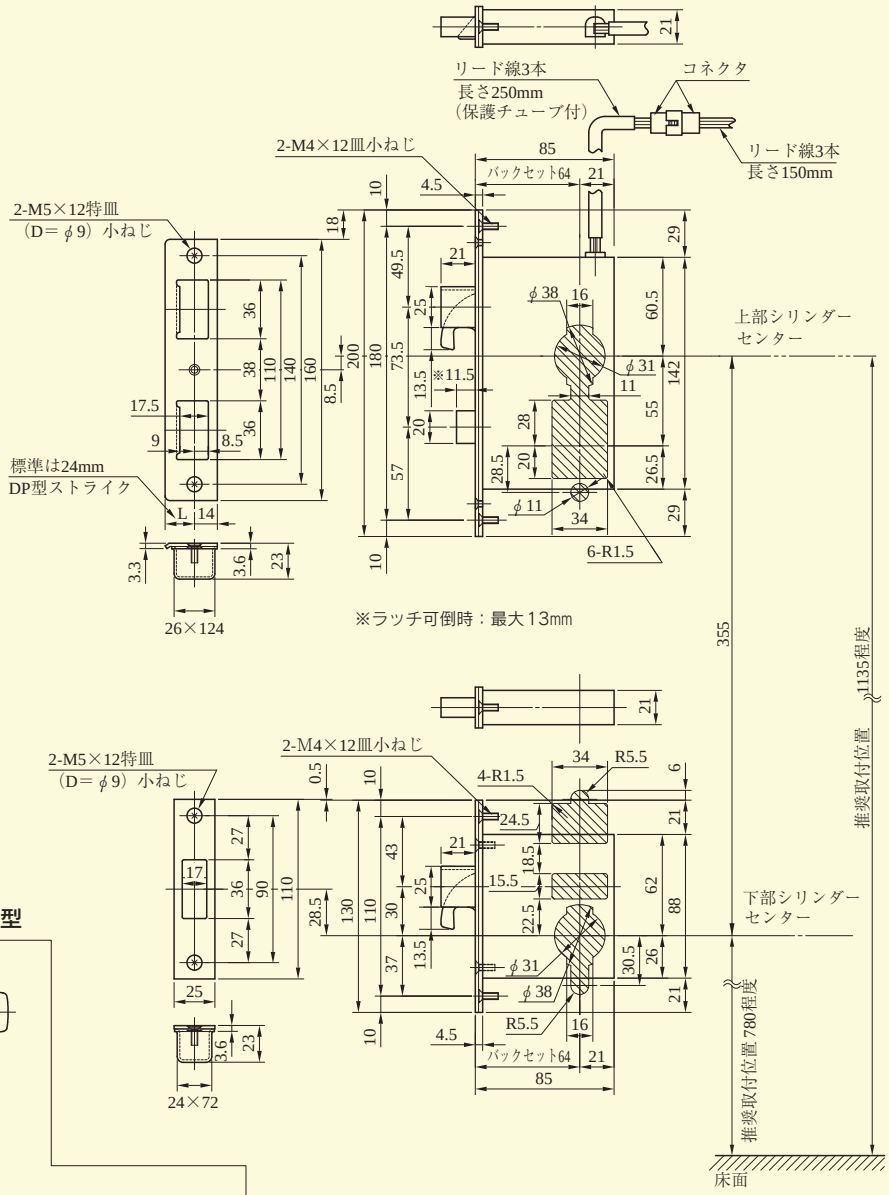

【外形寸法図】 PRPGFK703DW－1型

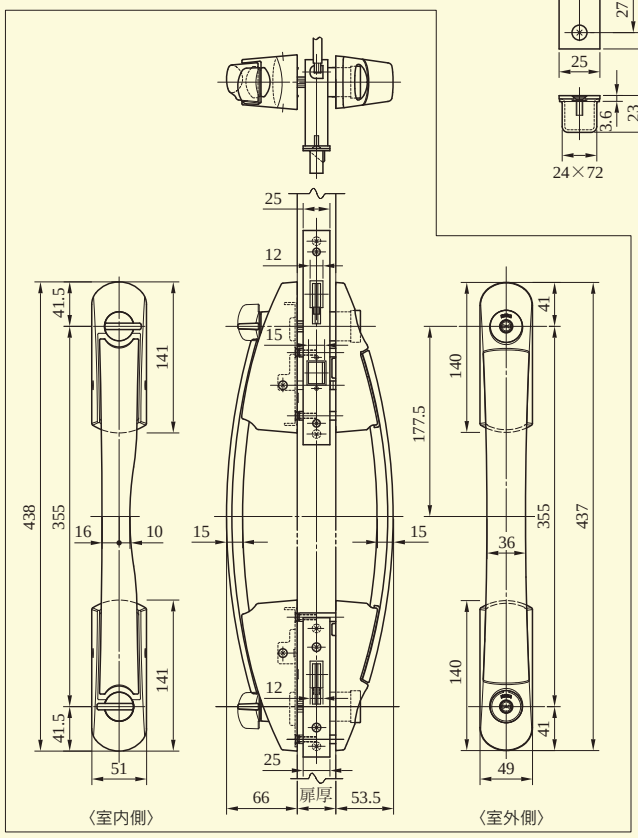

●PGFK※DW－1の推奨取付位置について
（ご参考数値）

グリップセンターを床面から960㎜位置に取り付ける場合
・床面から上部シリンダー中心まで：1,135㎜程度
・床面から下部シリンダー中心まで：780㎜程度

（注1）グリップ、バーの形状は703、704、705型（P456）571、572（P457）を参照ください。
（注2）電気錠の切欠には通線とブッシングの余裕を見てください。（5㎜程度）
（注3）扉の切欠寸法精度、取付ステーの溶接寸法精度には十分ご注意ください。精度が悪い場合、取付できないことがあります。

●扉厚によるストライクのL寸法（単位㎜）

片開き扉用			両開き扉用		
扉厚（以上～未満）	記号	L寸法	扉厚（以上～未満）	記号	L寸法
36～40※	DP	24	36～37	L	18
42～45※	ER	28	37～40※	CM	20
			42～45※	N	22

※40㎜を含む
※45㎜を含む

PPVFK SERIES

■左右勝手あり
本図は外開き右勝手を示す

U9PPVFK801D－1型（PPVFKを上部、DVFを下部に取り付ける場合）

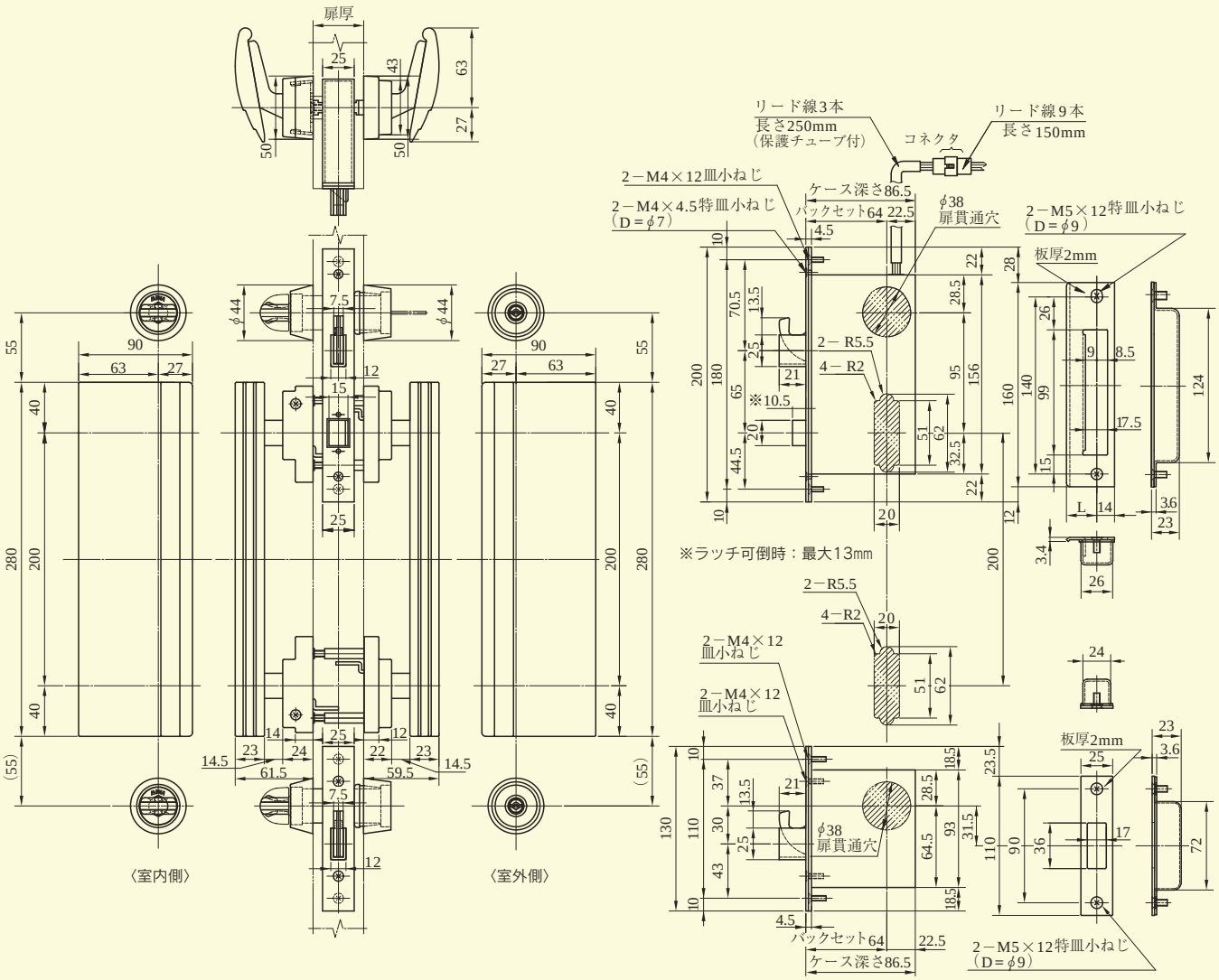

●扉厚によるストライクのL寸法(単位mm)

片開き扉用		
扉厚(㎜～㎜)	記号	L寸法
33～42	DP	24
42～50	ER	28

両開き扉用		
扉厚(㎜～㎜)	記号	L寸法
33～37	L	18
37～42	CM	20
42～46	N	22
46～50	DP	24

(注1) 電気錠の切欠には通線とブッシングの余裕をみてください（5mm程度）

(注2) DVFと組み合わせて1ドア2ロックで使用する場合はPPVFKのプレートの下部にDVFを取付てください。ただしPPVFKのシリンダーがプレートの下になるようにPPVFKを取り付けた場合はPPVFKのプレート上部にDVFを天地逆にして取り付けてください。

PPVFK802型

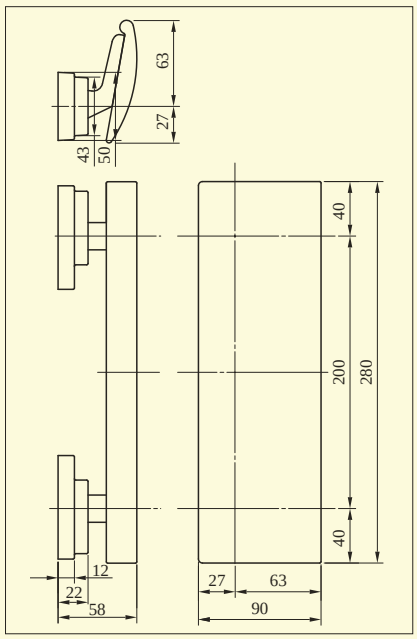

PPVFK803型

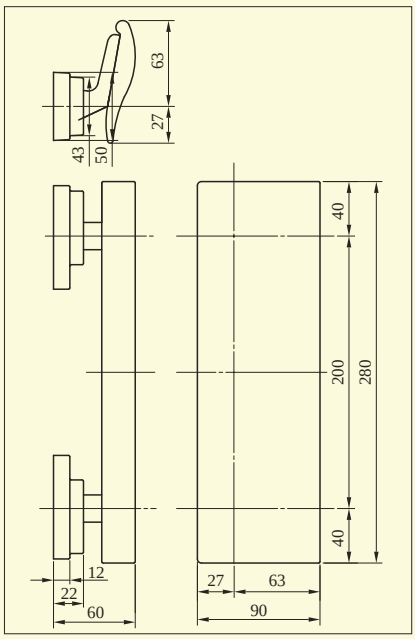

PPFK SERIES

■左右勝手あり
本図は外開き右勝手を示す

本図はPPFK801－1型

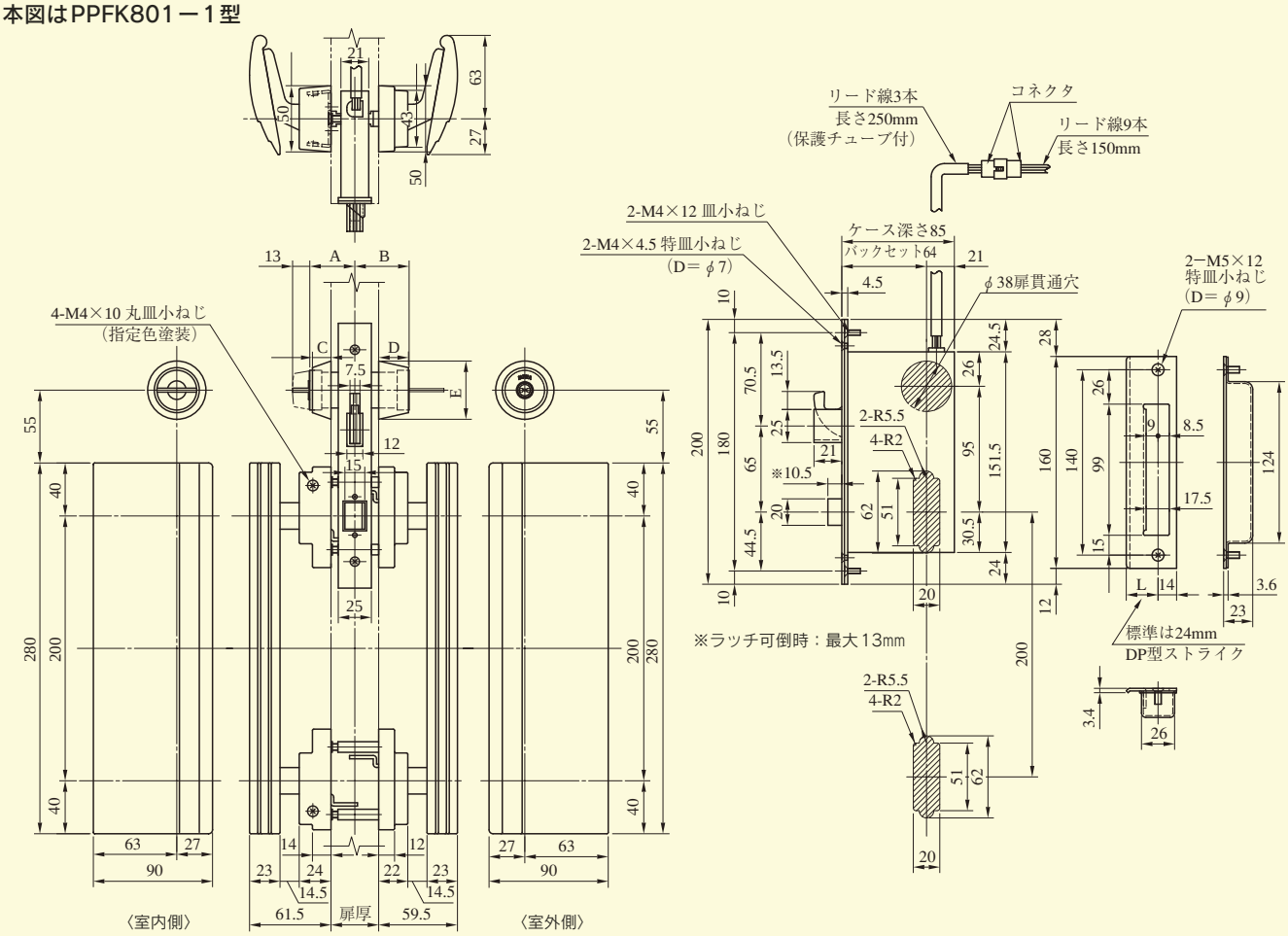

(注1) 電気錠の切欠には通線とブッシングの余裕をみてください（5mm程度）
(注2) DAFと組み合わせて1ドア2ロックで使用する場合は、PPFKのプレートの下部にDAFを取付けてください。ただし、PPFKのシリンダーがプレートの下になるようにPPFKを取り付けた場合は、PPFKのプレート上部にDAFを天地逆にして取り付けてください。(P460参照)

●扉厚によるストライクのL寸法(単位mm)

片開き扉用		
扉厚(以上～未満)	記号	L寸法
33～42	DP	24
42～50	ER	28

両開き扉用		
扉厚(以上～未満)	記号	L寸法
33～37	L	18
37～42	CM	20
42～46	N	22
46～50	DP	24

●シリンダーの扉厚による寸法(単位mm)

扉厚33mm以上～42mm未満の場合

	A	B	C	D	E
U9	34	41	14.5	22.5	φ44
PR	34	41	14.5	22.5	φ44
PR−J	34	44.5	14.5	22.5	φ44
LB	34	48	14.5	26.5	φ48
LB−J	34	50	14.5	26.5	φ48
JN	34	41	14.5	22.5	φ44

扉厚42mm以上～50mm未満の場合

	A	B	C	D	E
U9	38	41	14.5	18	φ44
PR	38	41	14.5	18	φ44
PR−J	38	44.5	14.5	18	φ44
LB	38	48	14.5	22.5	φ44
LB−J	38	50	14.5	22.5	φ44
JN	38	41	14.5	18	φ44

PPFK802型

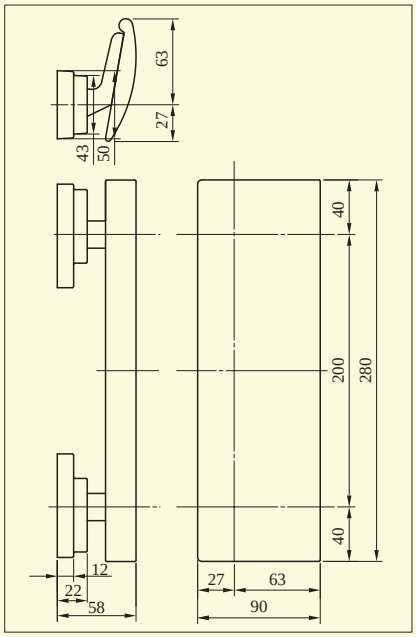

PPFK803型

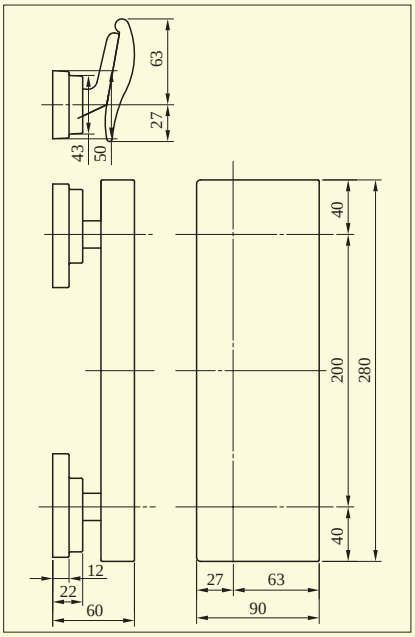

LVFK SERIES

■左右勝手あり
本図は外開き左勝手を示す

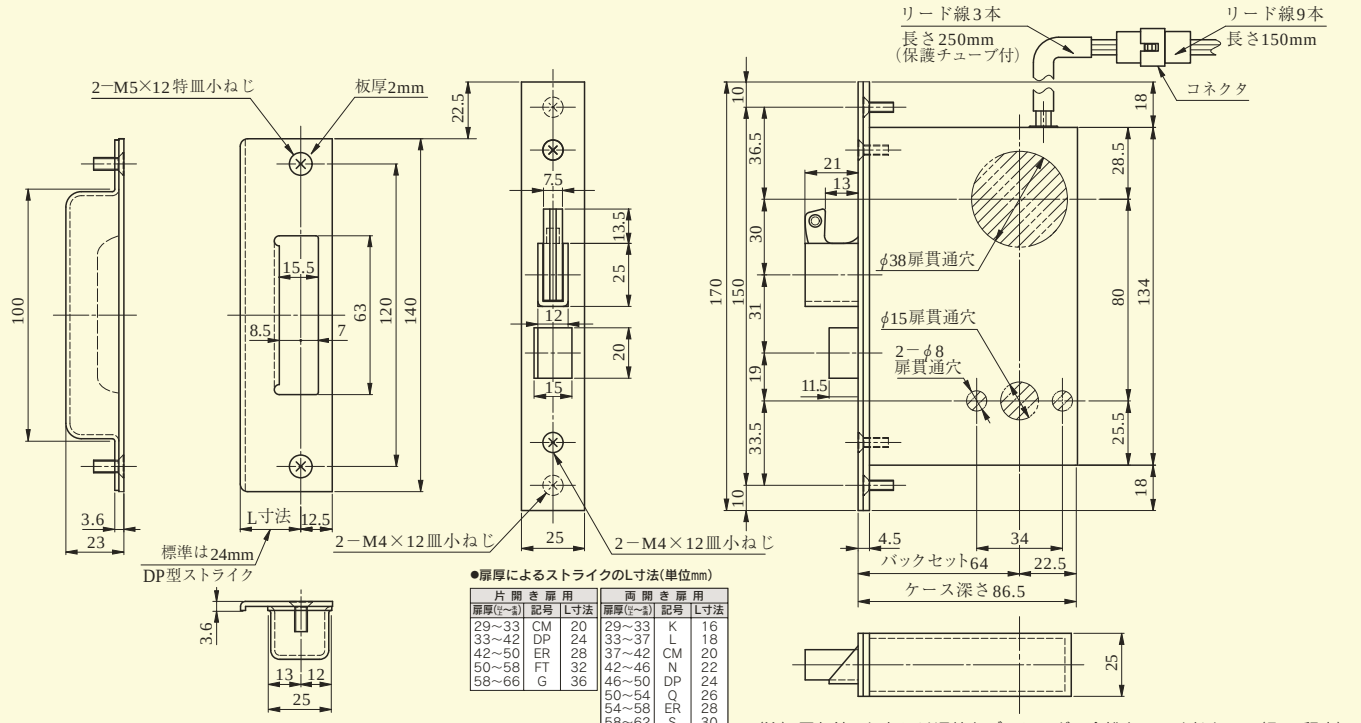

●扉厚によるストライクのL寸法(単位mm)

片開き扉用			両開き扉用		
扉厚(㎜~㎜)	記号	L寸法	扉厚(㎜~㎜)	記号	L寸法
29~33	CM	20	29~33	K	16
33~42	DP	24	33~37	L	18
42~50	ER	28	37~42	CM	20
50~58	FT	32	42~46	N	22
58~66	G	36	46~50	DP	24
			50~54	Q	26
			54~58	ER	28
			58~62	S	30
			62~66	FT	32

(注) 電気錠の切欠には通線とブッシングの余裕をみてください。(5mm程度)

装着可能シリンダー	型　式	レバーハンドル形状	機　能	バックセット(mm)/ケース深さ(mm)	スペーシング(mm)	扉厚(mm以上~mm未満)
U9 PR(−J) LB(−J) JN	LVFK	18,19,20,21,22,23,29,31,32,33,34,35,40,41,50,51,52,53,55,56,57,62,63,64,65,66,67,68,69,74,342,346,356,373,384,391,410,411,413,414,415,420,421,430,431,432,433,441,443,472	1	64/86.5	80	29~33 33~42 42~50 50~58 58~66

DVFK SERIES

■左右勝手あり
本図は外開き左勝手を示す

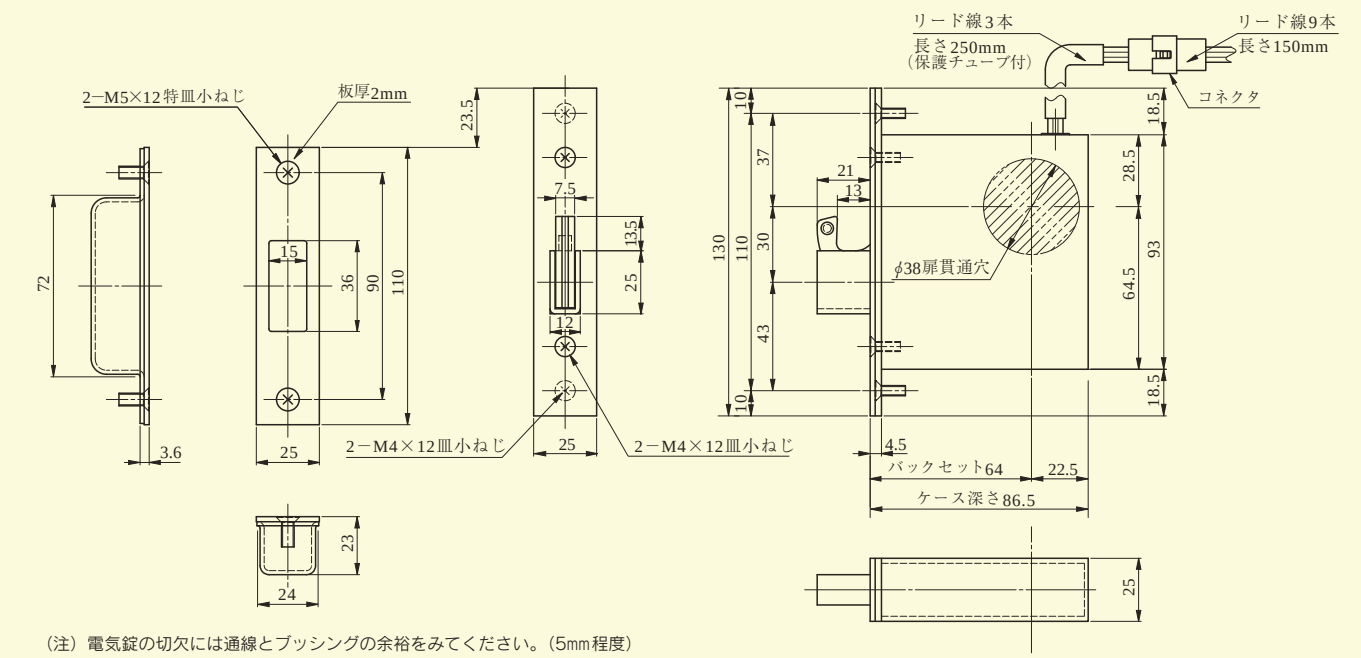

(注) 電気錠の切欠には通線とブッシングの余裕をみてください。(5mm程度)

装着可能シリンダー	型　式	機　能	バックセット(mm)/ケース深さ(mm)	扉厚(mm以上~mm未満)
U9 PR(−J) LB(−J) JN	DVFK	1	64/86.5	29~33 33~42 42~50 50~58 58~66

LAFK・DAFK SERIES

■左右勝手あり
本図は外開き左勝手を示す

LAFK SERIES

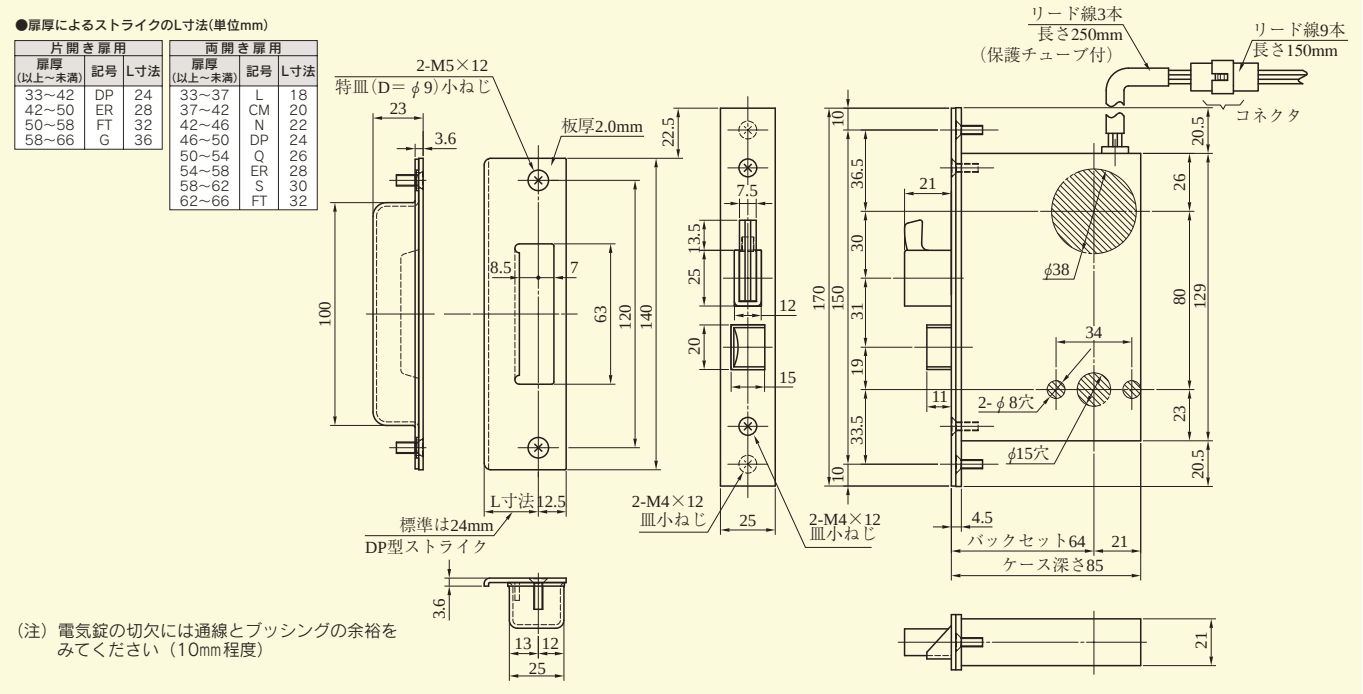

片開き扉用		
扉厚(以上～未満)	記号	L寸法
33～42	DP	24
42～50	ER	28
50～58	FT	32
58～66	G	36

両開き扉用		
扉厚(以上～未満)	記号	L寸法
33～37	L	18
37～42	CM	20
42～46	N	22
46～50	DP	24
50～54	Q	26
54～58	ER	28
58～62	S	30
62～66	FT	32

(注) 電気錠の切欠には通線とブッシングの余裕をみてください (10mm程度)

装着可能シリンダー	型　式	レバーハンドル形状	機　能	バックセット(mm)／ケース深さ(mm)	スペーシング(mm)	扉厚(mm以上～mm未満)
U9 PR(−J) LB(−J) JN	LAFK	18,19,20,21,22,23,29,31,32,33,34,35,50,51,52,53,55,56,57,62,63,64,65,66,67,68,69,74,342,346,356,373,384,391,410,411,413,414,415,420,421,430,431,432,433,441,443,472	1	64／85	80	29～33 33～42 42～50 50～58 58～66

(注)レバーハンドルの形状はLAシリーズ(P159～164)をご参照ください。

DAFK SERIES

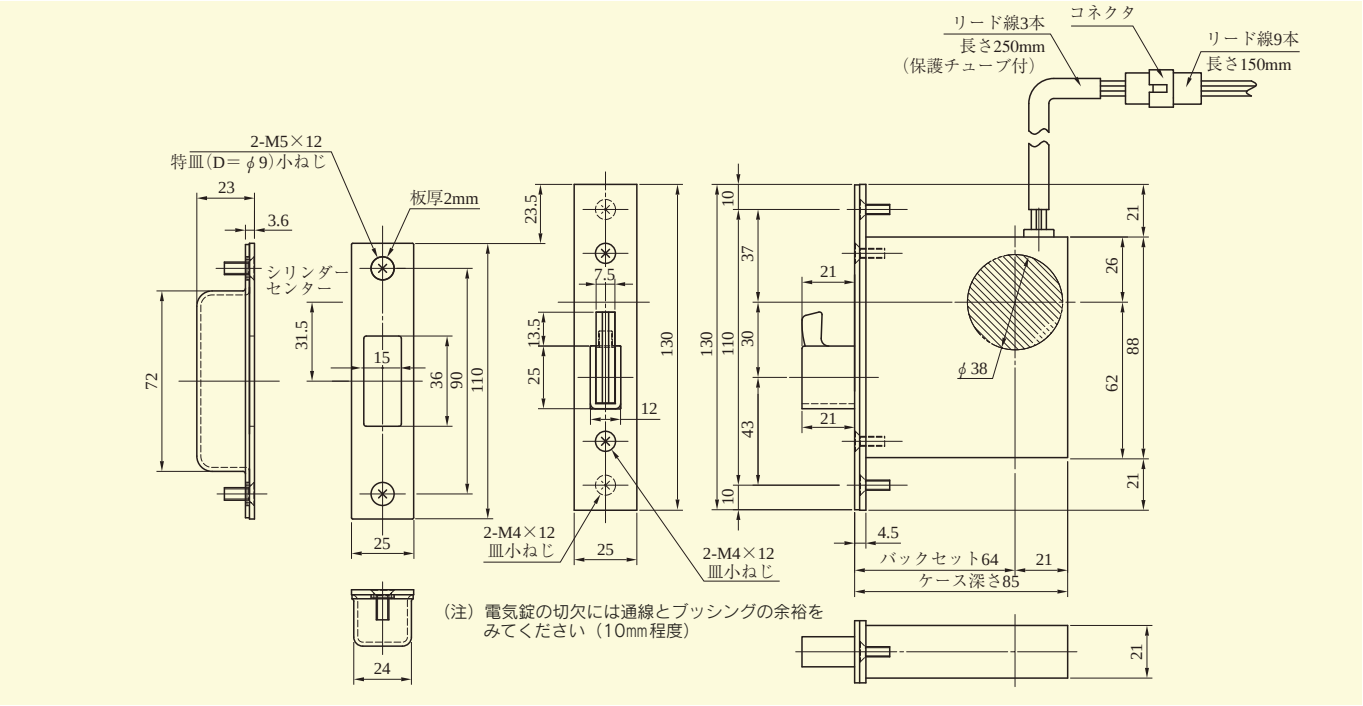

装着可能シリンダー	型　式	機　能	バックセット(mm)／ケース深さ(mm)	扉厚(mm以上～mm未満)
U9 PR(−J) LB(−J) JN	DAFK	1	64／85	29～33 33～42 42～50 50～58 58～66

PLFZ SERIES

■左右勝手あり
本図は外開き右勝手を示す

本図はPRPLFZ777DW－1型

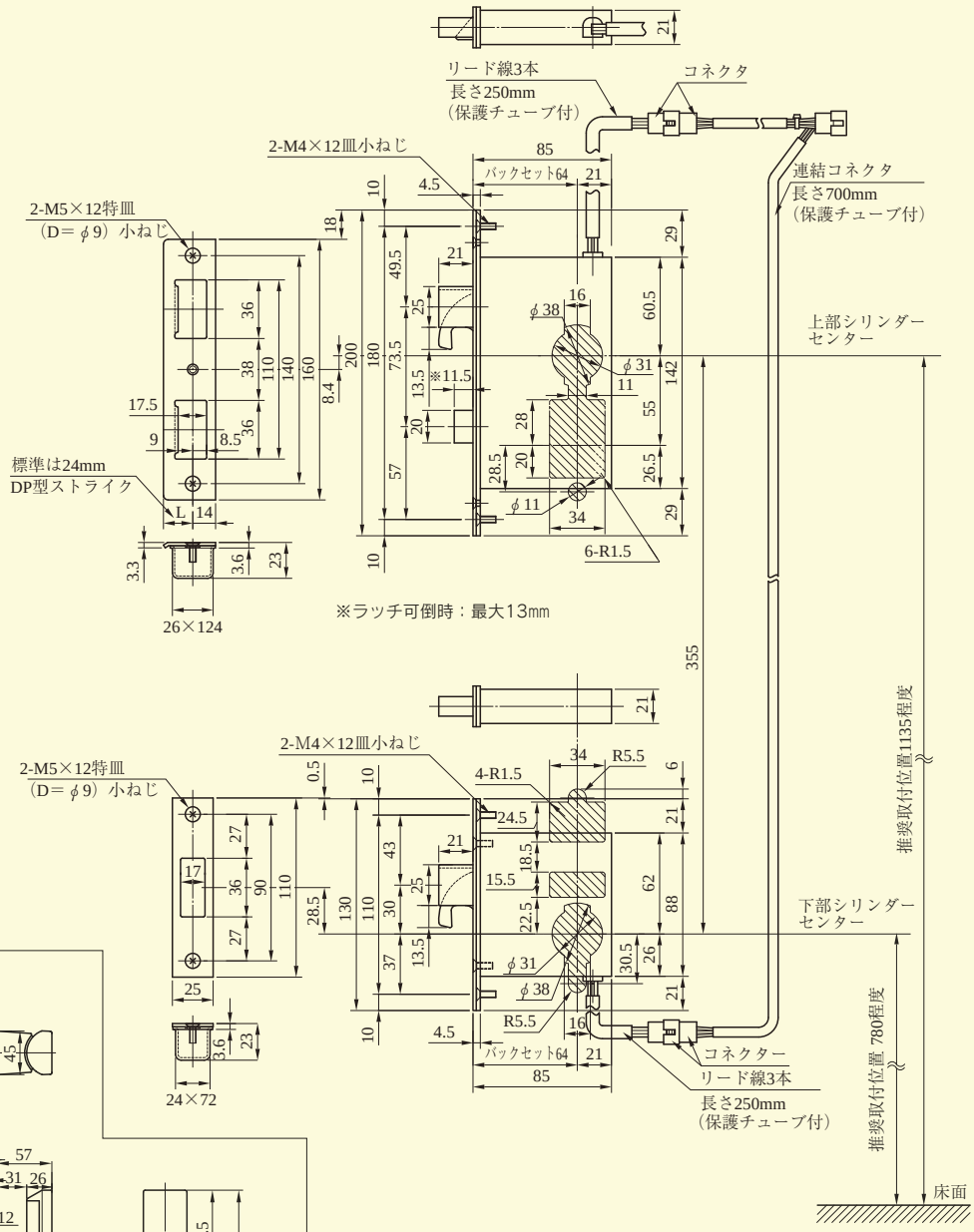

【外形寸法図】

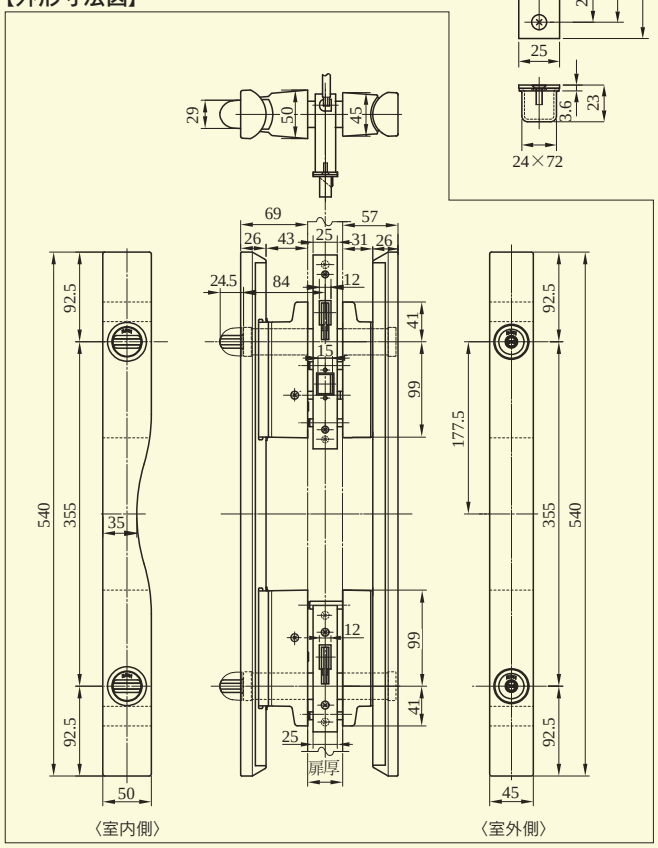

●PLFZ777DW－1の推奨取付位置について（ご参考数値）

グリップセンターを床面から960㎜位置に取り付ける場合
・床面から上部シリンダー中心まで：1,135㎜程度
・床面から下部シリンダー中心まで：780㎜程度

（注1）シリンダーの扉厚による寸法図はP453を参照ください。
（注2）電気錠の切欠には通線とブッシングの余裕を見てください。（5㎜程度）
（注3）扉の切欠寸法精度、取付ステーの溶接寸法精度には十分ご注意ください。
精度が悪い場合、取付できないことがあります。

●扉厚によるストライクのL寸法（単位㎜）

片開き扉用			両開き扉用		
扉厚（空～満）	記号	L寸法	扉厚（空～満）	記号	L寸法
36～42	DP	24	36～37	L	18
42～45※	ER	28	37～42	CM	20
			42～45※	N	22

※45㎜を含む

PGFZ SERIES

■左右勝手あり
本図は外開き右勝手を示す

本図はPGFZ704DW－1型
（シリンダー上下2個付仕様）

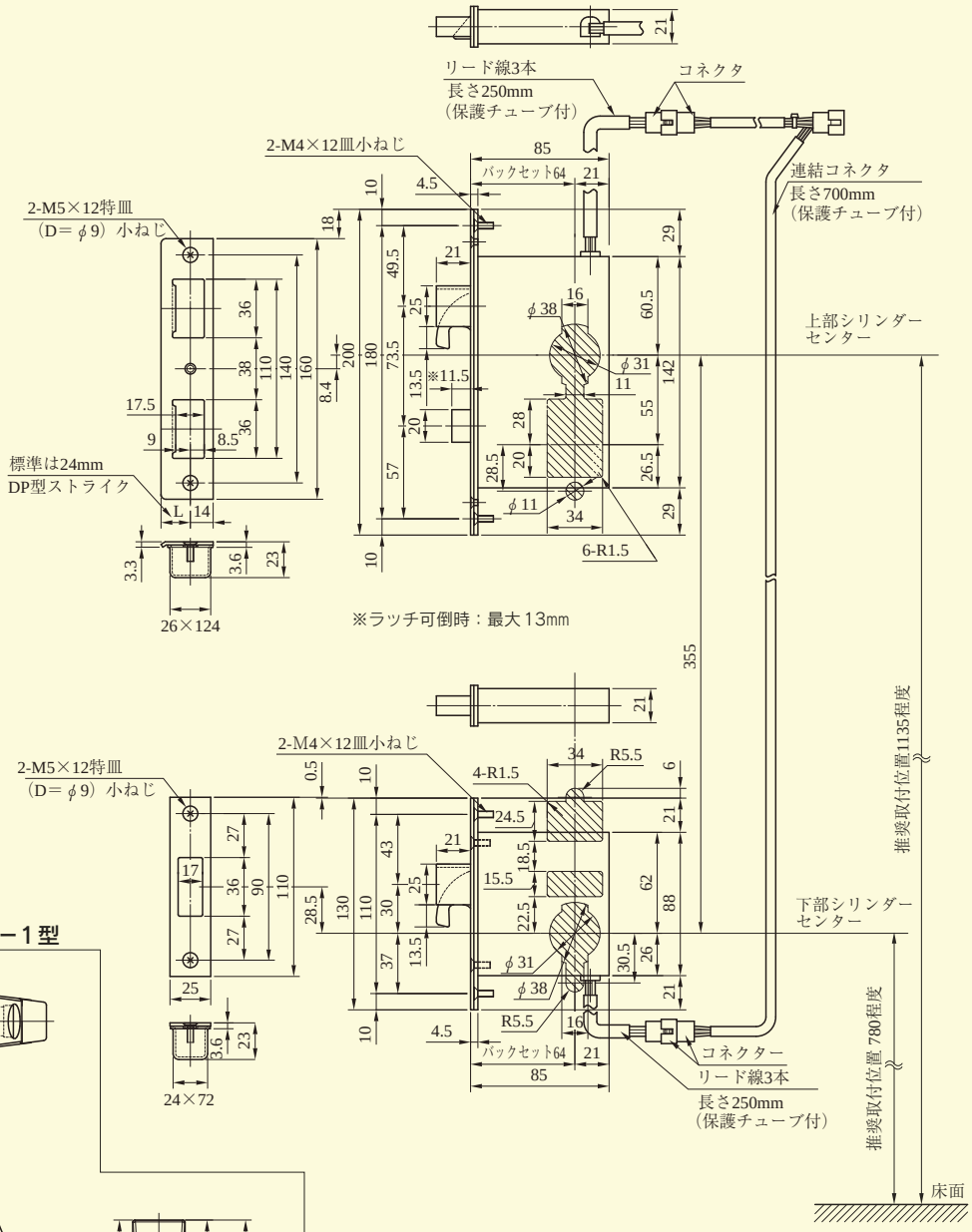

【外形寸法図】 PRPGFZ704DW－1型

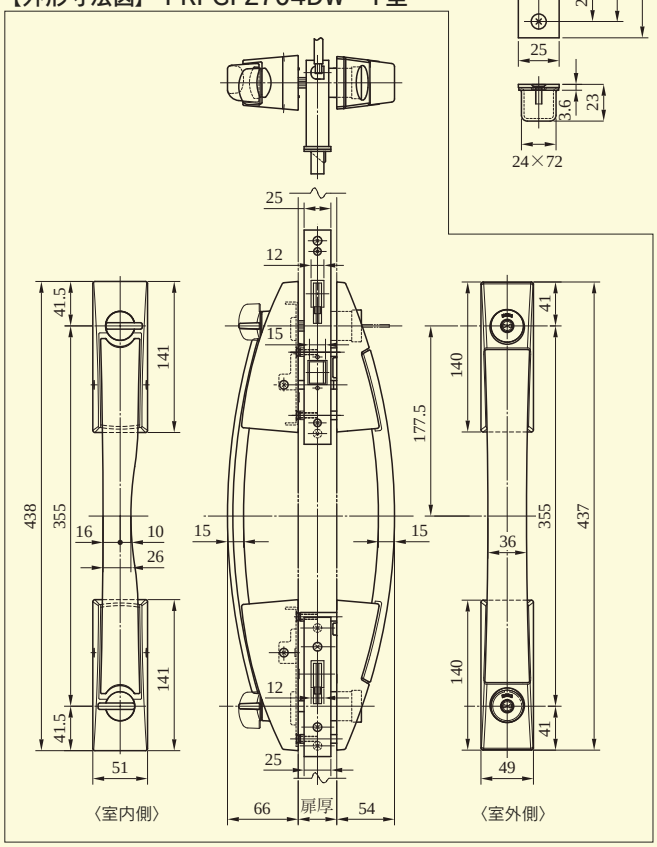

●PGFZ※DW－1の推奨取付位置について
（ご参考数値）

グリップセンターを床面から960㎜位置に取り付ける場合
・床面から上部シリンダー中心まで：1,135㎜程度
・床面から下部シリンダー中心まで：780㎜程度

（注1）グリップ、バーの形状は703、704、705型（P456）571、572（P457）を参照ください。
（注2）電気錠の切欠には通線とブッシングの余裕を見てください。（5㎜程度）
（注3）扉の切欠寸法精度、取付ステーの溶接寸法精度には十分ご注意ください。精度が悪い場合、取付できないことがあります。

●扉厚によるストライクのL寸法（単位㎜）

片開き扉用			両開き扉用		
扉厚（以上～未満）	記号	L寸法	扉厚（以上～未満）	記号	L寸法
36～40※	DP	24	36～37	L	18
42～45※	ER	28	37～40※	CM	20
			42～45※	N	22

※40㎜を含む
※45㎜を含む

PPFZ SERIES

■左右勝手あり
本図は外開き右勝手を示す

本図はPPFZ801－1型

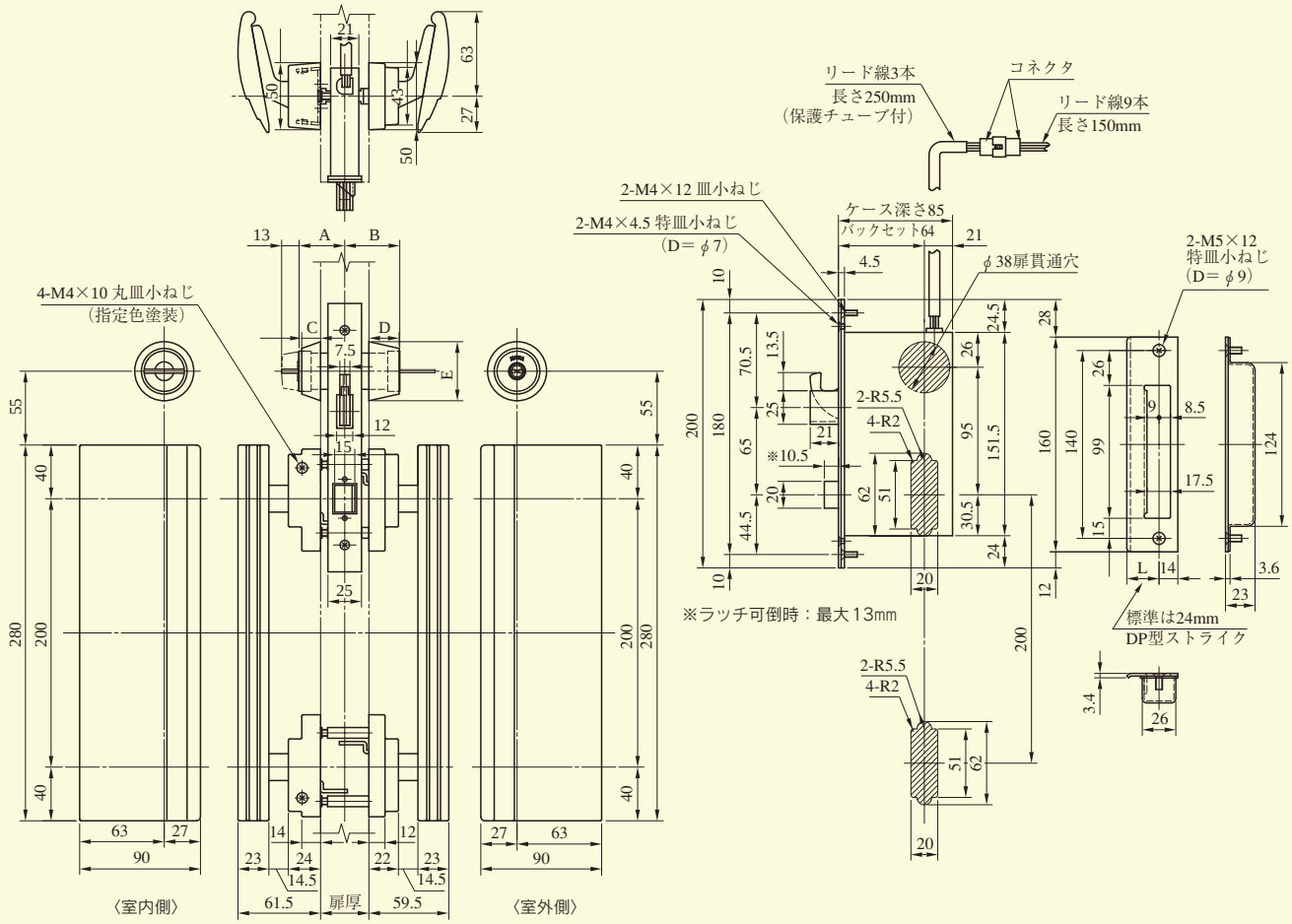

（注1）電気錠の切欠には通線とブッシングの余裕をみてください（5mm程度）
（注2）DAFZと組み合わせて1ドア2ロックで使用する場合は、PPFZのプレートの下部にDAFZを取付てください。ただし、PPFZのシリンダーがプレートの下になるようにPPFZを取り付けた場合は、PPFZのプレート上部にDAFZを天地逆にして取り付けてください。（P460参照）

●扉厚によるストライクのL寸法(単位mm)

片開き扉用		
扉厚(以上～未満)	記号	L寸法
33～42	DP	24
42～50	ER	28

両開き扉用		
扉厚(以上～未満)	記号	L寸法
33～37	L	18
37～42	CM	20
42～46	N	22
46～50	DP	24

●シリンダーの扉厚による寸法(単位mm)

扉厚33mm以上～42mm未満の場合

	A	B	C	D	E
U9	34	41	14.5	22.5	φ44
PR	34	41	14.5	22.5	φ44
PR−J	34	44.5	14.5	22.5	φ44
LB	34	48	14.5	26.5	φ48
LB−J	34	50	14.5	26.5	φ48
JN	34	41	14.5	22.5	φ44

扉厚42mm以上～50mm未満の場合

	A	B	C	D	E
U9	38	41	14.5	18	φ44
PR	38	41	14.5	18	φ44
PR−J	38	44.5	14.5	18	φ44
LB	38	48	14.5	22.5	φ44
LB−J	38	50	14.5	22.5	φ44
JN	38	41	14.5	18	φ44

PPFZ802型

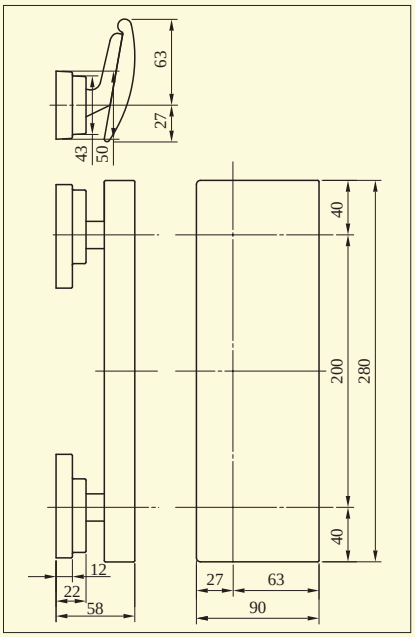

PPFZ803型

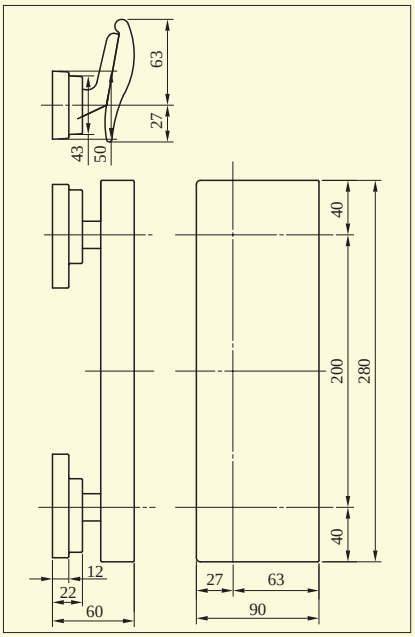

LAFZ SERIES

■左右勝手あり
本図は外開き左勝手を示す

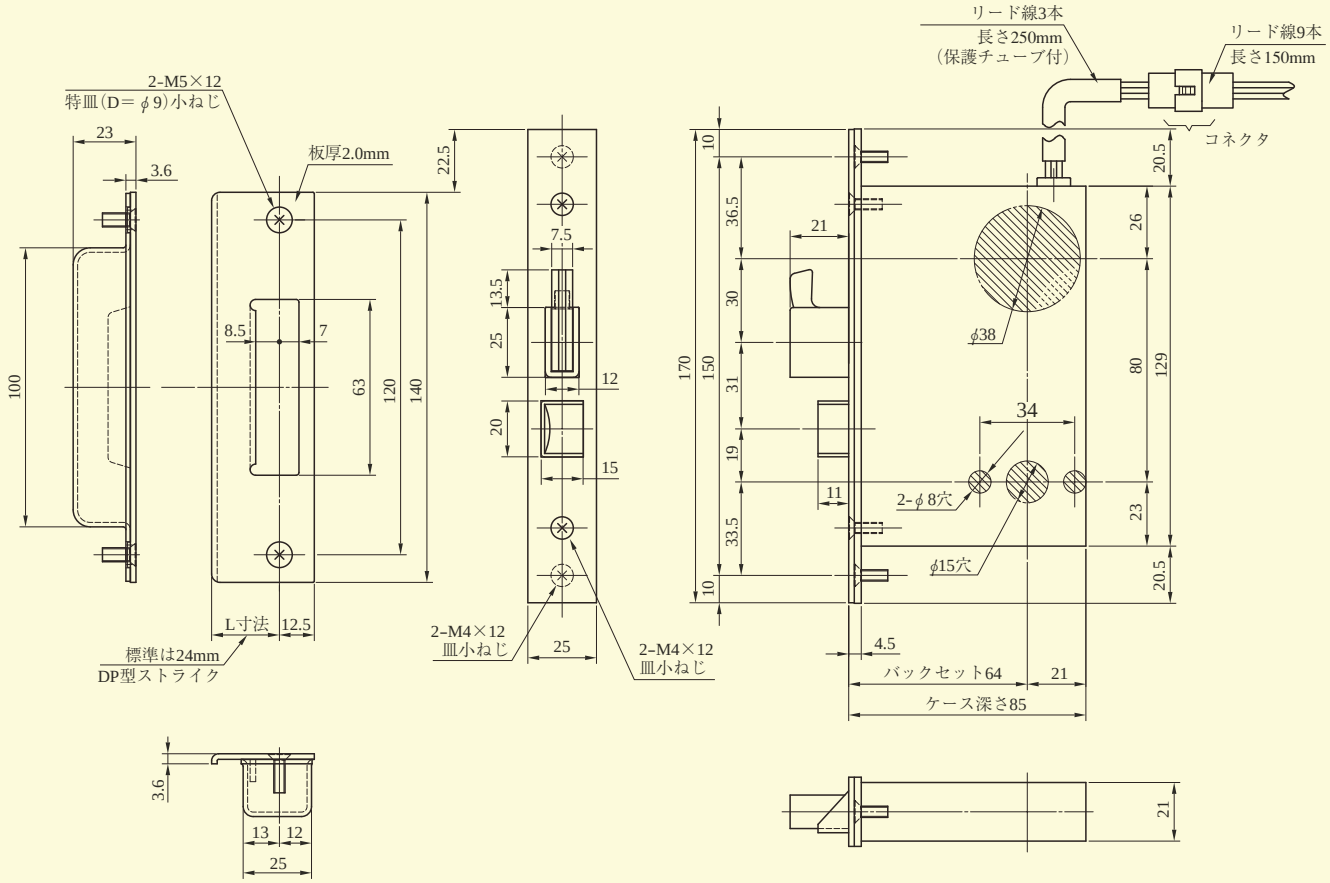

(注) 電気錠の切欠には通線とブッシングの余裕をみてください (10㎜程度)

●扉厚によるストライクのL寸法(単位㎜)

片開き扉用		
扉厚(以上～未満)	記号	L寸法
33～42	DP	24
42～50	ER	28
50～58	FT	32
58～66	G	36

両開き扉用		
扉厚(以上～未満)	記号	L寸法
33～37	L	18
37～42	CM	20
42～46	N	22
46～50	DP	24
50～54	Q	26
54～58	ER	28
58～62	S	30
62～66	FT	32

装着可能シリンダー	型　式	レバーハンドル形状	機　能	バックセット(㎜)／ケース深さ(㎜)	スペーシング(㎜)	扉厚(㎜以上～㎜未満)
U9 PR(−J) LB(−J) JN	LAFZ	18,19,20,21,22,23,29,31,32,33,34,35,50,51,52,53,55,56,57,62,63,64,65,66,67,68,69,74,342,346,356,373,384,391,410,411,413,414,415,420,421,430,431,432,433,441,443,472	1	64／85	80	29～33 33～42 42～50 50～58 58～66

(注)レバーハンドルの形状はLAシリーズ(P159～164)をご参照ください。

ALAZ・DAFZ SERIES

■左右勝手あり
本図は右勝手を示す

ALAZ SERIES

●扉厚によるストライクのL寸法(単位mm)

片開き扉用		両開き扉用	
扉厚(以上～未満)	L寸法	扉厚(以上～未満)	L寸法
29～33	20	29～33	16
33～42	24	33～37	18
42～50	28	37～42	20
50～58	32	42～46	22
58～66	36	46～50	24
		50～54	26
		54～58	28
		58～62	30
		62～66	32

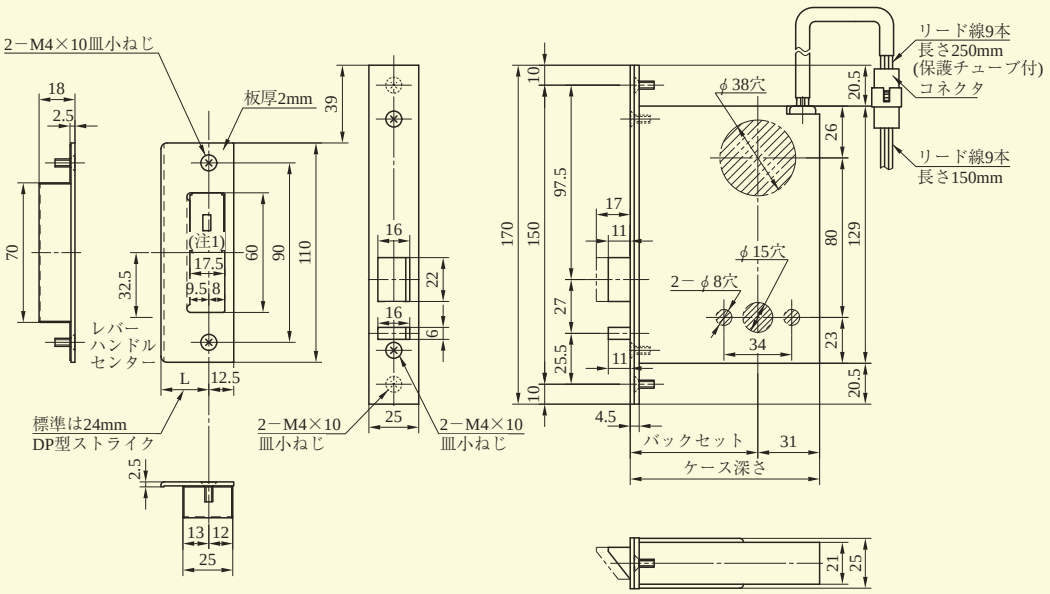

(注1)マグネットがストライクの上側になるように必要があれば付け替えてください。
(注2)電気錠の切欠には通線とブッシングの余裕をみてください。(10mm程度)

装着可能シリンダー	型　式	レバーハンドル形状	機　能	バックセット(mm)／ケース深さ(mm)	スペーシング(mm)	扉厚(mm以上～mm未満)
U9 PR LB JN	ALAZ	18,19,20,21,22,23,29,31,32,33,34,35,50,51,52,53,55,56,57,62,63,64,65,66,67,68,69,74,342,346,356,373,384,391,410,411,413,414,415,420,421,430,431,432,433,441,443,472	1	64／95	80	29～33 33～42 42～50 50～58 58～66

(注)レバーハンドルの形状はLAシリーズ(P159～164)をご参照ください。

DAFZ SERIES

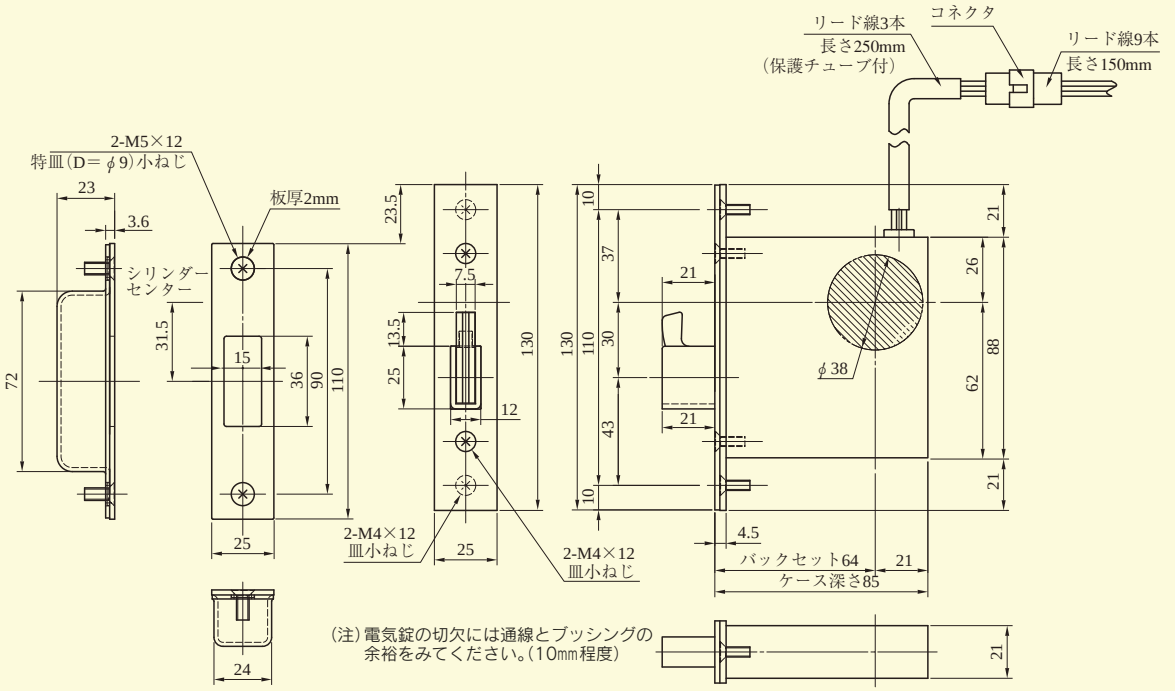

(注)電気錠の切欠には通線とブッシングの余裕をみてください。(10mm程度)

装着可能シリンダー	型　式	機　能	バックセット(mm)／ケース深さ(mm)	扉厚(mm以上～mm未満)
U9 PR(－J) LB(－J) JN	DAFZ	1	64／85	29～33 33～42 42～50 50～58 58～66

AFFZ・FFZ型

■左右勝手あり
本図は左勝手を示す

AFFZ 型

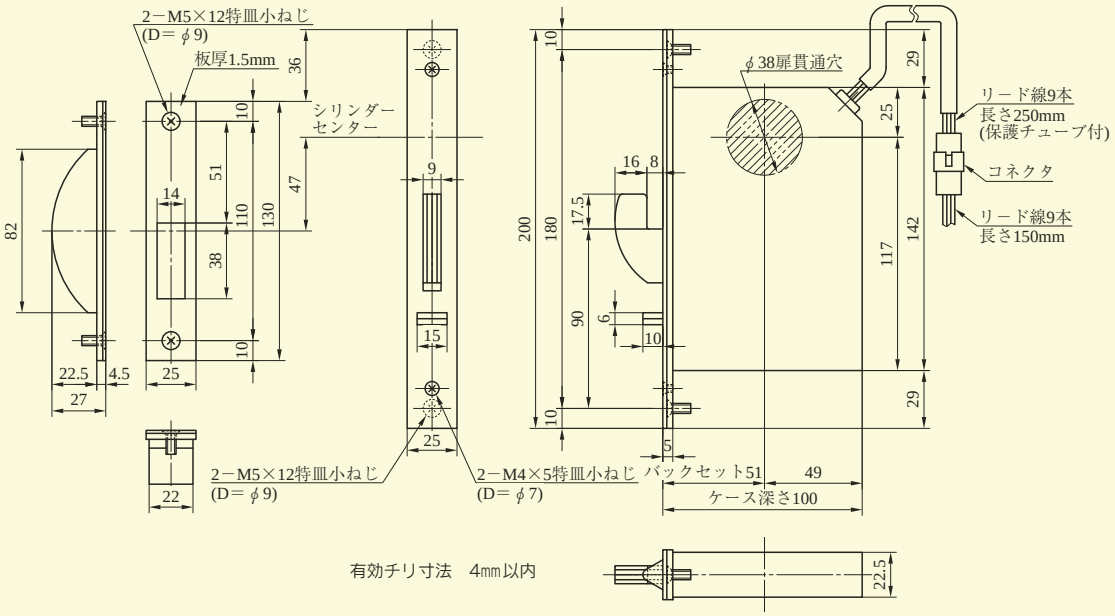

(注)電気錠の切欠には通線とブッシングの余裕をみてください。(10㎜程度)

FFZ 型

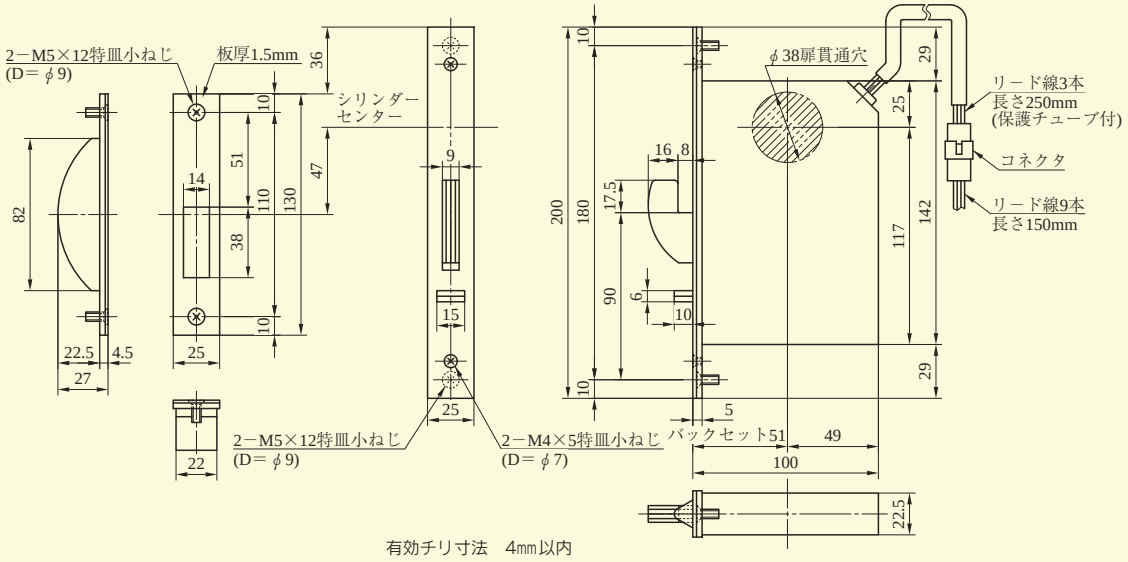

(注)信号錠の切欠には通線とブッシングの余裕をみてください。(10㎜程度)

装着可能シリンダー	型　式	機　能	バックセット(mm)／ケース深さ(mm)	枠厚(mm以上～mm未満)
U9 PR LB JN	AFFZ	1	51／100	33～42 42～50 50～58 58～66
	FFZ			